OAチェア (SNC-T117BLN) 組立説明書

SANWA SUPPLY

この度は、弊社製品をお買求めいただきましてありがとうございました。
このOAチェアーは組立式になっておりますので、下記の要領で組み立ててください。
パッキングケースの中には、下記の部品が入っています。

★用意していただくもの・・・・・・・・・
手袋（鋼製ですので組み立ての際は必ず着用してください。）

完成図

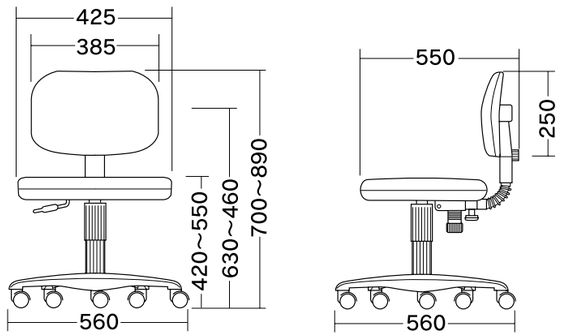

組立て部品

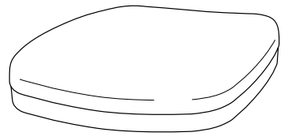

座面部 ×1

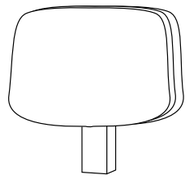

背面部 ×1

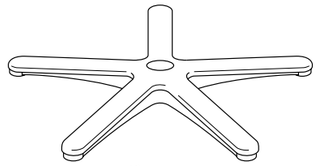

レッグフレーム ×1

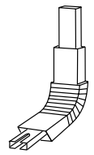

背面部ステー ×1

ポール ×1

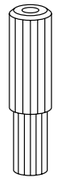

ポールカバー ×1

キャスター ×5

※下記の部品は出荷時、背面部に取り付いています。一度はずしてから組み立ててください。

ノブボルト(小) ×1

ワッシャ(小) ×1

※下記の部品は出荷時、背面部ステーに取り付いています。一度はずしてから組み立ててください。

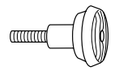

ノブボルト(大) ×1

ワッシャ(大) ×1

歯付ワッシャ ×1

1 レッグフレームにキャスターを取り付けます。

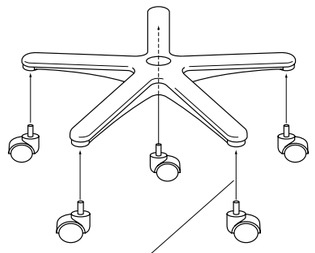

※キャスター取付は、かたい場合があります。

2 ポールにポールカバーを取り付けます。

3 レッグフレームにポールを差し込みポールに座面を差し込みます。

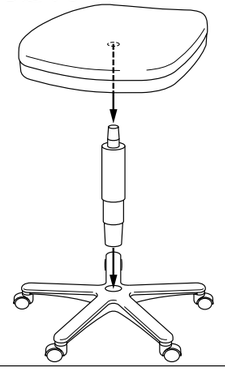

4 背面部を組み立てます。

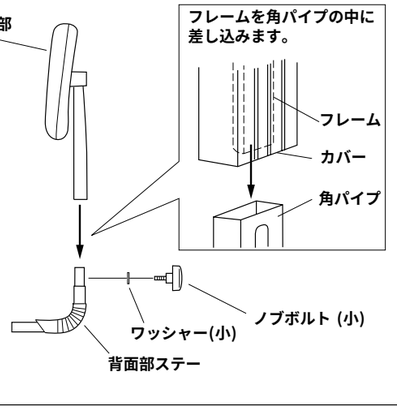

5 背面部を取り付けます。

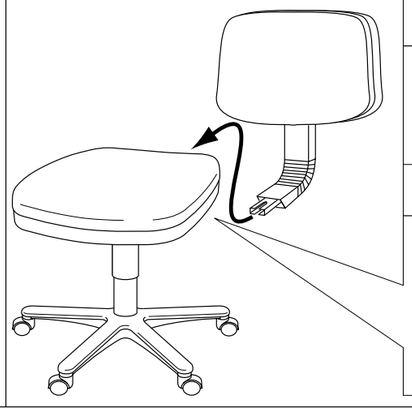

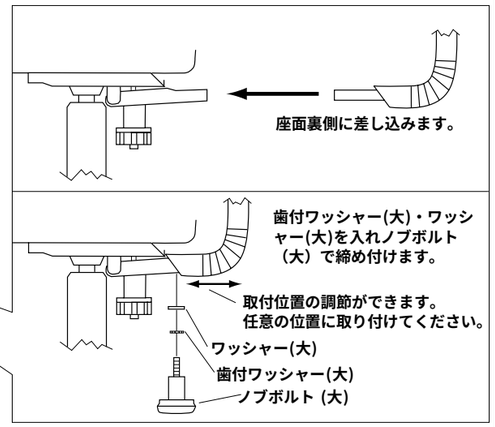

各部の調節方法

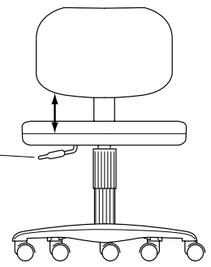

レバーを引き上げることで座面は上昇し、レバーを引き上げながら加重することで座面は下降します。

※座った瞬間に座面が少し下がるのは瞬間緩衝機構が働くためで故障ではありません。

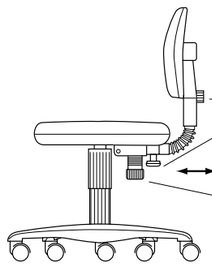

ノブボルトをゆるめると背面部の上下・前後調節ができます。
調節後はノブボルトを強く締め付けてください。

ロッキングの強さの調節ができます。

安全上のご注意

事故・破損等防止のため6カ月に一度は各部のノブボルトのゆるみを点検されますようお願いいたします。

99/03/TTNT

製品に関するお問い合わせ

製品の品質管理には細心の注意をはらっていますが、万一、不都合な点や製品に関するお問い合わせなどございましたら、お買求めの販売店又は右記までお気軽にご相談下さい。

サンワサプライ株式会社

岡山サンワサプライセンター ／〒700 岡 山 市 田 町 1 - 10 - 1
☎086-223-3311 FAX086-223-5123
東京サンワサプライセンター ／〒140 東京都品川区南大井6 - 5 - 8
☎03-5763-0011 FAX03-5763-0033