OAチェアー(SNC-T113BLN)組立説明書

この度は、弊社製品をお買求めいただきましてありがとうございました。
このOAチェアーは組立式になっておりますので、下記の要領で組み立ててください。
パッキングケースの中には、下記の部品が入っています。

★用意していただくもの・・プラスドライバー
手袋（鋼製ですので組み立ての際は必ず着用してください。）

完成図

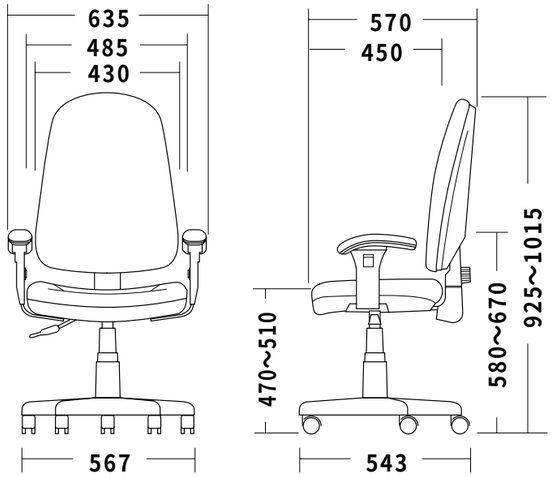

組立て部品

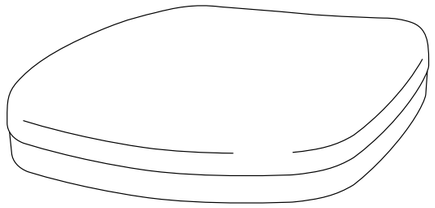

座面部 ×1

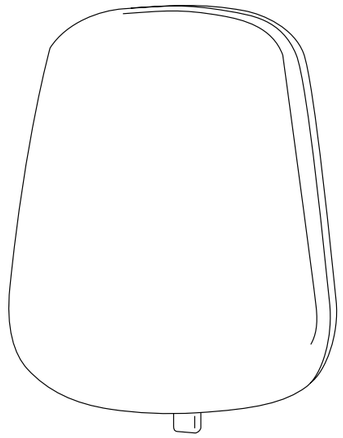

背面部×1

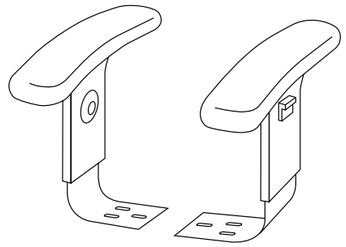

アームレスト左右1組

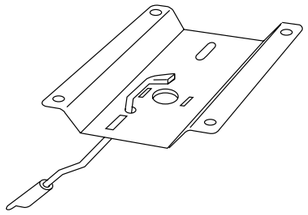

座面ブラケット ×1

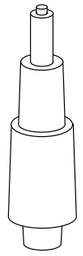

ガスシリンダー（カバー付き）×1

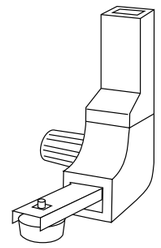

背面部ステー×1

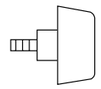

ノブボルト×1

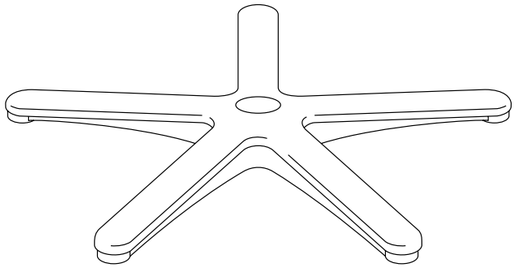

レッグフレーム ×1

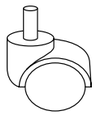

キャスター×5

ワッシャー(大)×1

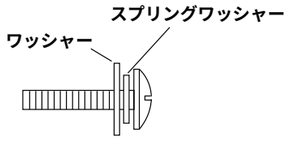

ワッシャー付き丸ボルト(長） ×6セット

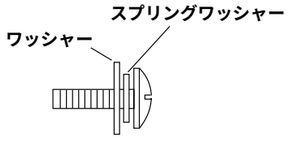

ワッシャー付き丸ボルト (短） ×4セット

1 レッグフレームにキャスターを取り付けます。

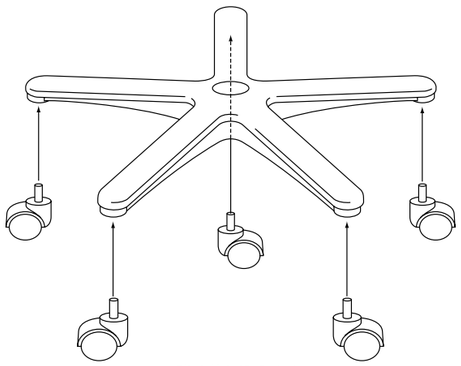

2 ガスシリンダー（カバー付き）をレッグフレームに差し込みます。

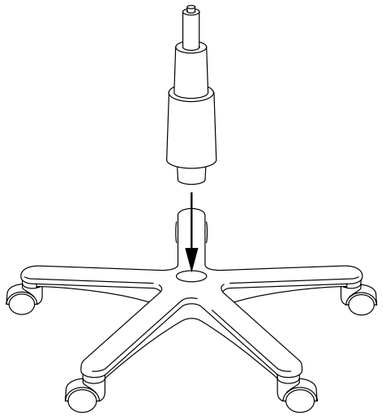

3 座面に座面ブラケットを取り付けます。

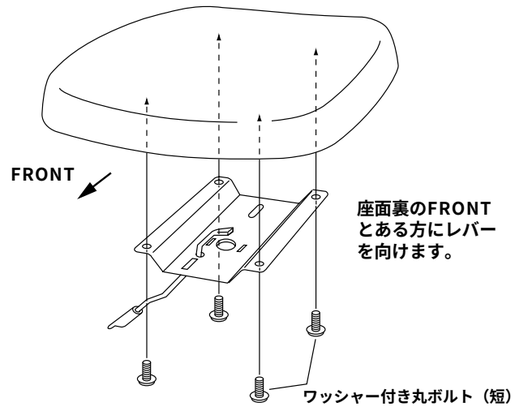

4 ガスシリンダーに座面を差し込みます。

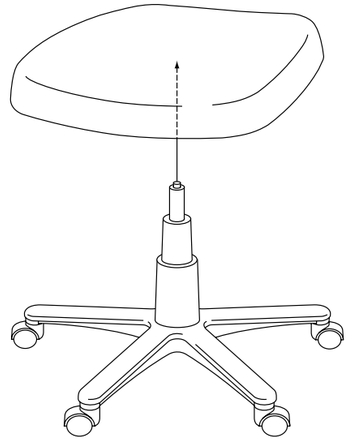

5 背面部を背面部ステーに差し込み、ノブで締め付けます。

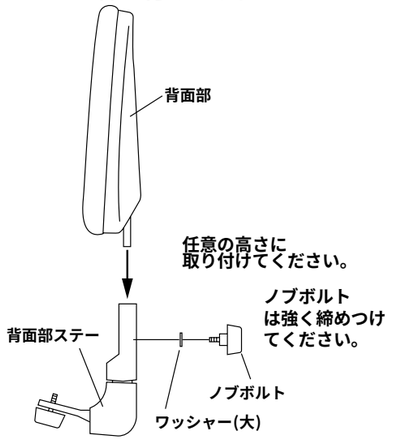

6 背面部ステーから付属ノブボルトを外し、背面部を取り付けます。

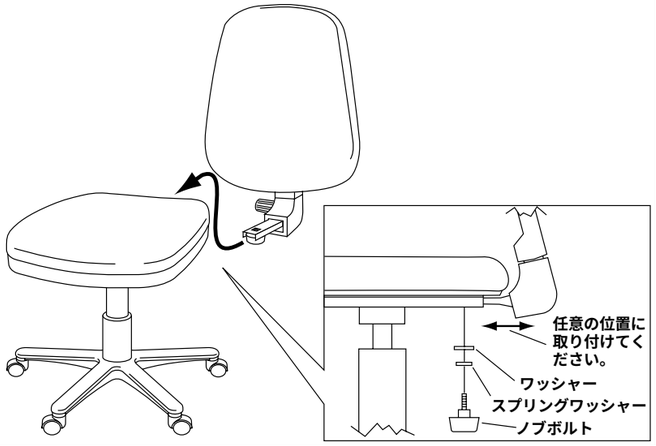

7 アームレストを取り付けて完成です。

各部の調節方法

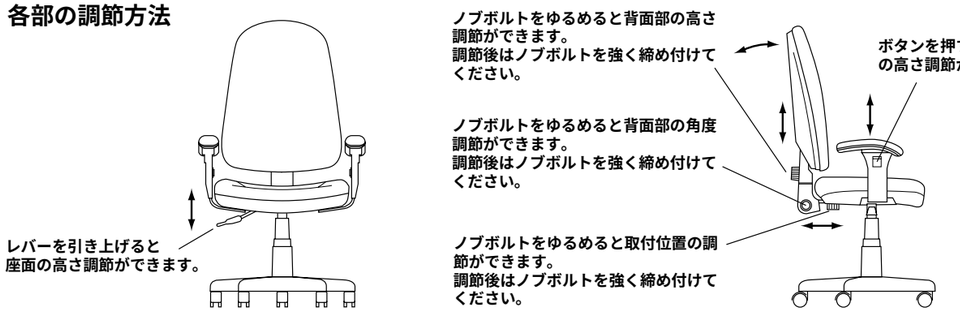

製品に関するお問い合わせ 製品の品質管理には細心の注意をはらっていますが、万一、不都合な点や製品に関するお問い合わせなどございましたら、お買求めの販売店又は右記までお気軽にご相談下さい。

サンワサプライ株式会社

岡山サンワサプライセンター ／〒700−0825 岡山市田町1−10−1
☎086-223-3311 FAX086-223-5123

東京サンワサプライセンター ／〒140−8566 東京都品川区南大井6−5−8
☎03-5763-0011 FAX03-5763-0033