OAチェアー（SNC-T112BLN）組立説明書

SANWA SUPPLY

この度は、弊社製品をお買求めいただきましてありがとうございました。
このOAチェアーは組立式になっておりますので、下記の要領で組み立ててください。
パッキングケースの中には、下記の部品が入っています。

★用意していただくもの・・・・・プラスドライバー
手袋（組み立て時のケガ等を防ぐために必ず着用してください。）

完成図

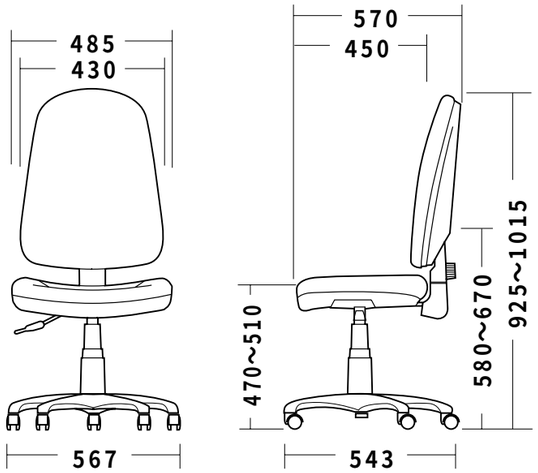

組立て部品

背面×1個

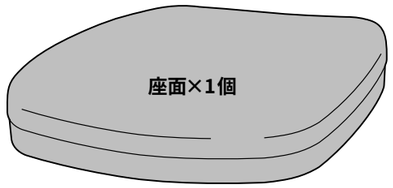

座面×1個

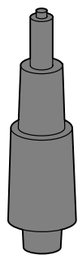

ガスシリンダー
（カバー付き）×1個

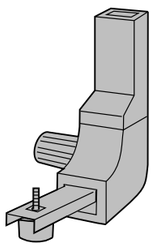

ノブボルト付き
背面ステー×1個

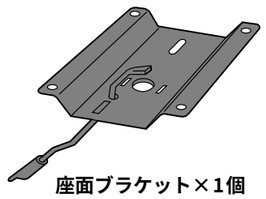

座面ブラケット×1個

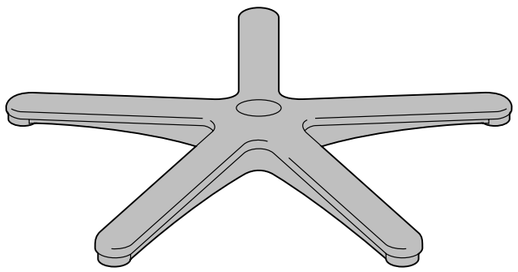

レッグフレーム×1個

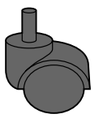

キャスター×5個

ノブボルト×1個

ワッシャー ×2個

スプリングワッシャー
×1個

使用ボルト

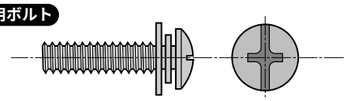

ワッシャー付き丸ボルト[M6×20]× 4 個

1 レッグフレームにキャスターを取り付けます。

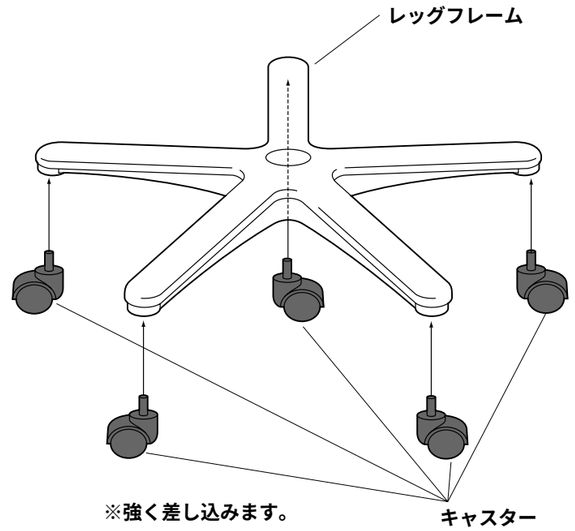

2 ガスシリンダー（カバー付き）をレッグフレームに取り付けます。

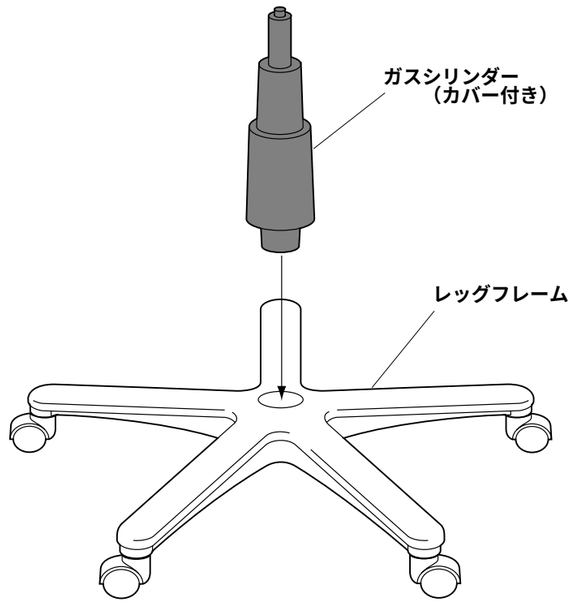

3 座面の裏面に座面ブラケットを取り付けます。

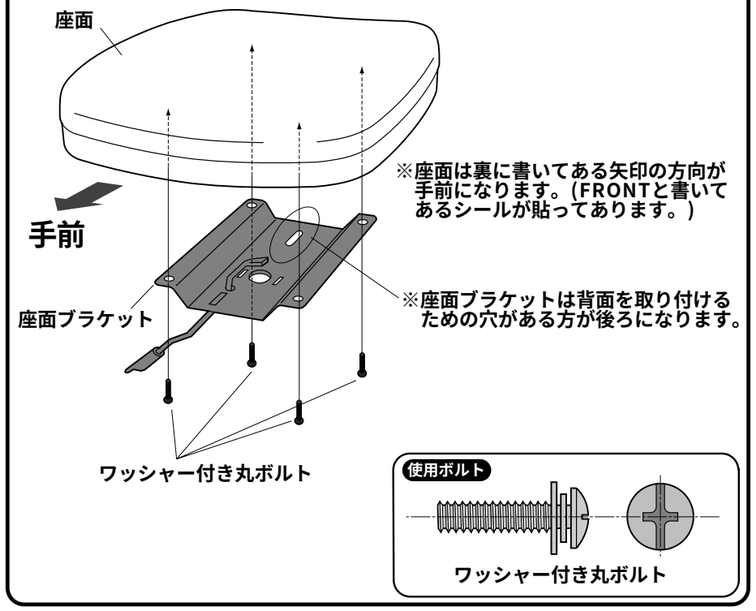

4 ガスシリンダーに座面を差し込みます。

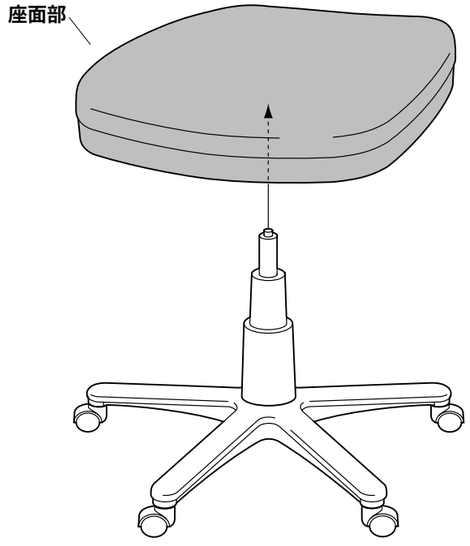

5 背面を背面ステーに差し込み、ノブボルトで締め付けます　。

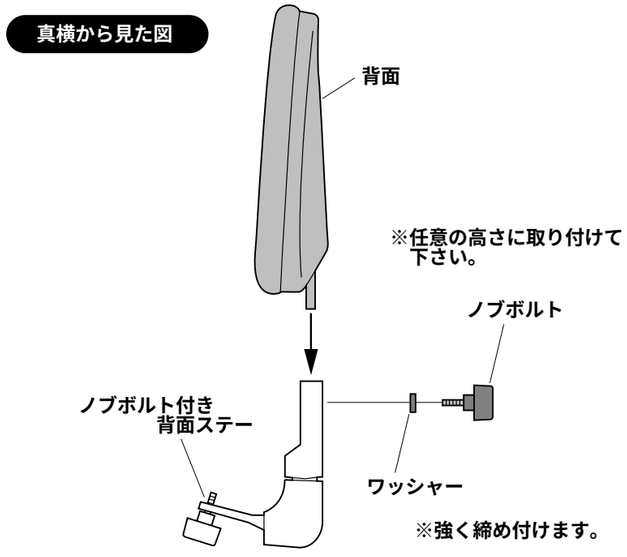

6 背面をノブボルトで取り付けます。

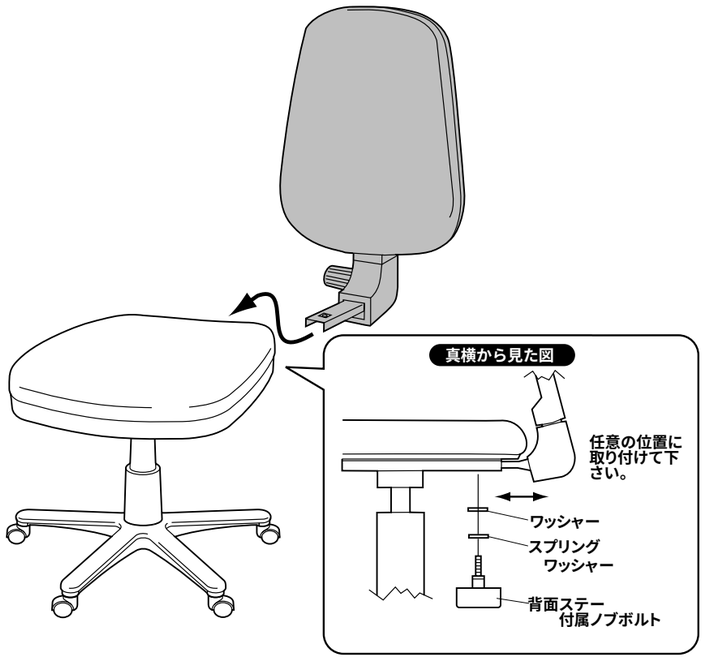

各部の調節方法

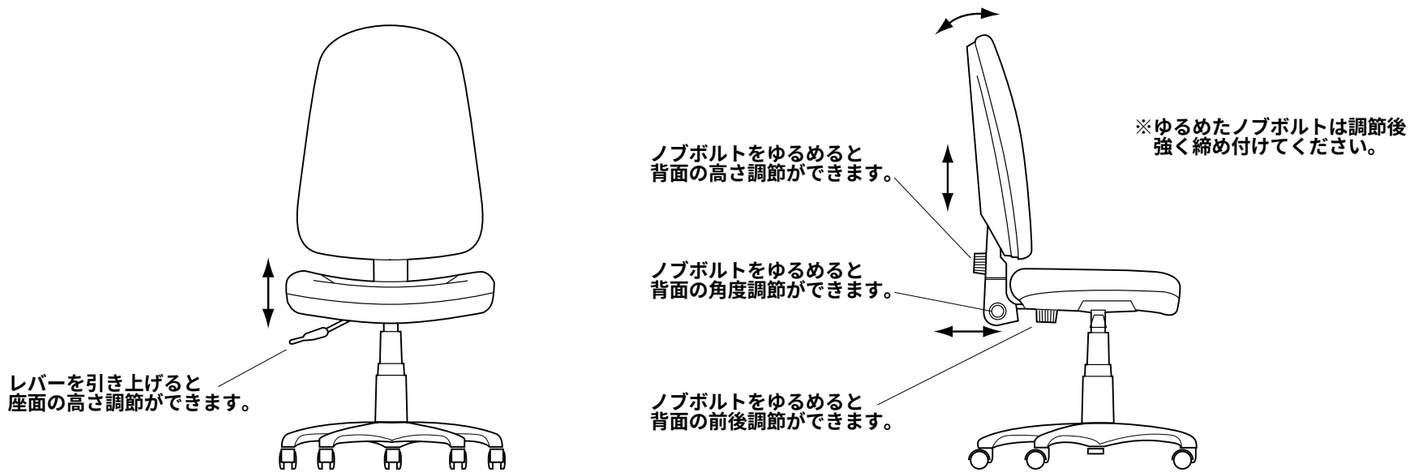

製品に関するお問い合わせ　製品の品質管理には細心の注意をはらっていますが、万一、不都合な点や製品に関するお問い合わせなどございましたら、お買求めの販売店又は右記までお気軽にご相談下さい。

00/08/JMNT

サンワサプライ株式会社

岡山サンワサプライセンター　〒700−0825　岡山市田町1−10−1
☎086-223-3311　FAX086-223-5123

東京サンワサプライセンター　〒140−8566　東京都品川区南大井6−5−8
☎03-5763-0011　FAX03-5763-0033