OAチェアー(SNC-T104BLN)組立説明書

SANWA SUPPLY

この度は、弊社製品をお買求めいただきましてありがとうございました。
このOAチェアーは組立式になっておりますので、下記の要領で組み立ててください。
パッキングケースの中には、下記の部品が入っています。

★用意していただくもの・・・・・
手袋（組み立て時のケガ等を防ぐために必ず着用してください。）

完成図

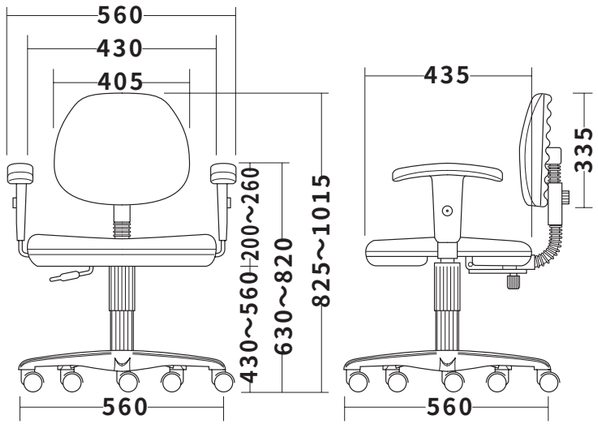

組立て部品

座面部 ×1

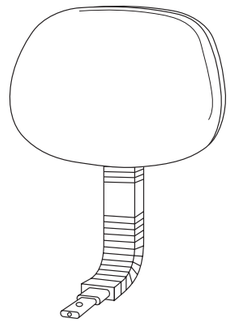

背面部 ×1

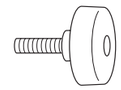

ノブボルト×1

ワッシャー ×1

歯付ワッシャ ー×1

1 背面部を取り付けます。

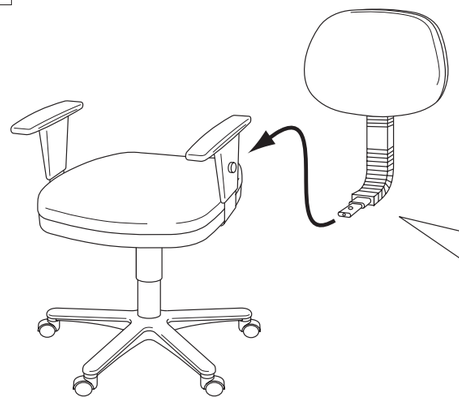

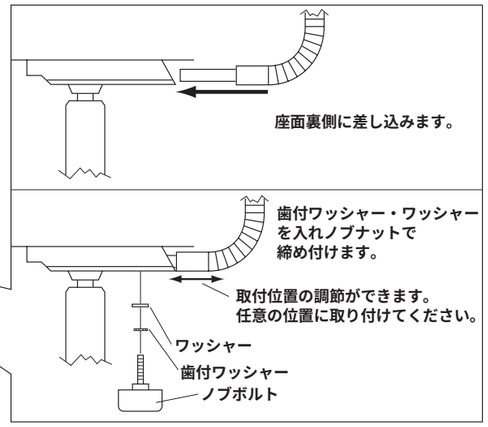

2 背面部の前後調節ができます。

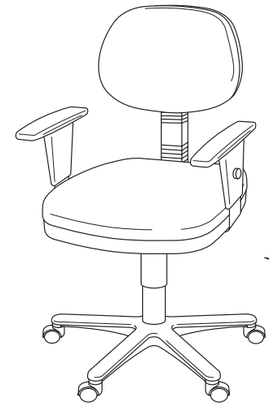

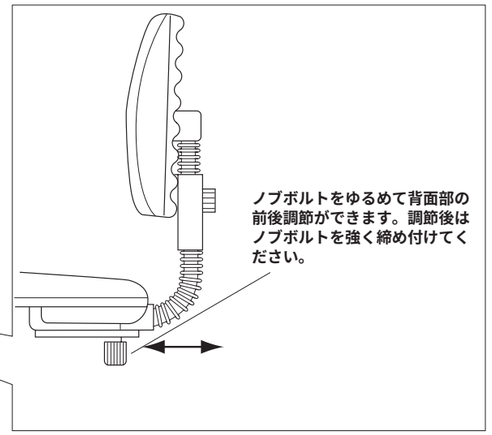

各部の調節方法

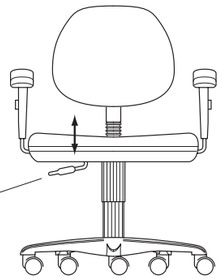

レバーを引き上げると
座面の高さ調節ができます。

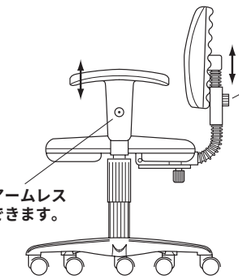

ボタンを押すとアームレストの高さ調節ができます。

ノブボルトをゆるめると背面部の高さ調節ができます。
調節後はノブボルトを強く締め付けてください。

製品に関する お問い合わせ

製品の品質管理には細心の注意をはらっていますが、万一、不都合な点や製品に関するお問い合わせなどございましたら、お買求めの販売店又は右記までお気軽にご相談下さい。

サンワサプライ株式会社

岡山サンワサプライセンター ／〒700−0825 岡山市田町1−10−1
☎086-223-3311 FAX086-223-5123
東京サンワサプライセンター ／〒140−8566 東京都品川区南大井6−5−8
☎03-5763-0011 FAX03-5763-0033

PD-1052L（パソコンデスク）