SNC-ST1シリーズ取扱説明書

寸法図

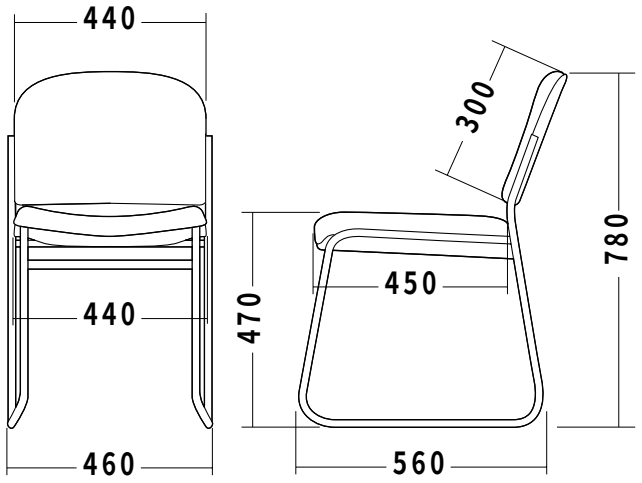

チェアの品質表示

外形寸法・・・幅460×奥行き560×高さ7801(mm)
(座面高さ：470mm)

主な材質・・・座面・背もたれ/アクリル
クッション材/ウレタン
フレーム/スチール

スタッキングについて

※分かりやすい様にチェアの色を
交互に変えております。

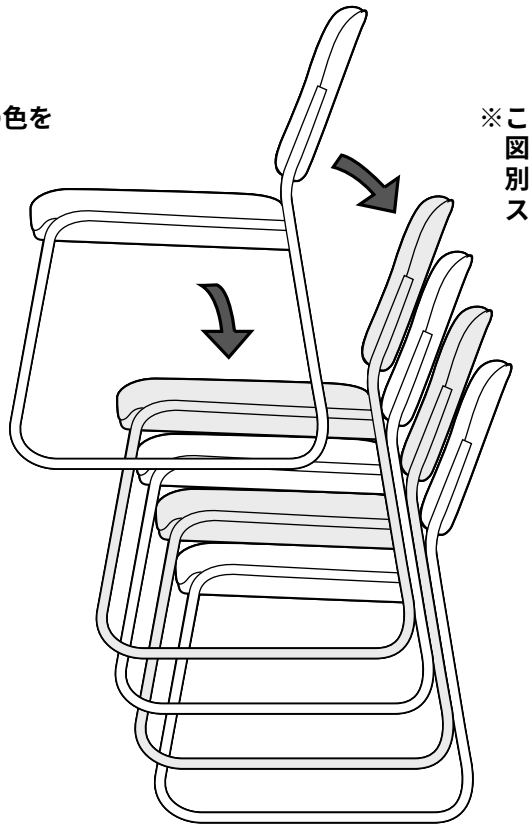

※このチェアは　スタッキングが可能です。
図の様に、チェアの座面並びに背面と、
別のチェアの座面並びに背面が重なる様に
スタッキングして下さい。

⚠ 使用上の 注意 ⚠

- 直射日光の当たる場所や高温、湿気及び乾燥の著しい場所を避けてください。
- 滑りやすい床面で使用しないでください。
- 用途以外で使用しないでください。
- 定期的にボルトやネジを締め直してください。
- ボルトやネジがゆるんだ状態では使用しないでください。
- 座面の上に登らないで下さい。転倒の原因になります。
- 著しい汚れを落とす場合は、薄めた中性洗剤を使用してください。

■アフターサービス

本製品が万一製造上の不都合により不備が生じた場合には無料で修理いたします。また、お取り扱いによる破損の場合は、
実費にて修理させていただきます。
アフターサービスなどの詳しいお問い合わせは、お買い上げの販売店、又は下記当社までお申し付けください。

東日本地区　東京サプライセンター　140-8566　東京都品川区南大井6-5-8　TEL (03) 5763-0011
西日本地区　岡山サプライセンター　700-0825　岡山市田町1-10-1　TEL (086) 223-3311

04/08/YDNT