ラウンドチェア(SNC-RD3シリーズ)組立説明書

この度は、弊社製品をお買求めいただきましてありがとうございました。
このチェアは組立式になっておりますので、下記の要領で組立ててください。
パッキングケースの中には、下記の部品が入っています。

組立説明書は組立て後も大切に保管してください。

この製品を第三者に貸し出すときは、この説明書も共に貸し出し、よく読んでから使用するようご指導ください。

★用意していただくもの・・・・・
手袋（組立て時のケガ等を防ぐために必ず着用してください）

完成図

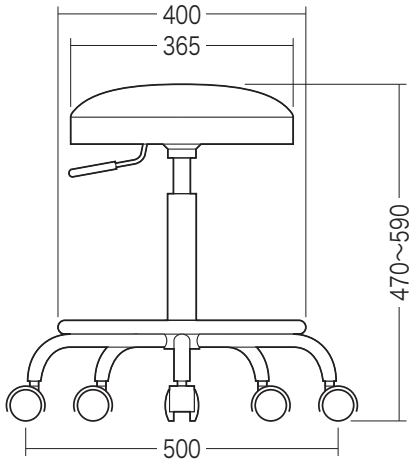

組立て部品

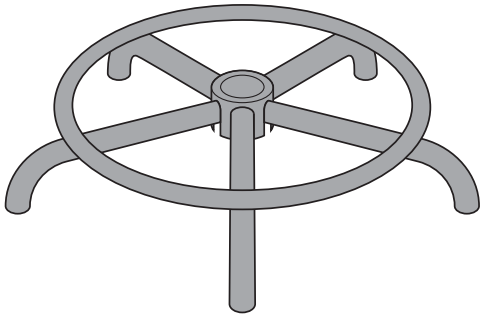
レッグフレーム×1個

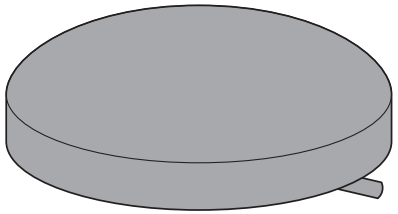
座面×1個

ガスシリンダー×1本

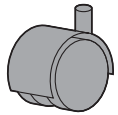
キャスター×5個

1 レッグフレームをひっくり返し、キャスターを取付けます。

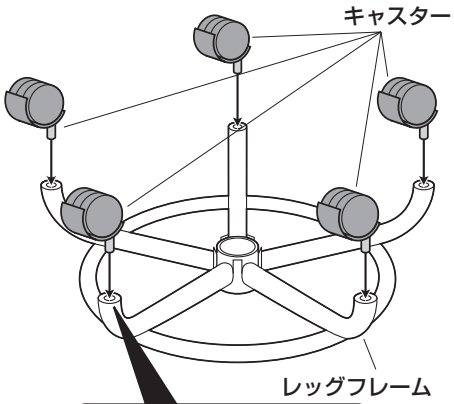

⚠注意⚠
それぞれのキャスターは全て押し込み式です。(手ではめこむ)カチッと音がするまで、押し込みます。

2 ガスシリンダーをレッグフレームに取付けます。

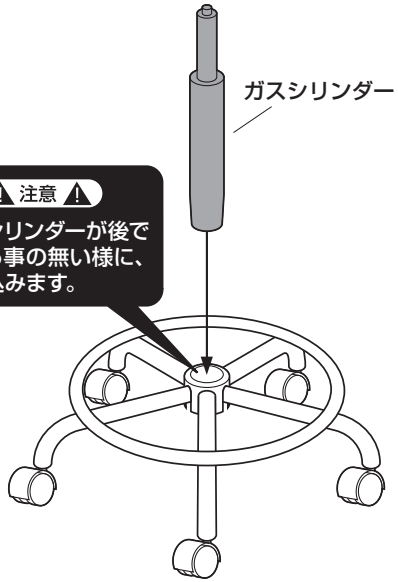

⚠注意⚠
ガスシリンダーが後で抜ける事の無い様に、押し込みます。

3 ガスシリンダーに座面ブラケットを差し込んで完成です。

座面に座り、体重をかけて押し込みます。

※ガスシリンダーが深く差し込まれていないと、座面の高さ調節ができません。
※何度か座面に体重をかけてガスシリンダーを確実に差し込んでください。
※体重の軽い方ではガスシリンダーが深く差し込まれない場合があります。

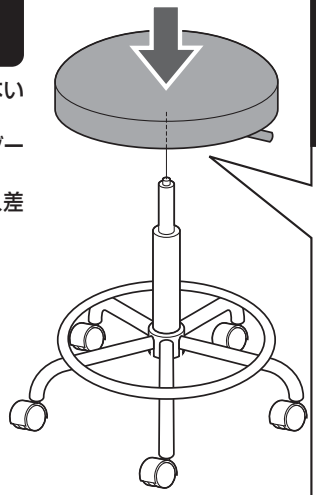

⚠注意⚠
座面ブラケットをガスシリンダーにまっすぐ奥まで差し込んでください。
座面ブラケットが斜に差し込まれていると、奥まで差し込まれず、ガスシリンダーが正常に作動しない場合があります。

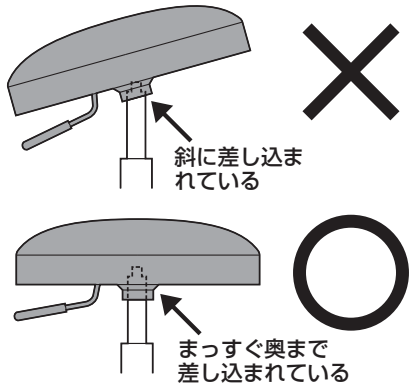

座面の高さの調節方法

⚠ 注意 ⚠

レバーを引き上げてガスシリンダーが正常に作動することを確認してから使用してください。
正常に作動しない場合はガスシリンダーが奥まで差し込まれていない場合がありますので、座面ブラケットを差し込み直してください。

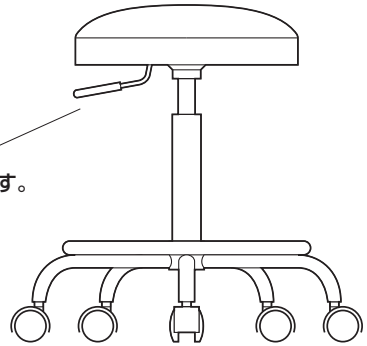

チェアの品質表示

外形寸法：幅500×奥行500×高さ470～590mm
構造部材：座部/合板　脚部/スチール　キャスター部/ナイロン
張り材：ポリエステル　クッション材：ウレタンフォーム

⚠ 使用上の 注意 ⚠

- ●直射日光の当たる場所や高温、湿気及び乾燥の著しい場所を避けてください。
- ●滑りやすい床面で使用しないでください。
- ●用途以外で使用しないでください。
- ●2ヶ月毎を目安に、ボルトやネジを定期的に締め直してください。
- ●ボルトやネジがゆるんだ状態では使用しないでください。
- ●座面の上に登らないで下さい。転倒の原因になります。
- ●可動部に手足などを挟まないように注意してください。
- ●著しい汚れを落とす場合は、薄めた中性洗剤を使用してください。
- ●座面に勢いよく座らないでください。勢いよく座ると、座面に体重の3～4倍の荷重がかかり、チェアが破壊される恐れがあります。
- ●同時に2人以上で腰掛けないでください。
- ●各調整ボルト、ネジ、ビスなどを含むパーツ類が1つでも紛失、破損、消耗した場合は、純正部品による修理が完了するまで使用しないでください。

※以上の注意に従ってご使用いただかない場合、大きな事故につながる危険がありますので、必ず守ってください。

製品に関するお問い合わせ

製品の品質管理には細心の注意をはらっていますが、万一、不都合な点や製品に関するお問い合わせなどございましたら、お買求めの販売店又は右記までお気軽にご相談下さい。

12/05/TTDaC

サンワサプライ株式会社

岡山サプライセンター／〒700-0825 岡山県岡山市北区田町1-10-1
TEL.086-223-3311 FAX.086-223-5123
東京サプライセンター／〒140-8566 東京都品川区南大井6-5-8
TEL.03-5763-0011 FAX.03-5763-0033
http://www.sanwa.co.jp/