# OAチェア（SNC-NET7BK）組立説明書

この度は、弊社製品をお買求めいただきましてありがとうございました。
このOAチェアは組立式になっておりますので、下記の要領で組み立ててください。
パッキングケースの中には、下記の部品が入っています。

★用意していただくもの・・・・・プラスドライバー
手袋（組み立て時のケガ等を防ぐために必ず着用してください。）

## 完成図

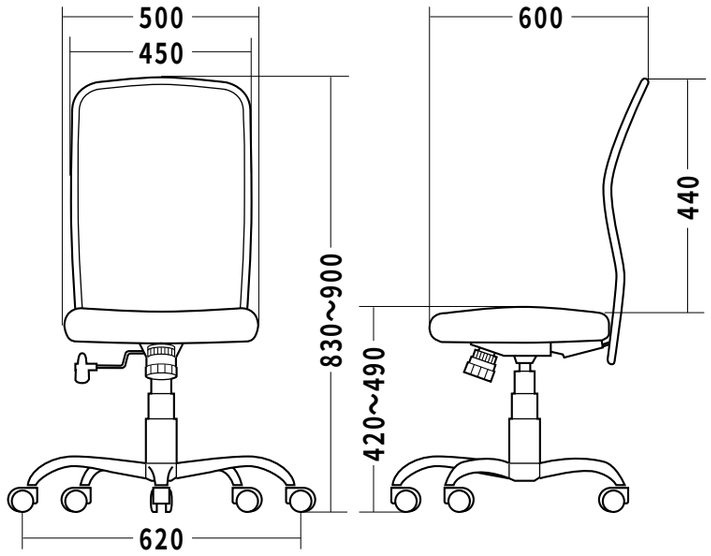


## 組立て部品

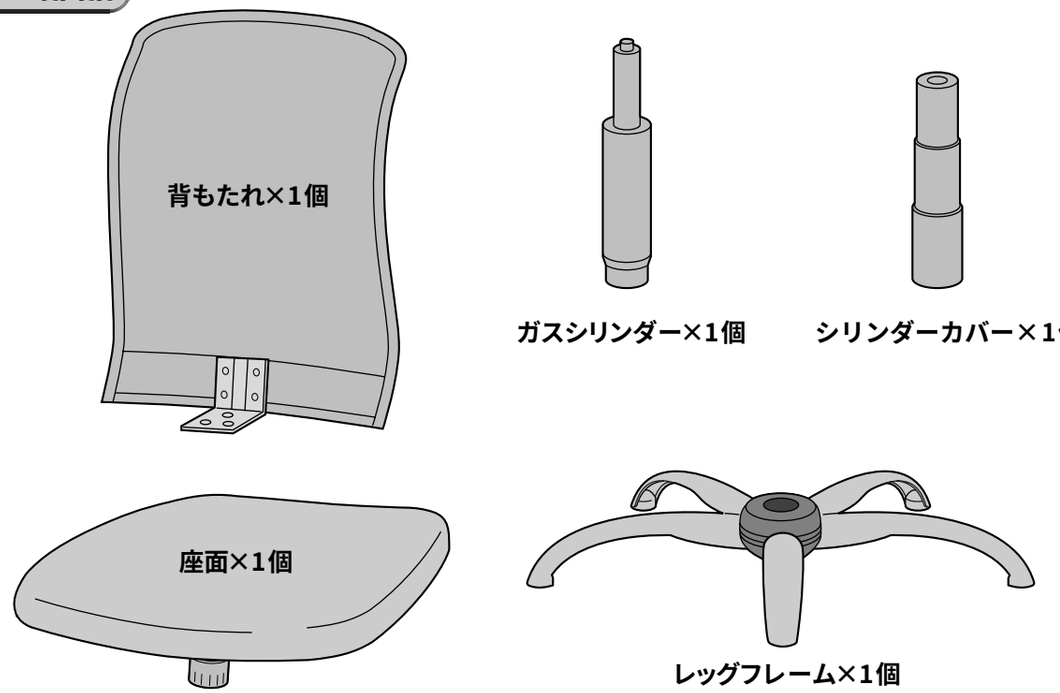


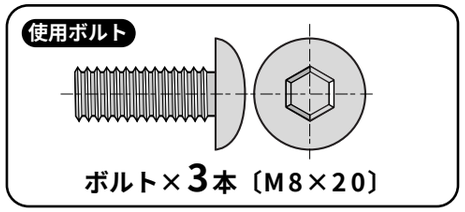


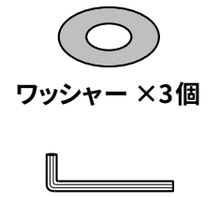


## 1 レッグフレームをひっくり返して、それぞれの穴にキャスターを取り付けます。

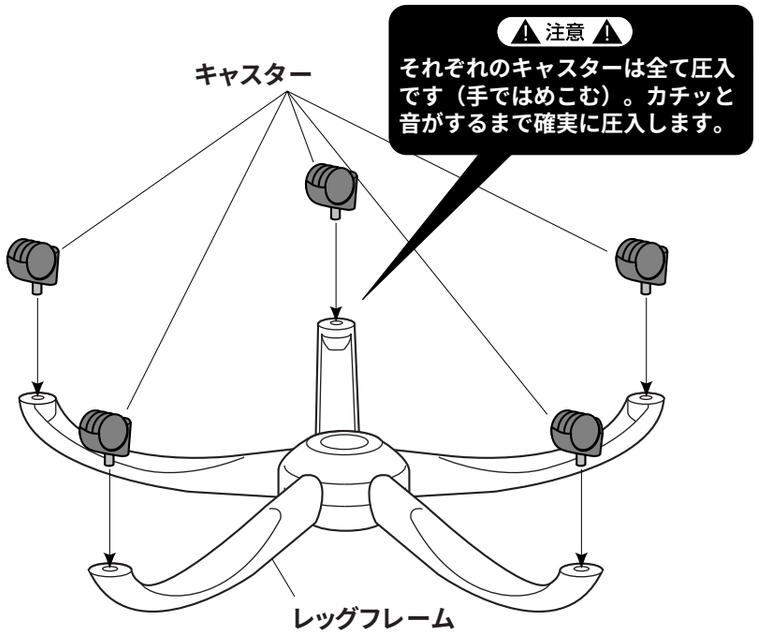


## 2 レッグフレームを再びひっくり返して、ガスシリンダーを差し込みます。

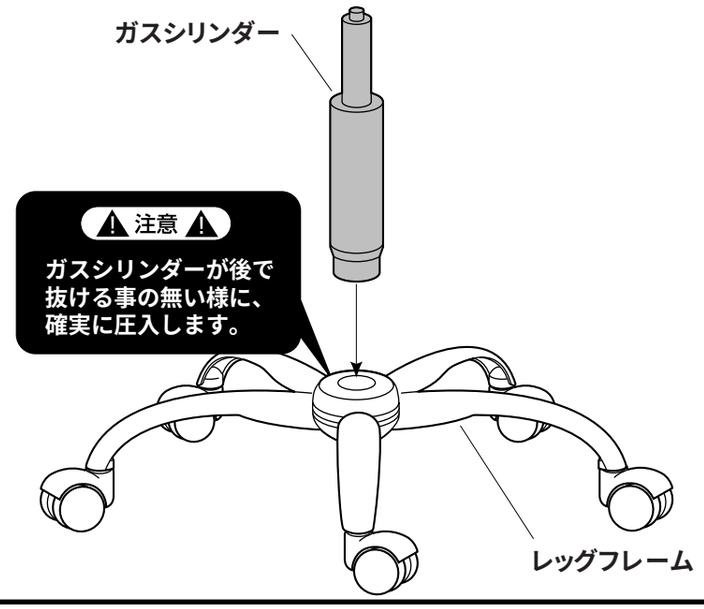


## 3 ガスシリンダーにシリンダーカバーをかぶせます。

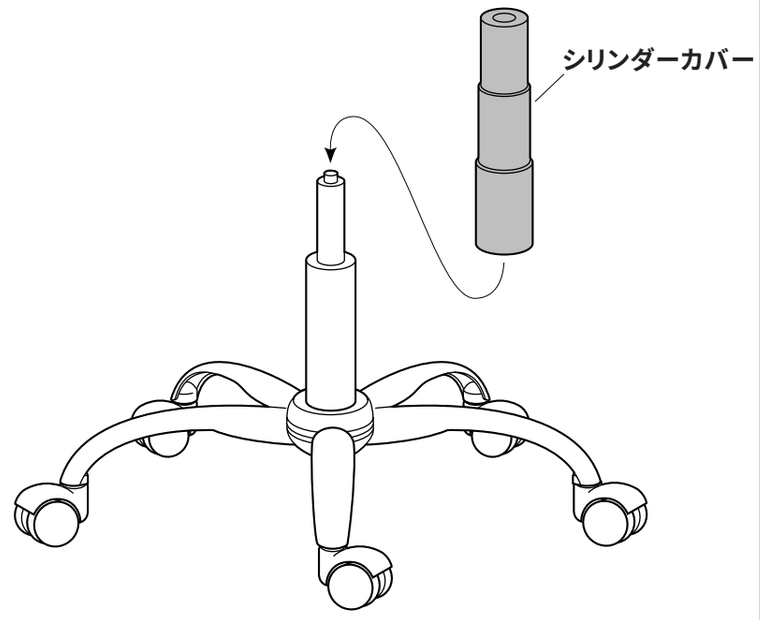

## 4 ガスシリンダーに座面を差し込みます。

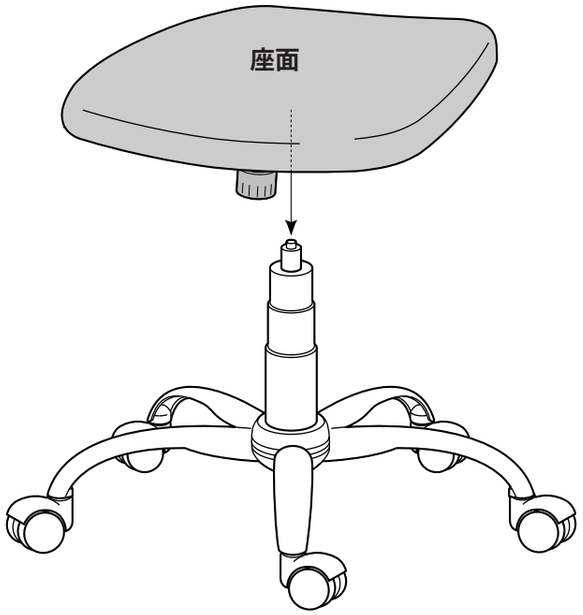


## 5 背もたれを取り付けて完成です。

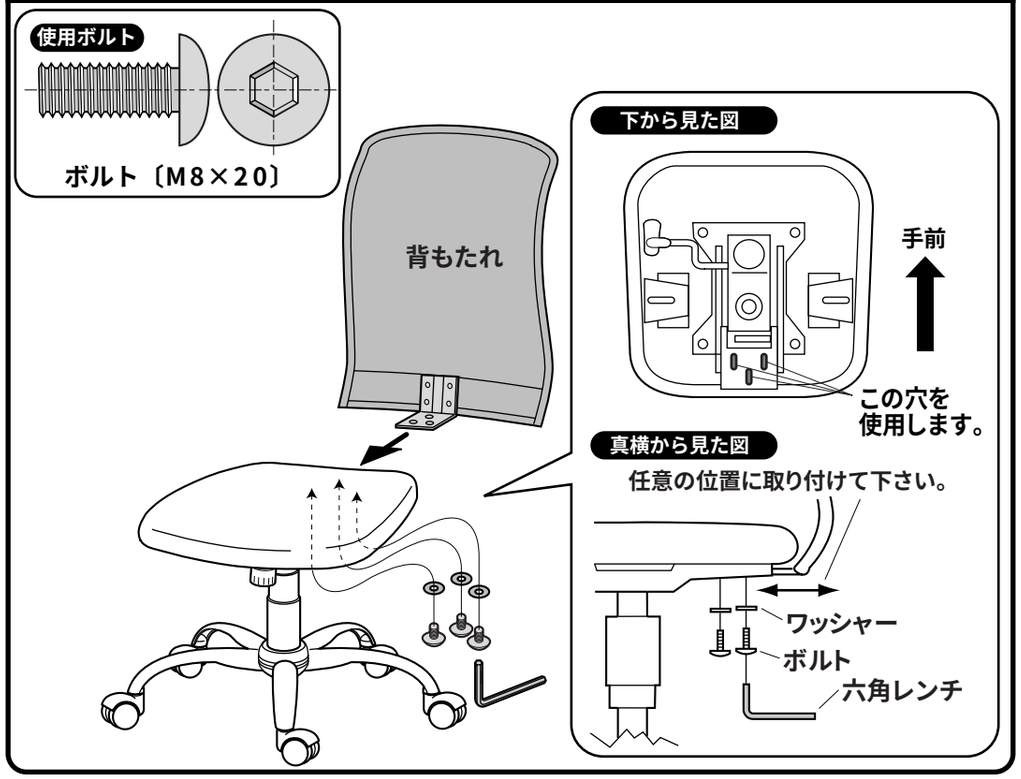


## チェアの品質表示

外形寸法:幅620×奥行600×高さ830~ 900mm(座面高さ420~ 490mm)
構造部材:座部/合板、ウレタンフォーム　キャスター部/ナイロン
背もたれ部/ナイロン、スチール　脚部/スチール
張り材:布
クッション材:ウレタンフォーム
表面加工:クロムメッキ(脚・金属部)

### ⚠ 使用上の 注意 ⚠

- 直射日光の当たる場所や高温、湿気及び乾燥の著しい場所を避けてください。
- 滑りやすい床面で使用しないでください。
- 用途以外で使用しないでください。
- 2ヶ月毎を目安に、ボルトやネジを定期的に締め直してください。
- ボルトやネジがゆるんだ状態では使用しないでください。
- 座面の上に登らないで下さい。転倒の原因になります。
- 可動部に手足などを挟まないように注意してください。
- 著しい汚れを落とす場合は、薄めた中性洗剤を使用してください。
- 座面に勢いよく座らないでください。勢いよく座ると、座面に体重の3～4倍の荷重がかかり、チェアが破壊される恐れがあります。
- 同時に2人以上で腰掛けないでください。
- 各調整ボルト、ネジ、ビスなどを含むパーツ類が1つでも紛失、破損、消耗した場合は、純正部品による修理が完了するまで使用しないでください。

※以上の注意に従ってご使用いただかない場合、大きな事故につながる危険がありますので、必ず守ってください。

## 各部の調節方法

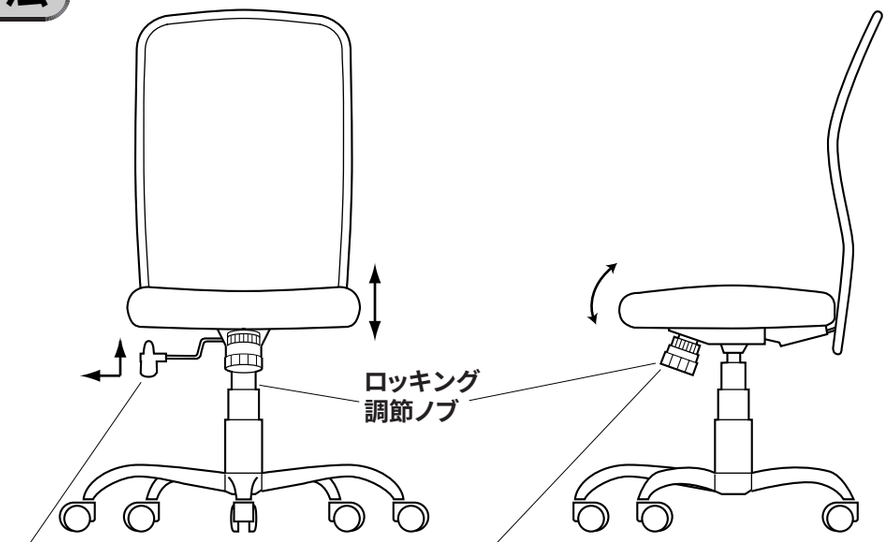


・レバーの操作により、座面の高さ調節とロッキング機構の固定・解除ができます。右図をご参照下さい。

・ノブを回すとロッキングの硬さが調節できます。

## 機能レバーの説明

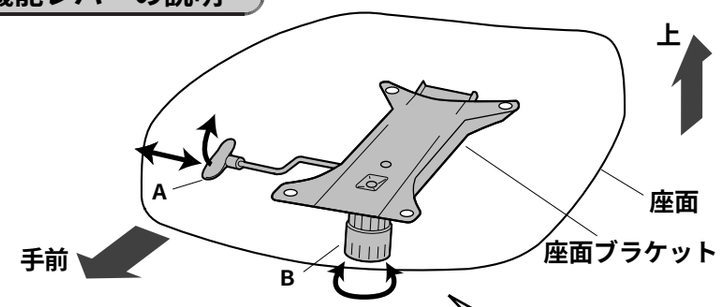


A…背面が床面と垂直な時にレバーを外側に引き出すとロッキング機構が働き、逆に内側へ差し込むとロッキングができなくなり、固定されます。

また、チェアに座っていない状態でレバーを引き上げると座面の高さを高くすることがができます。また、座った状態で引き上げると座面の高さを低くすることができます。

B…ノブを右へまわすとロッキングの硬さがゆるみ、左へまわすと固くなります。

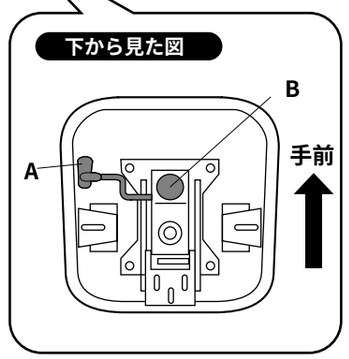


製品に関するお問い合わせ

製品の品質管理には細心の注意をはらっていますが、万一、不都合な点や製品に関するお問い合わせなどございましたら、お買求めの販売店又は右記までお気軽にご相談下さい。

08/04/JMDaT

サンワサプライ株式会社
岡山サンワサプライセンター ／〒700-0825　岡山市田町1-10-1
☎086-223-3311 FAX086-223-5123
東京サンワサプライセンター ／〒140-8566　東京都品川区南大井6-5-8
☎03-5763-0011 FAX03-5763-0033