OAチェア（SNC-NET6A）組立説明書

この度は、弊社製品をお買求めいただきましてありがとうございました。
このOAチェアは組立式になっておりますので、下記の要領で組み立ててください。
パッキングケースの中には、下記の部品が入っています。

★用意していただくもの・・・・・プラスドライバー
手袋（組み立て時のケガ等を防ぐために必ず着用してください。）

完成図

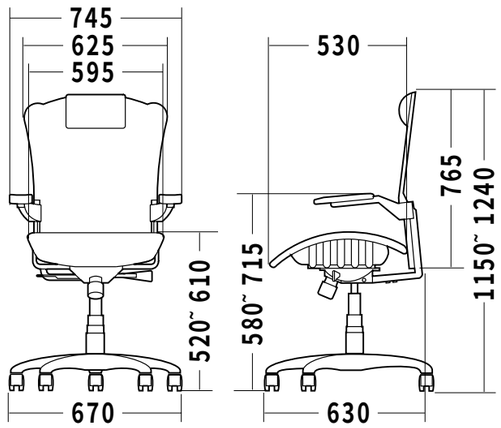

組立て部品

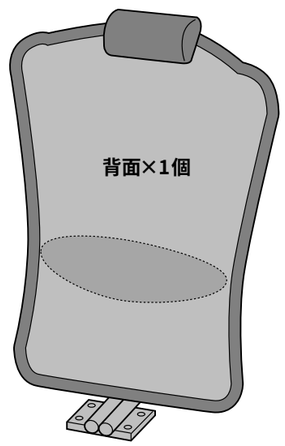

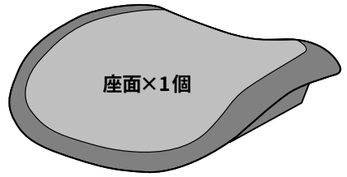

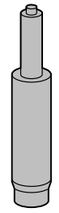

ガスシリンダー×1個

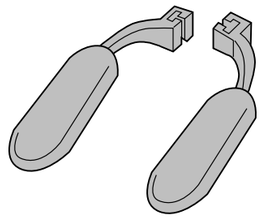

アームレスト×左右一組

使用ボルト

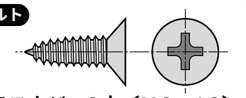

プラスネジ×2本〔M6×18〕

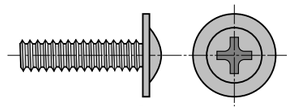

ボルトA×4本〔M6×22〕

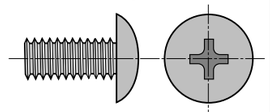

ボルトB×4本〔M8×16〕

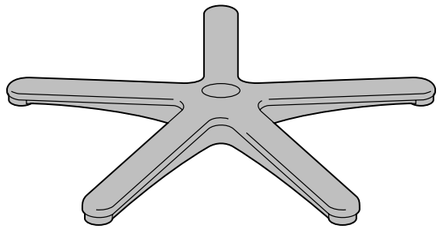

レッグフレーム×1個

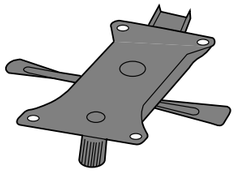

座面ブラケット×1個

スペーサー×2個

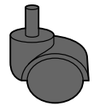

キャスター×5個

1 レッグフレームにキャスターを取り付けます。

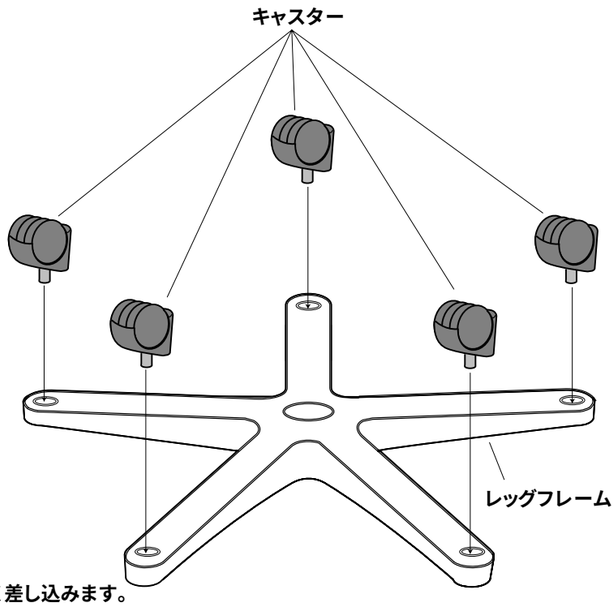

※強く差し込みます。

2 ガスシリンダーをレッグフレームに取り付けます。

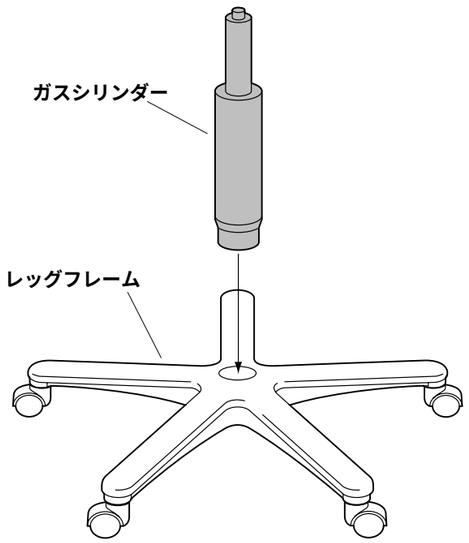

※強く差し込みます。

3 座面の裏面に座面ブラケットを取り付けます。

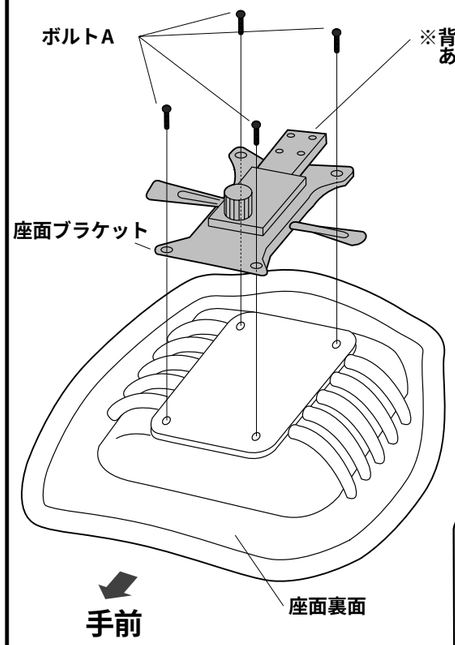

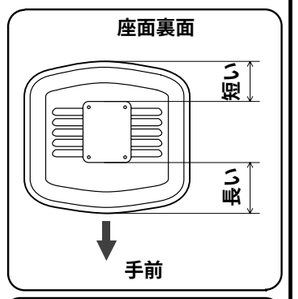

使用ボルト

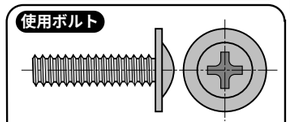

ボルトA〔M6×22〕

4 ガスシリンダーに座面を差し込みます。

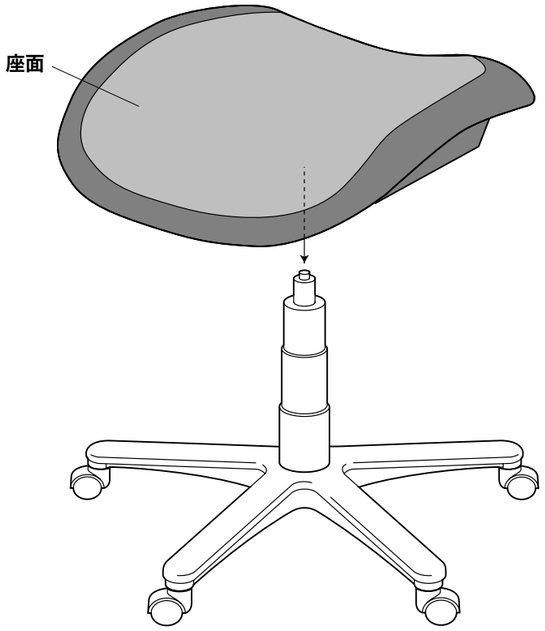

5 背面にアームレストを取り付けます。

① アームレストのストッパーを回します。

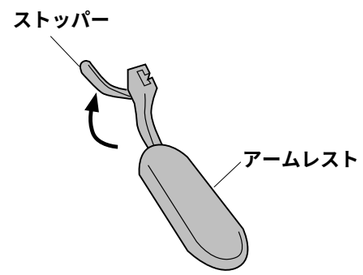

② 背面横の溝にアームレストを差し込みます。

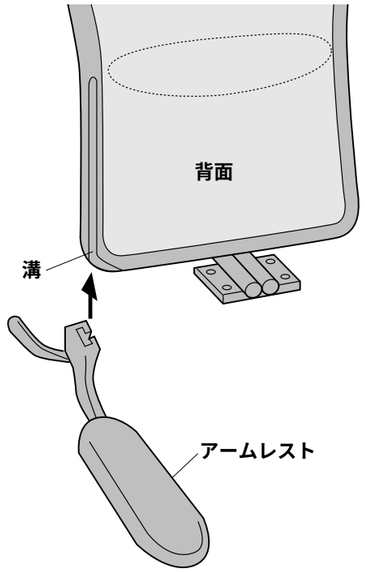

③ 差し込んだ溝の下端にスペーサーを取り付けます。

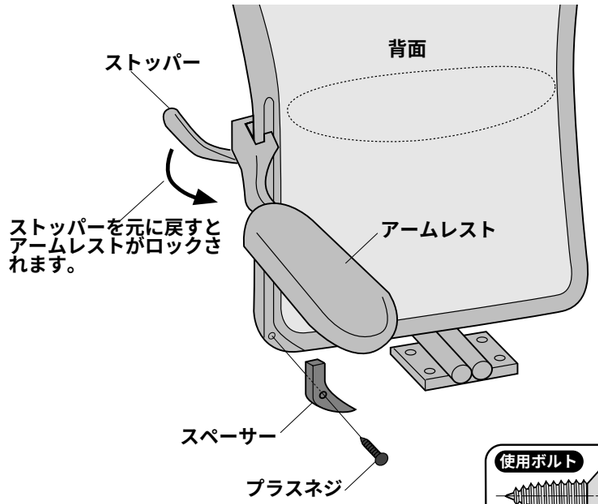

※同様にして反対側も取り付けます。

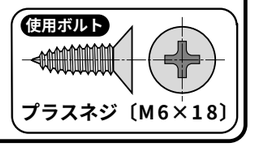

6 背面を取り付けて完成です。

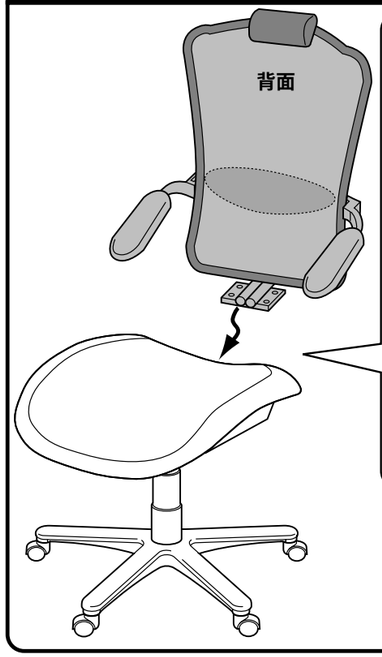

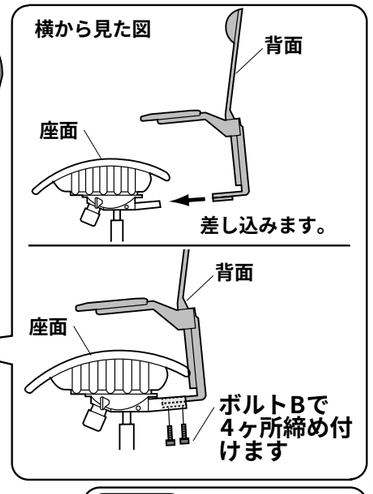

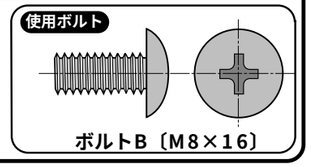

各部の調整方法

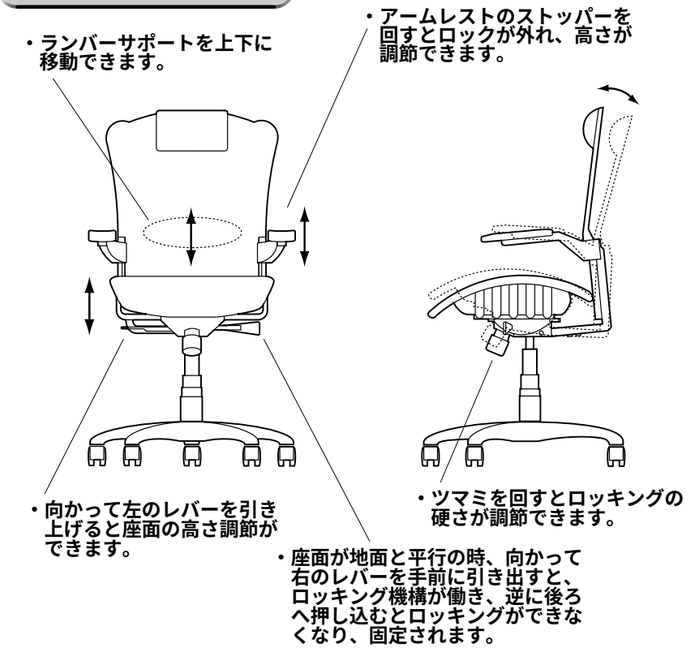

チェアの品質表示

外形寸法：幅670×奥行630×高さ1150~ 1240mm
(座面高さ:520~ 610mm)
材質：座面、背面/ナイロン、グラスファイバー、ポリプロピレン
アームレスト/ポリプロピレン、ポリアミド
レッグフレーム/アルミ

⚠ 使用上の注意 ⚠

- ●直射日光の当たる場所や高温、湿気及び乾燥の著しい場所を避けてください。
- ●滑りやすい床面で使用しないでください。
- ●用途以外で使用しないでください。
- ●定期的にボルトを締め直してください。
- ●ボルトがゆるんだ状態では使用しないでください。
- ●座面やアームレストの上に登らないで下さい。転倒の原因になります。
- ●可動部に手足などを挟まないように注意してください。
- ●著しい汚れを落とす場合は、薄めた中性洗剤を使用してください。
- ●座面に勢いよく座らないで下さい。勢いよく座ると、座面に体重の3～4倍の荷重がかかり、イスが破壊される恐れがあります。

製品に関するお問い合わせ
製品の品質管理には細心の注意をはらっていますが、万一、不都合な点や製品に関するお問い合わせなどございましたら、お買求めの販売店又は右記までお気軽にご相談下さい。

03/11/JMTT

サンワサプライ株式会社
岡山サンワサプライセンター ／〒700−0825 岡山市田町1−10−1
☎086-223-3311 FAX086-223-5123
東京サンワサプライセンター ／〒140−8566 東京都品川区南大井6−5−8
☎03-5763-0011 FAX03-5763-0033