OAチェア(SNC-MU1Rシリーズ)組立説明書

Ver1.0

この度は、弊社製品をお買求めいただきましてありがとうございました。
本製品は組立式になっておりますので、下記の要領で組立ててください。
パッキングケースの中には、下記の部品が入っています。

組立説明書は組立て後も大切に保管してください。

この製品を第三者に貸し出すときは、この説明書も共に貸し出し、よく読んでから使用するようご指導ください。

★用意していただくもの・・・・・プラスドライバー
手袋（組立て時のケガ等を防ぐために必ず着用してください）

完成図

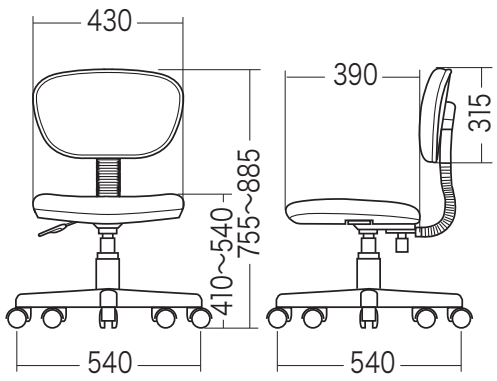

組立て部品

※部品の欠品や破損があった場合は、品番(SNC-MU1RBLKなど)と下記の部品番号(①～⑪)と部品名(ボルトAなど)をお知らせください。

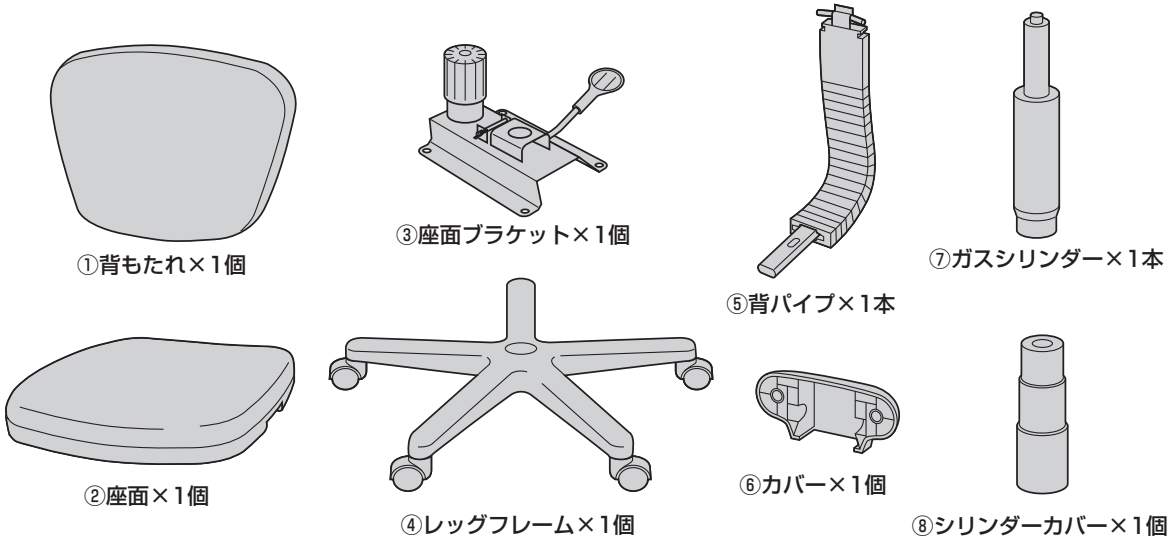

ボルトセット

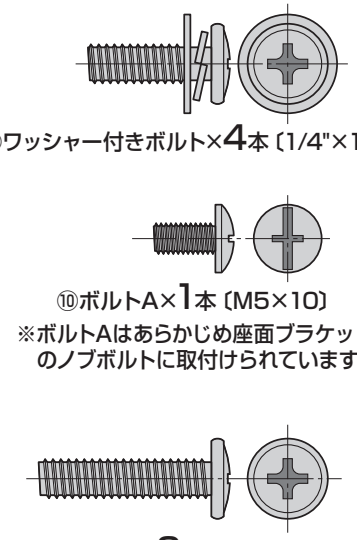

1 レッグフレームにガスシリンダーとシリンダーカバーを差し込みます。

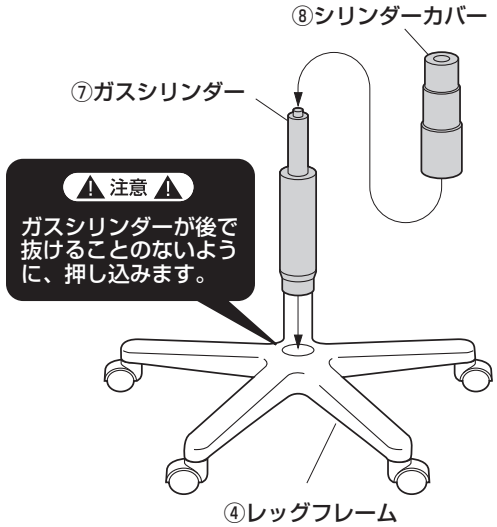

2 座面ブラケットからノブボルトとピンを取外します。

❶ノブボルトに付いているボルトAを取外します。

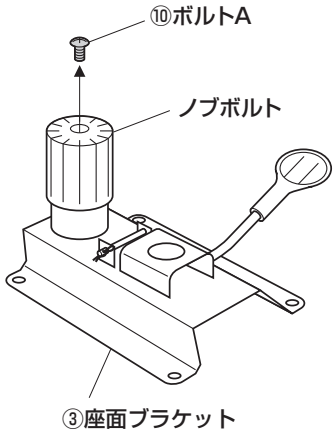

❷ノブボルトを矢印の方向に回し、座面ブラケットから取外します。

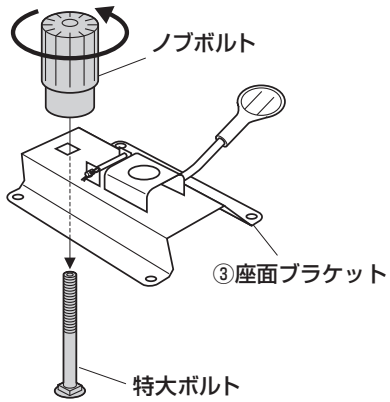

❸ストッパーを抜き取り、ピンを取外します。

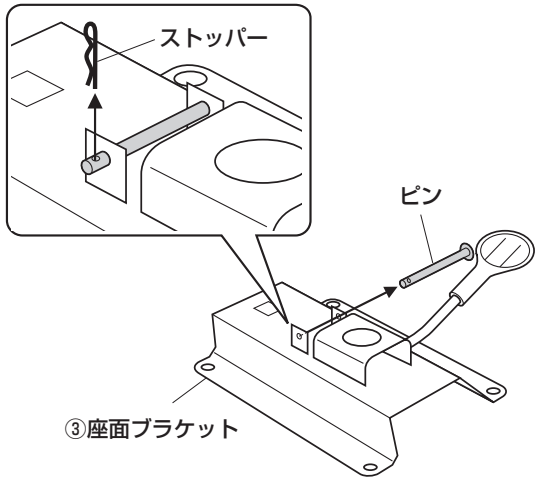

3 背もたれに背パイプを取付けます。

❶背パイプのT型鉄棒にカバーをはめ込みます。

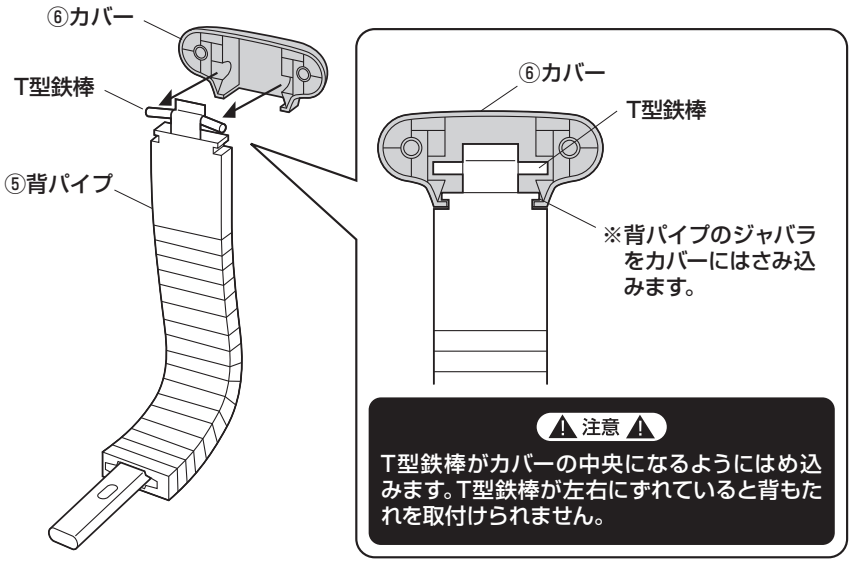

⚠ 注意 ⚠
T型鉄棒がカバーの中央になるようにはめ込みます。T型鉄棒が左右にずれていると背もたれを取付けられません。

❷背もたれに背パイプを取付けます。

※デスクなどの上に背もたれをのせて取付けます。

⚠ 注意 ⚠ ボルトはしっかりと最後まで締め込んでください。

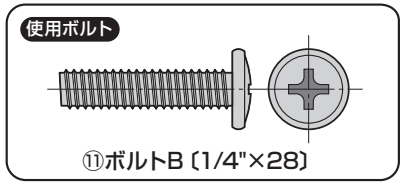

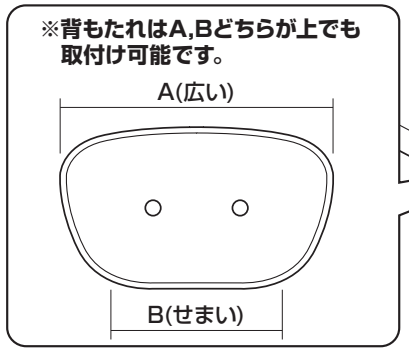

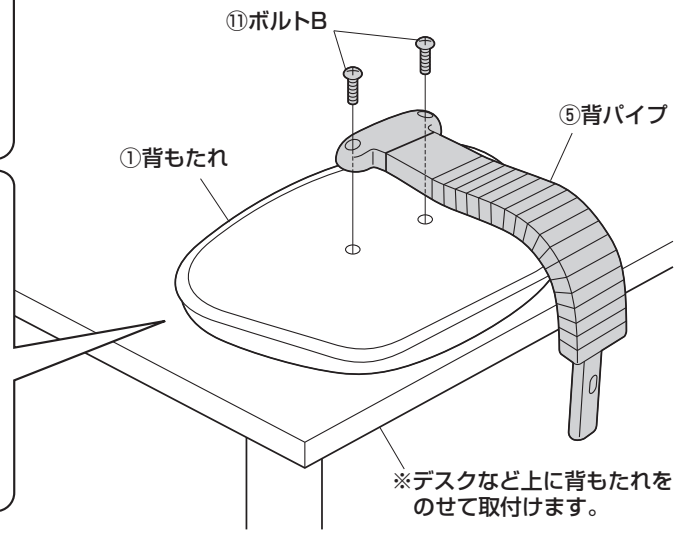

4 座面ブラケットに背パイプを取付けます。

❶背パイプと座面ブラケットにピンを差します。

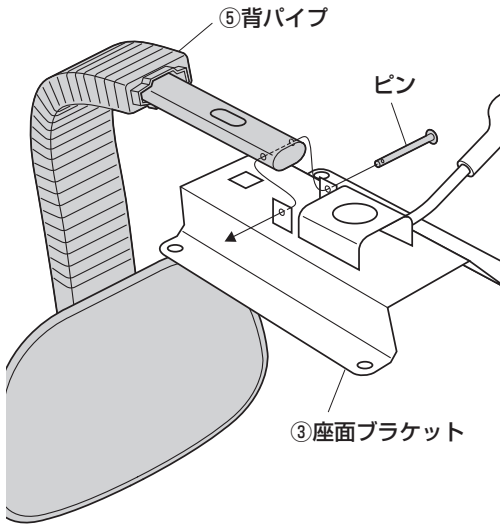

❷ピンの穴にストッパーを差し込みます。

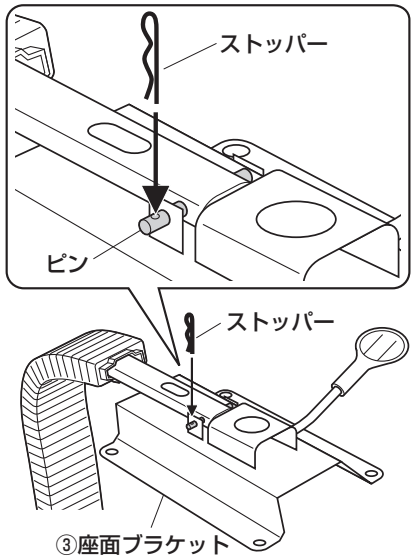

5 座面ブラケットにノブボルトを取付けます。

❶下記の順でノブボルト部を取付けます。

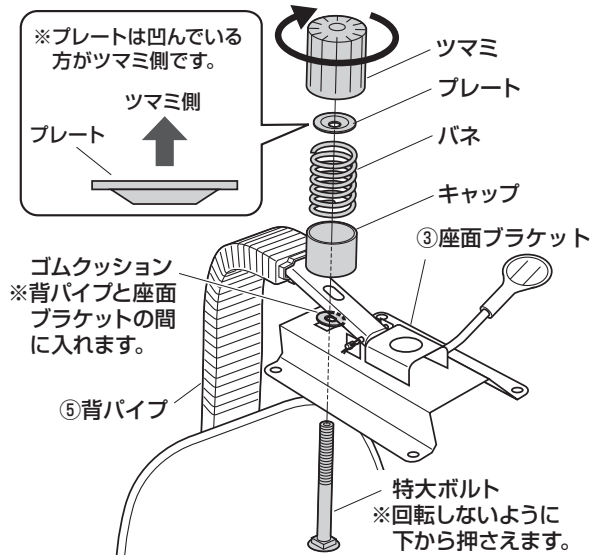

❷ボルトAを取付けます。

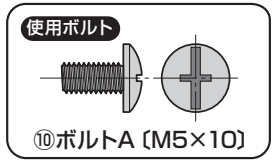

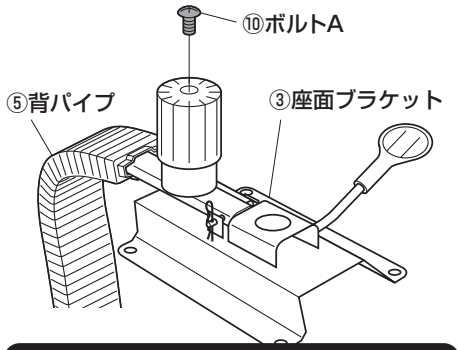

⚠ 注意 ⚠ ボルトはしっかりと最後まで締め込んでください。

6 座面裏面に座面ブラケットを取付けます。

使用ボルト

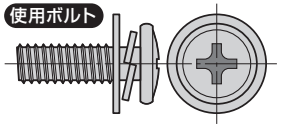

⑨ワッシャー付きボルト
〔1/4"×19〕

下から見た図

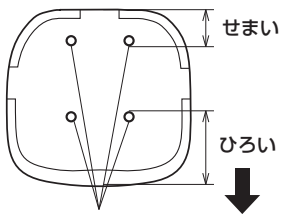

この穴を使用します。

⚠ 注意 ⚠
ボルトはしっかりと最後まで締め込んでください。

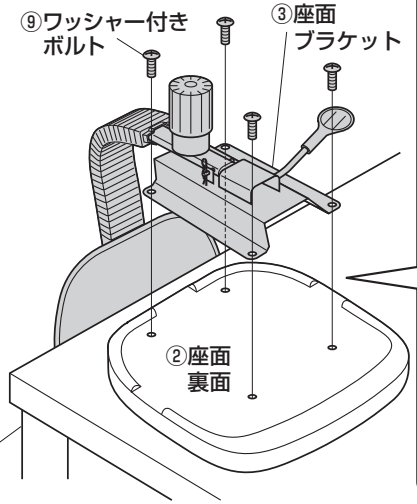

※デスクなどの上に座面をのせて取付けます。

❶4本のボルトをゆるく付けます。

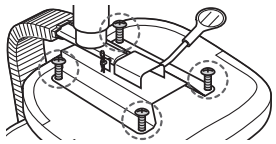

❷すべてのボルトを均等に少しずつ締め込みます。

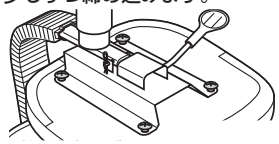

❸最後に下図の1,2,3,4の順にきつく締め付けます。

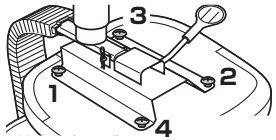

7 ガスシリンダーに座面ブラケットを差し込んで完成です。

⚠ 注意 ⚠
座面ブラケットをガスシリンダーにまっすぐ奥まで差し込んでください。
座面ブラケットが斜めに差し込まれていると、奥まで差し込まれず、ガスシリンダーが正常に作動しない場合があります。

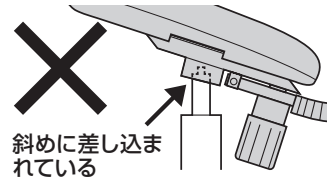

斜めに差し込まれている

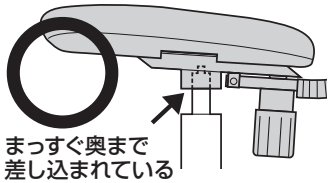

まっすぐ奥まで差し込まれている

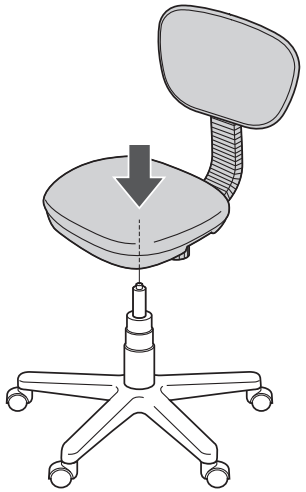

最後に

※ガスシリンダーが深く差し込まれるように、座面にしっかり体重をかけてください。

座って押し込む

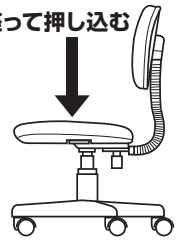

※ガスシリンダーが深く差し込まれていないと、座面の高さ調節ができません。
※何度か座面に体重をかけてガスシリンダーを確実に差し込んでください。
※体重の軽い方ではガスシリンダーが深く差し込まれない場合があります。
※固定が不十分ですと、チェアを持ち上げた時にレッグフレームが抜け落ちる場合があります。

各部の調節方法

⚠ 注意 ⚠ レバーを引き上げてガスシリンダーが正常に作動することを確認してから使用してください。
正常に作動しない場合はガスシリンダーが奥まで差し込まれていない場合がありますので、座面ブラケットを差し込み直してください。

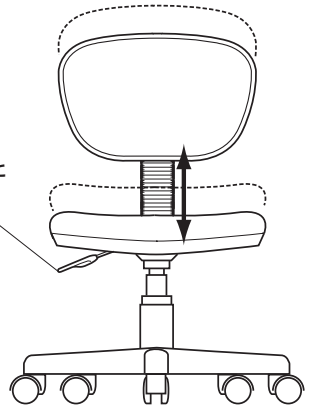

レバーを引き上げると座面の高さ調節ができます。

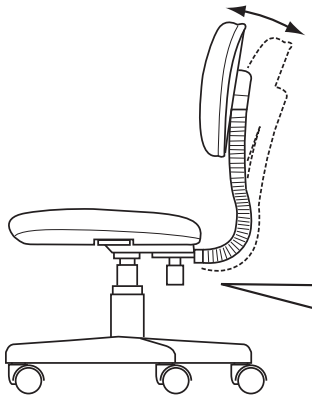

下から見た図

下から見て、ツマミを時計回りに回すとロッキングが固くなり、反時計回りに回すと緩くなります。

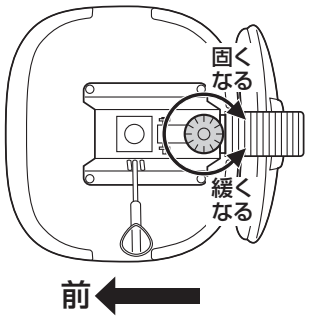

チェアの品質表示

外形寸法：幅540×奥行540×高さ755～885mm (座面高さ410～540mm)
構造部材：座部・背もたれ部/合板　脚部/ナイロン　キャスター部/ナイロン
張り材：ポリエステル　クッション材：低反発ウレタン、ウレタンフォーム

⚠ 使用上の 注意 ⚠

- ●直射日光の当たる場所や高温、湿気及び乾燥の著しい場所を避けてください。
- ●滑りやすい床面で使用しないでください。
- ●用途以外で使用しないでください。
- ●2ヶ月毎を目安に、ボルトやネジを定期的に締め直してください。
- ●ボルトやネジがゆるんだ状態では使用しないでください。
- ●座面の上に登らないでください。転倒の原因になります。
- ●可動部に手足などを挟まないように注意してください。
- ●著しい汚れを落とす場合は、薄めた中性洗剤を使用してください。
- ●座面に勢いよく座らないでください。勢いよく座ると、座面に体重の3～4倍の荷重がかかり、チェアが破壊される恐れがあります。
- ●同時に2人以上で腰掛けないでください。
- ●各調整ボルト、ネジ、ビスなどを含むパーツ類が1つでも紛失、破損、消耗した場合は、純正部品による修理が完了するまで使用しないでください。

※以上の注意に従ってご使用いただかない場合、大きな事故につながる危険がありますので、必ず守ってください。

サンワサプライ株式会社
岡山サプライセンター / 〒700-0825 岡山県岡山市北区田町1-10-1
TEL.086-223-3311 FAX.086-223-5123
東京サプライセンター / 〒140-8566 東京都品川区南大井6-5-8
TEL.03-5763-0011 FAX.03-5763-0033
https://www.sanwa.co.jp/

製品に関するお問い合わせ
製品の品質管理には細心の注意をはらっていますが、万一、不都合な点や製品に関するお問い合わせなどございましたら、お買求めの販売店又は右記までお気軽にご相談ください。

BI/AE/MFDa