OAチェア（SNC-L8シリーズ）組立説明書

Ver1.0

この度は、弊社製品をお買求めいただきましてありがとうございました。
本製品は組立式になっておりますので、下記の要領で組立ててください。
パッキングケースの中には、下記の部品が入っています。

組立説明書は組立て後も大切に保管してください。

この製品を第三者に貸し出すときは、この説明書も共に貸し出し、よく読んでから使用するようご指導ください。

★用意していただくもの・・・・・
手袋（組立て時のケガ等を防ぐために必ず着用してください）

完成図

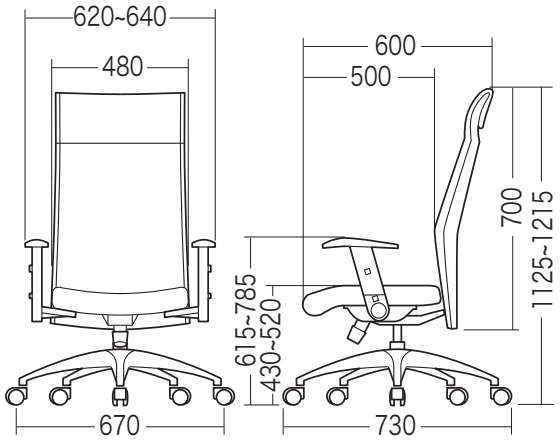

組立て部品

※部品の欠品や破損があった場合は、品番(SNC-L8)と下記の部品番号(①～⑬)と部品名(ワッシャーなど)をお知らせください。

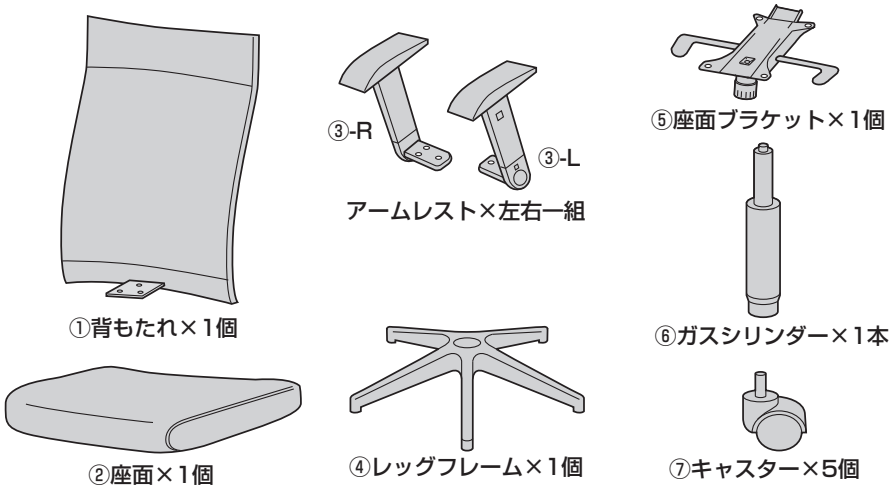

ボルトセット

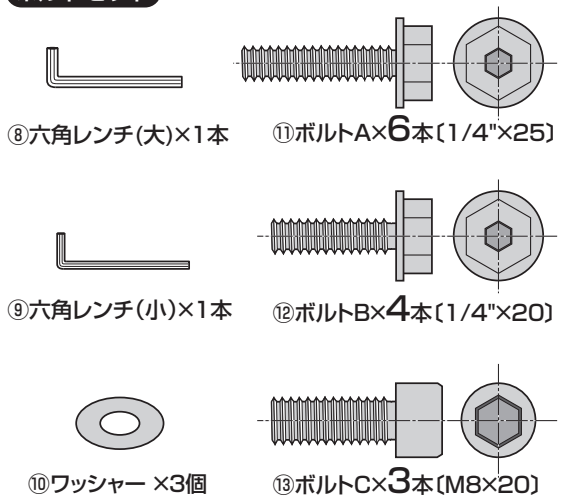

1 レッグフレームをひっくり返し、キャスターを取付けます。

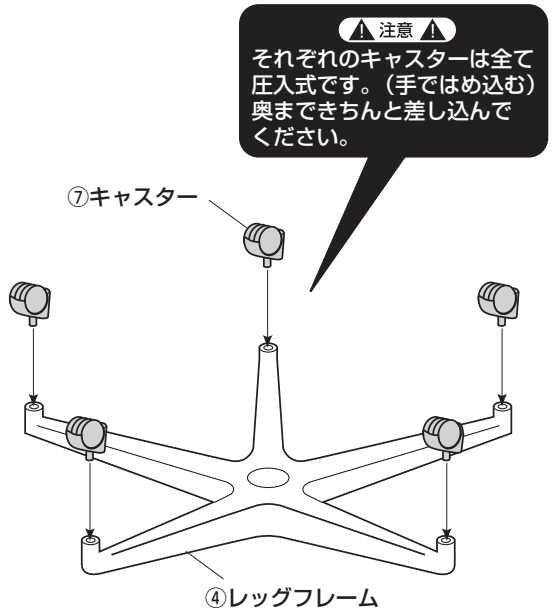

2 ガスシリンダーをレッグフレームに差し込みます。

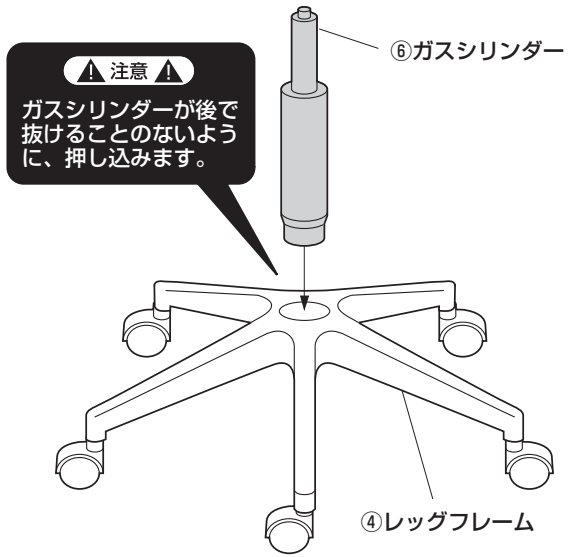

3 座面にアームレストを取付けます。

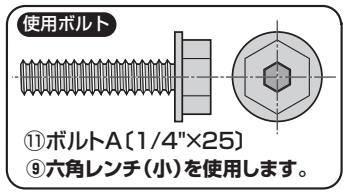

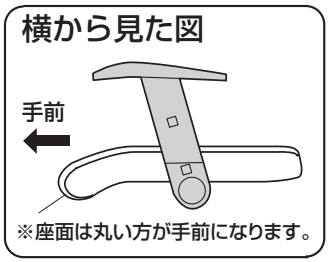

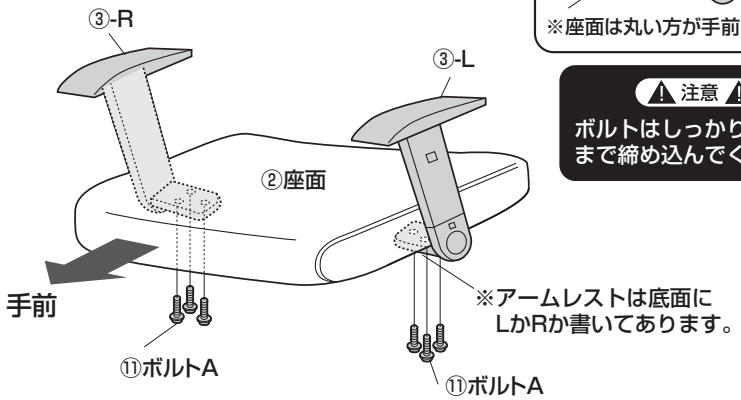

⚠注意⚠
ボルトはしっかりと最後まで締め込んでください。

4 座面裏側に座面ブラケットを取付けます。

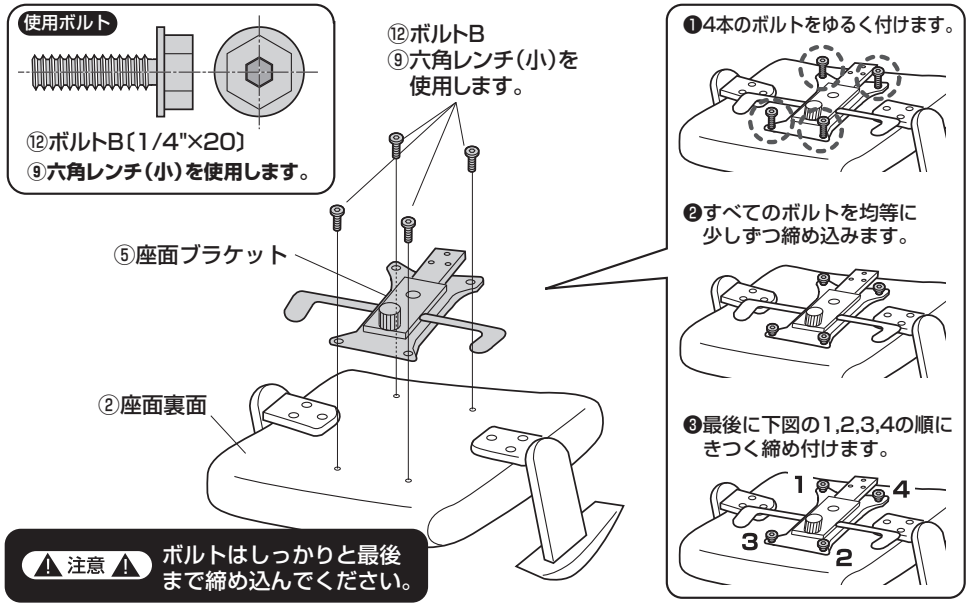

⚠注意⚠ ボルトはしっかりと最後まで締め込んでください。

5 ガスシリンダーに座面ブラケットを差し込みます。

※ガスシリンダーが深く差し込まれるように、座面にしっかり体重をかけてください。

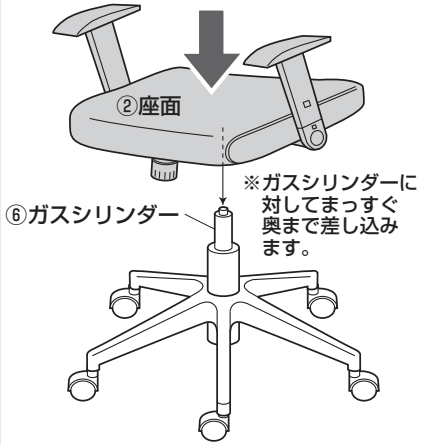

6 背面を取付けて完成です。

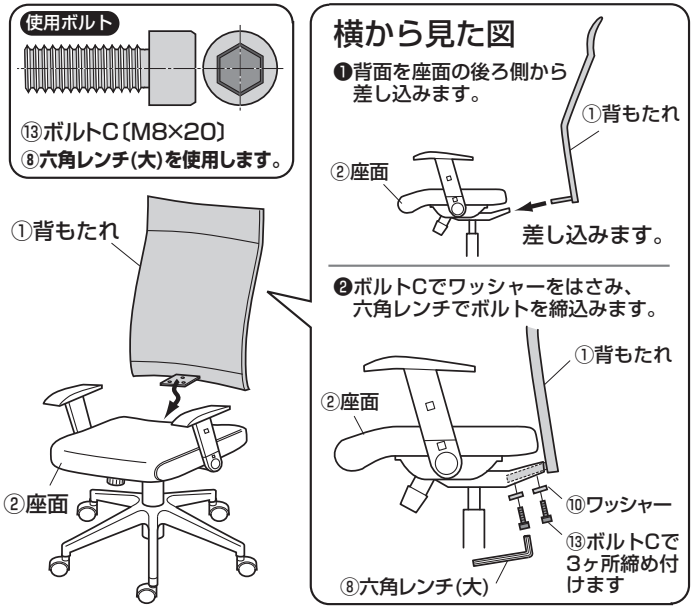

各部の調節方法

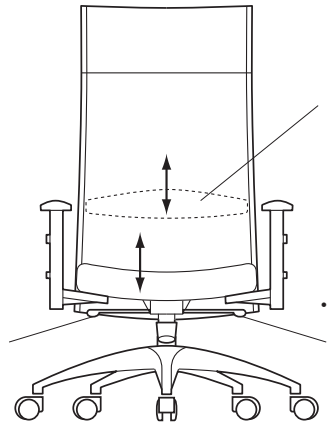

・ランバーサポートを上下に移動できます。

・レバーを引き上げると座面の高さ調節ができます。イスに座ってない状態で引き上げると座面が上昇し、イスに座った状態で引き上げると座面が下降します。

・レバーを引き上げると、背もたれロッキング機構が働き、逆に下げると背もたれロッキングができなくなり、固定されます。

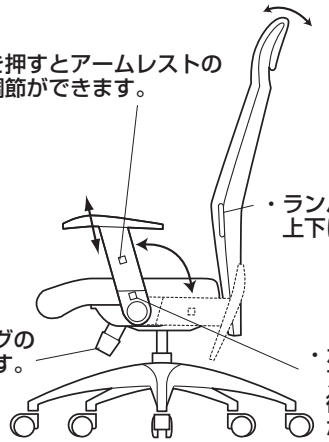

・ボタンを押すとアームレストの高さが調節ができます。

・ランバーサポートを上下に移動できます。

・ノブを回すと背もたれロッキングの硬さが調節できます。

・ボタンを押すとアームレストを後ろに倒すことができます。

⚠注意⚠
アームレストを倒した状態から、元の状態に戻す時に、勢いよく行わないでください。アームレストが破損する場合があります。

チェアの品質表示

外形寸法：幅670×奥行730×高さ1125～1215mm
(座面高さ430～520mm)
構造部材：座部・背もたれ部/合板、ウレタンフォーム　脚部/アルミ
キャスター部/ナイロン　アームレスト/ポリウレタン、ポリプロピレン
張り材：本革(裏面はポリ塩化ビニル)　クッション材：ウレタンフォーム

⚠使用上の注意⚠

- ●直射日光の当たる場所や高温、湿気及び乾燥の著しい場所を避けてください。
- ●滑りやすい床面で使用しないでください。
- ●用途以外で使用しないでください。
- ●2ヶ月毎を目安に、ボルトやネジを定期的に締め直してください。
- ●ボルトやネジがゆるんだ状態では使用しないでください。
- ●座面・肘あて部の上に登らないでください。転倒の原因になります。
- ●可動部に手足などを挟まないように注意してください。
- ●著しい汚れを落とす場合は、薄めた中性洗剤を使用してください。
- ●座面に勢いよく座らないでください。勢いよく座ると、座面に体重の3～4倍の荷重がかかり、チェアが破壊される恐れがあります。
- ●同時に2人以上で腰掛けないでください。
- ●各調整ボルト、ネジ、ビスなどを含むパーツ類が1つでも紛失、破損、消耗した場合は、純正部品による修理が完了するまで使用しないでください。

※以上の注意に従ってご使用いただかない場合、大きな事故につながる危険がありますので、必ず守ってください。

製品に関するお問い合わせ
BI/AE/MFDa

製品の品質管理には細心の注意をはらっていますが、万一、不都合な点や製品に関するお問い合わせなどございましたら、お買求めの販売店又は右記までお気軽にご相談ください。

サンワサプライ株式会社
岡山サプライセンター／〒700-0825 岡山県岡山市北区田町1-10-1
TEL.086-223-3311 FAX.086-223-5123
東京サプライセンター／〒140-8566 東京都品川区南大井6-5-8
TEL.03-5763-0011 FAX.03-5763-0033
https://www.sanwa.co.jp/