OAチェアー（SNC-L6）組立説明書

この度は、弊社製品をお買求めいただきましてありがとうございました。
このOAチェアーは組立式になっておりますので、下記の要領で組み立ててください。
パッキングケースの中には、下記の部品が入っています。

★用意していただくもの・・・・・プラスドライバー、
手袋（組立て時のケガ等を防ぐために必ず着用してください。）

完成図

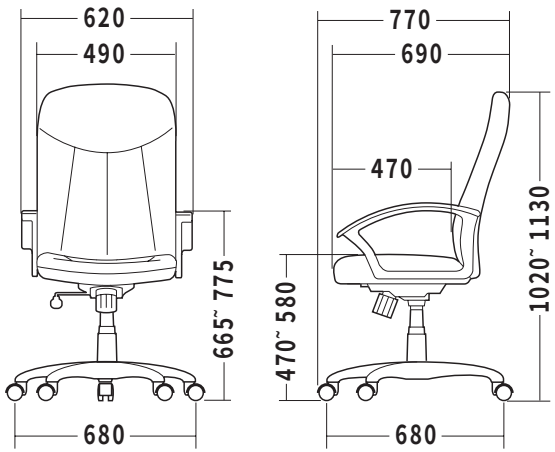

組立て部品

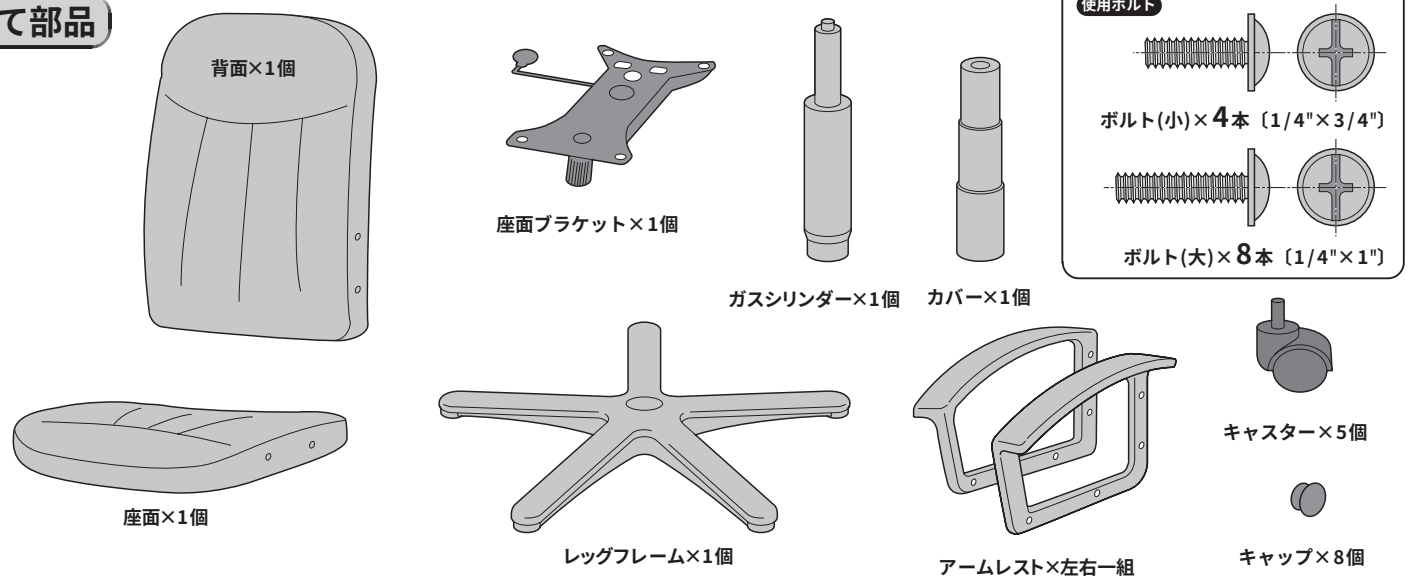

1 レッグフレームの下面にキャスターを取付けます。

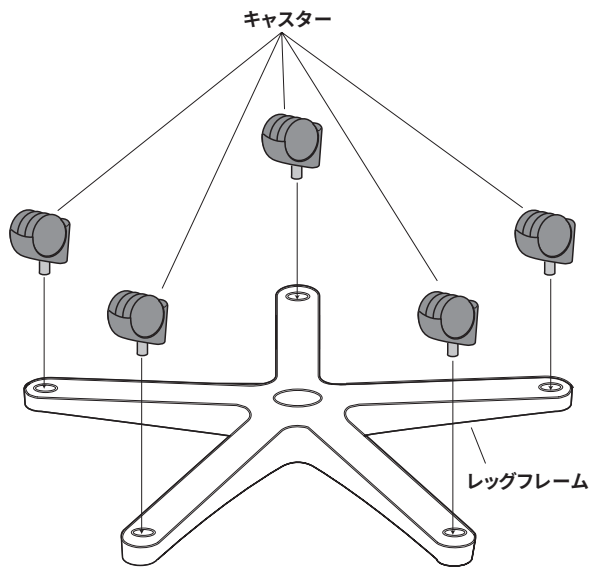

※強く差し込みます。

2 ガスシリンダーにカバーをかぶせ、レッグフレームに取付けます。

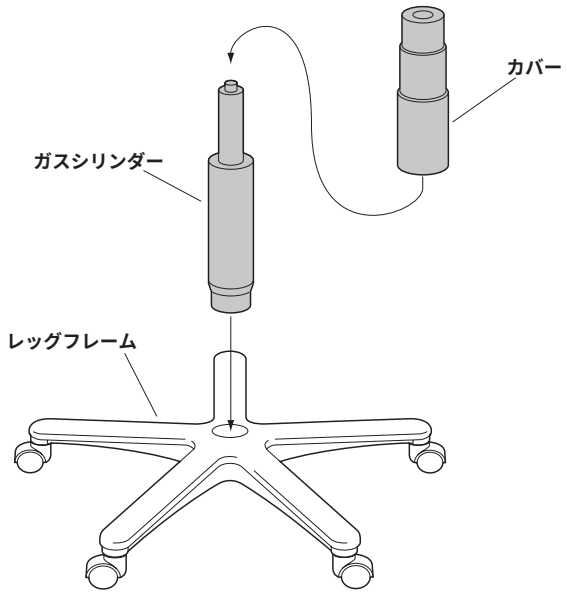

※強く差し込みます。

3 座面の裏面に座面ブラケットを取付けます。

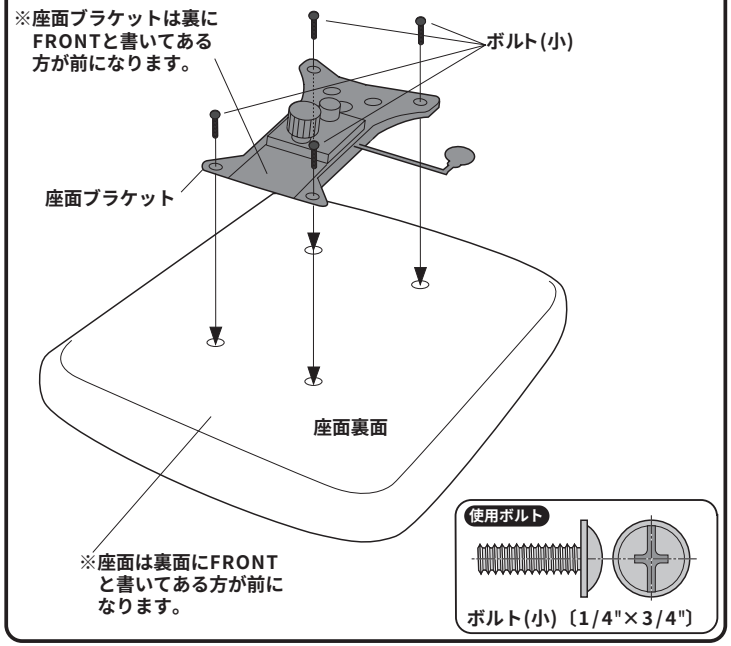

4 ガスシリンダーに座面を差し込みます。

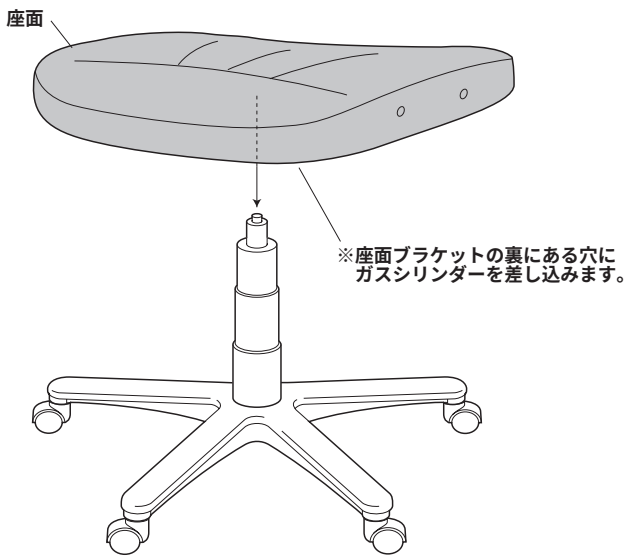

5 アームレスト(左右)を取付けます。

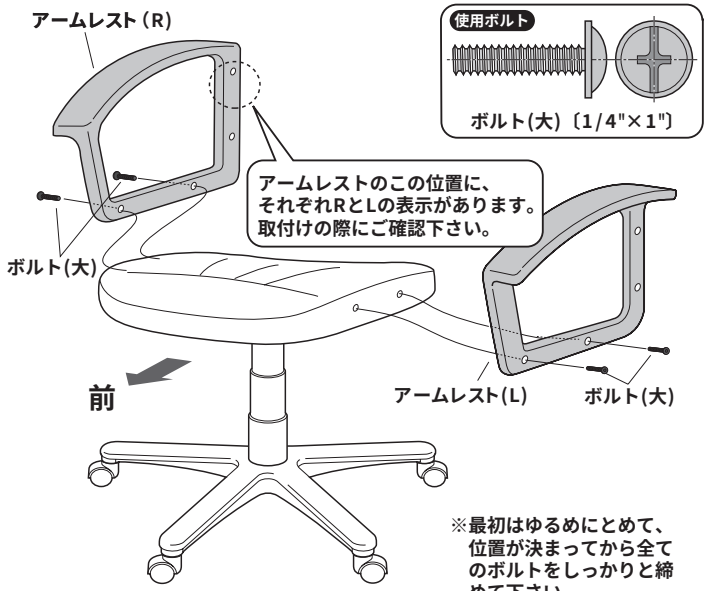

6 アームレストに背面を取付けます。

7 アームレストのボルト穴にキャップを差し込んで完成です。

各部の調整方法

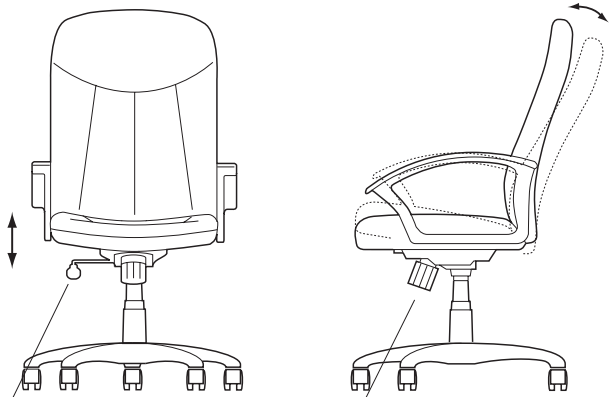

・レバーを引き上げると座面の高さ調節ができます。
・座面が地面と平行の時、レバーをイスの正面から見て左方向に引き出すと、ロッキング機構が働き、逆に右方向へ差し込むとロッキングができなくなり、固定されます。

・ツマミを回すとロッキングの固さが調節できます。

チェアの品質表示

外形寸法：幅680×奥行770×高さ1020~ 1130mm
(座面高さ:470~ 580mm)
材質：座面、背面/合板、ウレタン
アームレスト/P.P.(ポリプロピレン)
レッグフレーム/ナイロン
張り材/本革張り(裏面、側面はP.V.C.)
クッション材/ウレタン

⚠ 使用上の注意 ⚠

●直射日光の当たる場所や高温、湿気及び乾燥の著しい場所を避けてください。
●滑りやすい床面で使用しないでください。
●用途以外で使用しないでください。
●定期的にボルトを締め直してください。
●ボルトがゆるんだ状態では使用しないでください。
●座面やアームレストの上に登らないで下さい。転倒の原因になります。
●可動部に手足などを挟まないように注意してください。
●著しい汚れを落とす場合は、薄めた中性洗剤を使用してください。
●座面に勢いよく座らないで下さい。勢いよく座ると、座面に体重の3～4倍の荷重がかかり、イスが破壊される恐れがあります。

製品に関するお問い合わせ
製品の品質管理には細心の注意をはらっていますが、万一、不都合な点や製品に関するお問い合わせなどございましたら、お買求めの販売店又は右記までお気軽にご相談下さい。
08/12/TTD&T

サンワサプライ株式会社
岡山サンワサプライセンター ／〒700-0825 岡山市田町1-10-1
☎086-223-3311 FAX086-223-5123
東京サンワサプライセンター ／〒140-8566 東京都品川区南大井6-5-8
☎03-5763-0011 FAX03-5763-0033