OAチェアー（SNC-JR1）組立説明書

この度は、弊社製品をお買求めいただきましてありがとうございました。
このOAチェアーは組立式になっておりますので、下記の要領で組み立ててください。
パッキングケースの中には、下記の部品が入っています。

★用意していただくもの
・手袋（組み立て時のケガ等を防ぐために必ず着用してください。）

完成図

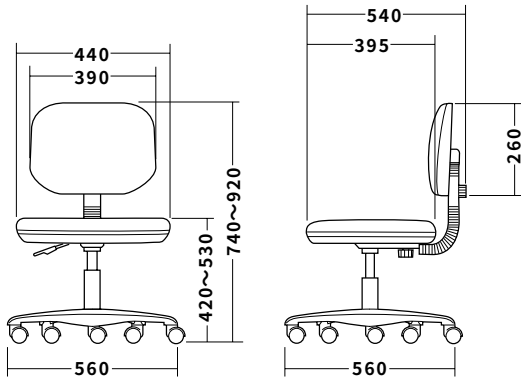

組立て部品

座面部×1個

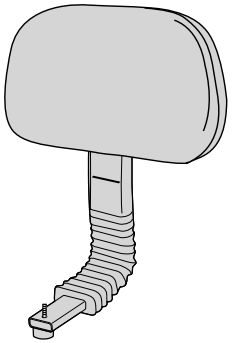

背面部(ノブボルト付き)×1個

1 付属ノブボルトで背面部を取り付けます。

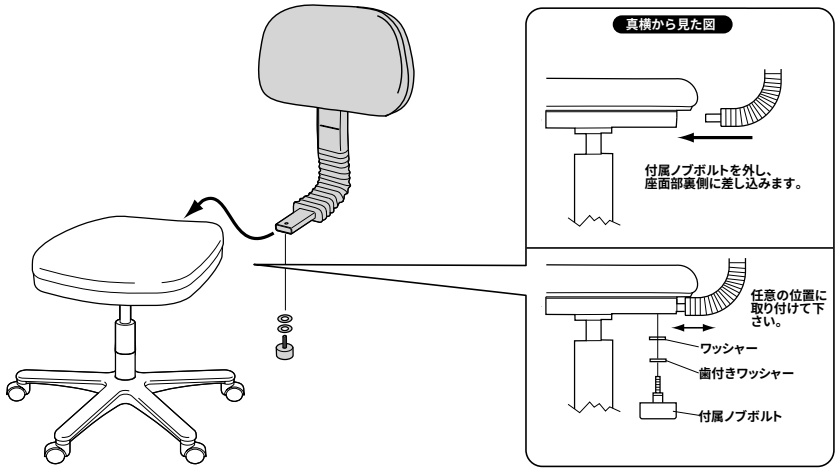

各部の調節方法

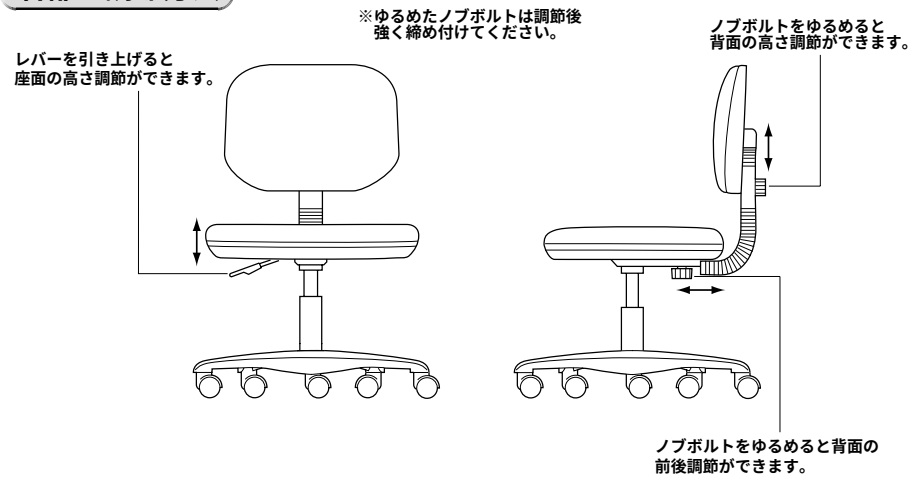

サンワサプライ株式会社

岡山サンワサプライセンター／〒700−0825 岡山市田町1−10−1
☎086-223-3311 FAX086-223-5123
東京サンワサプライセンター／〒140−8566 東京都品川区南大井6−5−8
☎03-5763-0011 FAX03-5763-0033

製品に関するお問い合わせ
製品の品質管理には細心の注意をはらっていますが、万一、不都合な点や製品に関するお問い合わせなどございましたら、お買求めの販売店又は右記までお気軽にご相談下さい。

00/12/JMNT