OAチェア（SNC-H02）組立説明書

SANWA SUPPLY

この度は、弊社製品をお買求めいただきましてありがとうございました。
このOAチェアは組立式になっておりますので、下記の要領で組み立ててください。
パッキングケースの中には、下記の部品が入っています。

★用意していただくもの
手袋（組み立て時のケガ等を防ぐために必ず着用してください。）

完成図

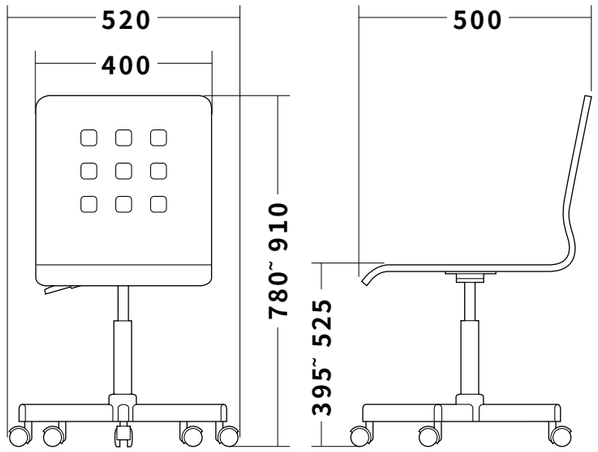

組立て部品

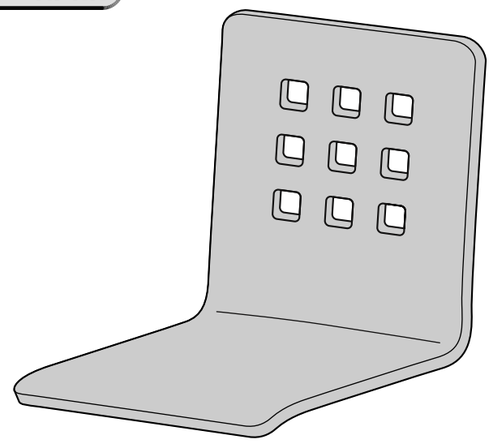

座面×1個

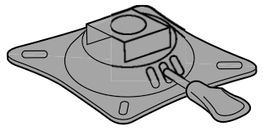

座面ブラケット×1個

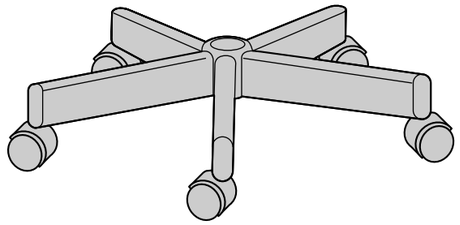

レッグフレーム×1個

使用ボルト

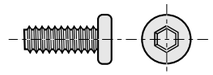

六角穴付きボルト×4本〔1/4"×15〕

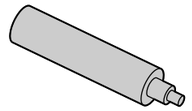

ガスシリンダー×1個

六角レンチ×1本

ワッシャー×4個

スプリングワッシャー×4個

1 座面に座面ブラケットを取り付けます

使用ボルト

六角穴付きボルト〔1/4"×15〕

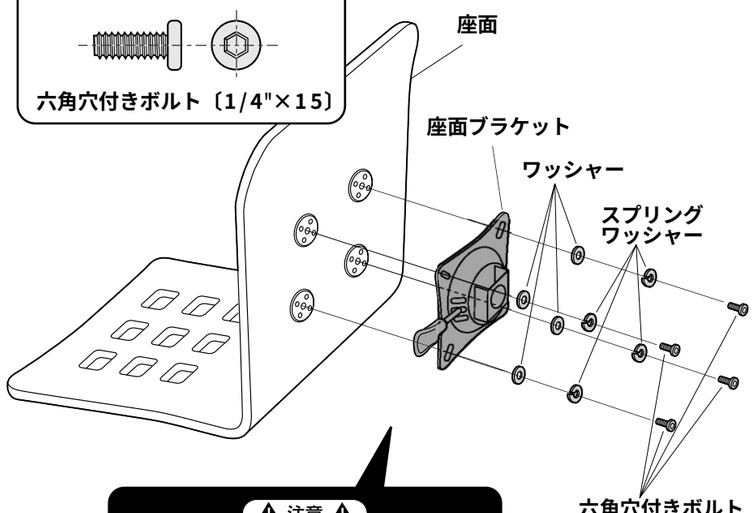

⚠ 注意 ⚠

はじめに全てのボルトをゆるめに付け、
その後きつく締め付けます。

2 座面にガスシリンダー、レッグフレームを取り付けて完成です

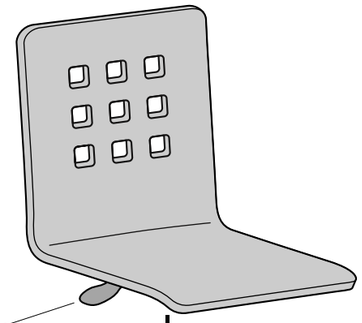

座面昇降レバー
座っていない状態で上に引き上げると座面が上昇し、座った状態で上に引き上げると座面が下降します。

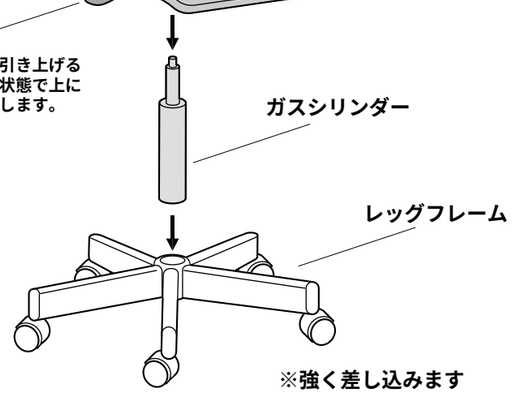

※強く差し込みます

チェアの品質表示

外形寸法：幅520×奥行500×高さ780～910mm
(座面高さ:395～525mm)
座部/木材　脚部/スチール
キャスター部/ウレタン樹脂
表面加工/ラッカー塗装（木部）
エポキシ樹脂粉体塗装（金属部）

⚠ 使用上の注意 ⚠

- 直射日光の当たる場所や高温、湿気及び乾燥の著しい場所を避けてください。
- 滑りやすい床面で使用しないでください。
- 用途以外で使用しないでください。
- 定期的にボルトを締め直してください。
- ボルトがゆるんだ状態では使用しないでください。
- 座面の上に登らないで下さい。転倒の原因になります。
- 可動部に手足などを挟まないように注意してください。
- 著しい汚れを落とす場合は、薄めた中性洗剤を使用してください。
- 座面に勢いよく座らないで下さい。勢いよく座ると、座面に体重の3～4倍の荷重がかかり、イスが破壊される恐れがあります。

製品に関するお問い合わせ
製品の品質管理には細心の注意をはらっていますが、万一、不都合な点や製品に関するお問い合わせなどございましたら、お買求めの販売店又は右記までお気軽にご相談下さい。

05/12/TTNT

サンワサプライ株式会社
岡山サンワサプライセンター ／〒700-0825　岡山市田町1-10-1
☎086-223-3311 FAX086-223-5123
東京サンワサプライセンター ／〒140-8566　東京都品川区南大井6-5-8
☎03-5763-0011 FAX03-5763-0033