座イス（SNC-F11シリーズ）取扱説明書

この度は、弊社製品をお買求めいただきましてありがとうございました。
安全のため、下記の取扱方法を守ってお使い下さい。

完成図

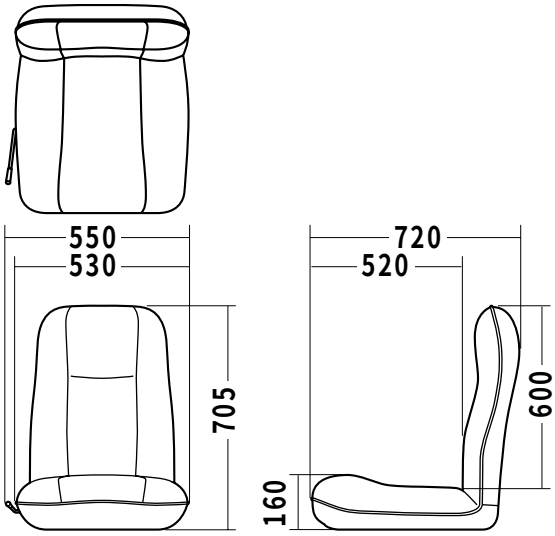

品質表示

外形寸法:幅550mm×奥行き720mm×高さ705mm
構造部材:座部・背もたれ部/スチール、ウレタンフォーム
張り材:メッシュファブリック
クッション材:ウレタンフォーム

⚠ 使用上の注意 ⚠

- 直射日光の当たる場所や高温、湿気及び乾燥の著しい場所を避けてください。
- 用途以外で使用しないでください。
- 可動部に手足などを挟まないように注意してください。
- 著しい汚れを落とす場合は、薄めた中性洗剤を使用してください。
- 背もたれに勢いよくもたれないでください。背もたれに通常の3～4倍の荷重がかかり、イスが破壊される恐れがあります。

使用方法

※座面右側にある背もたれ調整レバーを引くことにより、
背もたれの傾きをお好みの角度で固定できます。

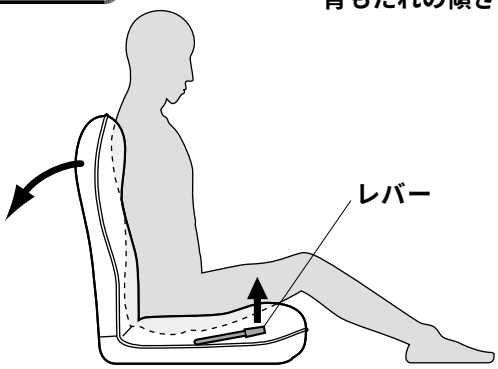

背もたれにもたれたままレバーを
引くと、背もたれが倒れていきます。

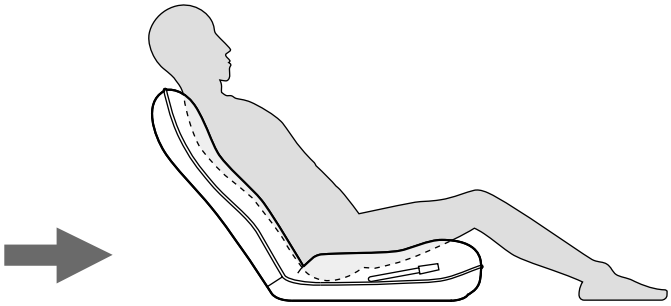

お好みの角度に達した時点でレバーを
放すと、その角度で固定できます。

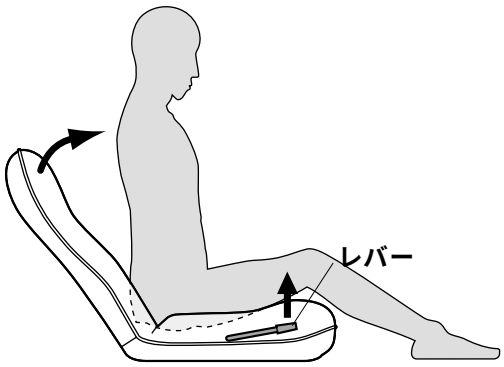

背もたれにもたれていない状態でレバーを
引くと、背もたれが上昇していきます。

製品に関する
お問い合わせ

製品の品質管理には細心の注意をはらっていますが、万一、不都合な点や製品に関するお問い合わせなどございましたら、お買求めの販売店又は右記までお気軽にご相談下さい。

05/05/JMDaU

サンワサプライ株式会社

岡山サンワサプライセンター ／〒700−0825 岡山市田町1−10−1
☎086-223-3311 FAX086-223-5123
東京サンワサプライセンター ／〒140−8566 東京都品川区南大井6−5−8
☎03-5763-0011 FAX03-5763-0033