エコロジーチェア（SNC-E8シリーズ）組立説明書

この度は、弊社製品をお買求めいただきましてありがとうございました。
このチェアは組立式になっておりますので、下記の要領で組立ててください。
パッキングケースの中には、下記の部品が入っています。

組立説明書は組立て後も大切に保管してください。

この製品を第三者に貸し出すときは、この説明書も共に貸し出し、よく読んでから使用するようご指導ください。

★用意していただくもの・・・・・プラスドライバー
手袋（組立て時のケガ等を防ぐために必ず着用してください）

完成図

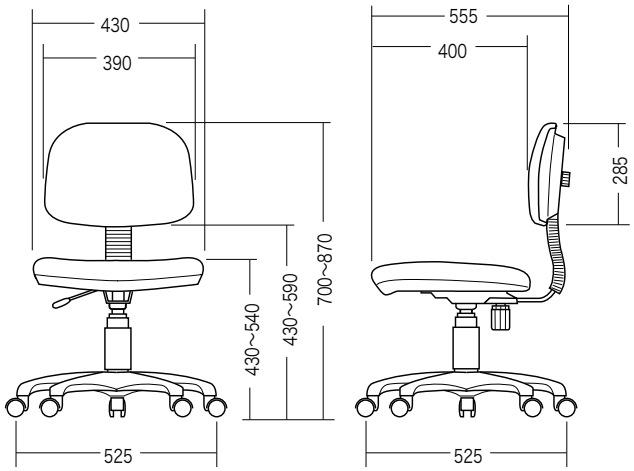

組立て部品

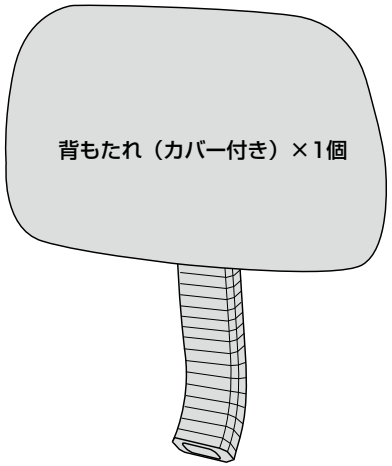

背もたれ（カバー付き）×1個

使用ボルト

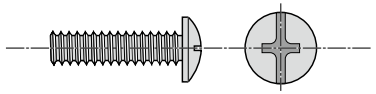

丸ボルト×4本[1/4"×17]

ノブボルト×1個

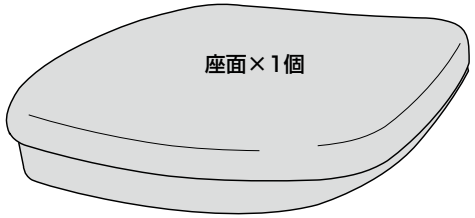

座面×1個

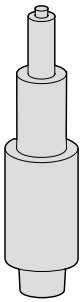

ガスシリンダー(カバー付き)×1個

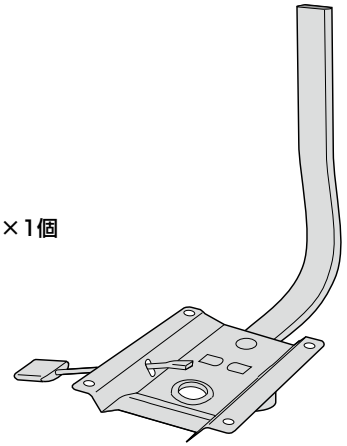

背パイプ（ブラケット付き）×1個

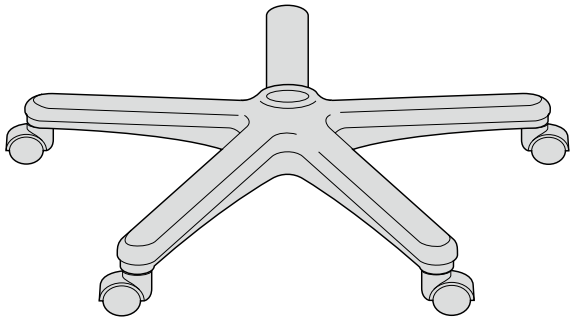

レッグフレーム(キャスター付き)×1個

1 ガスシリンダーをレッグフレームに差し込みます。

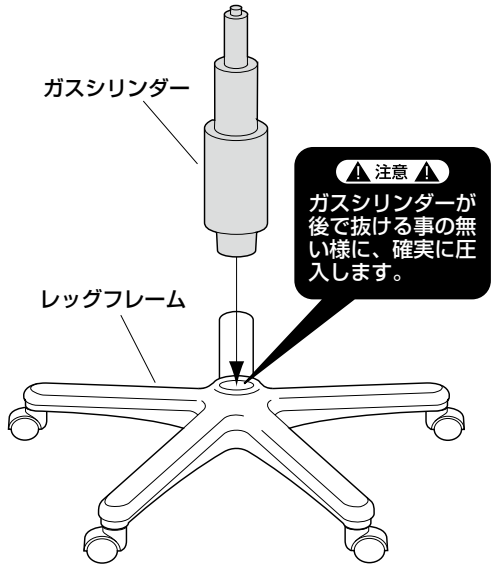

② 背パイプに背もたれを取付けます。

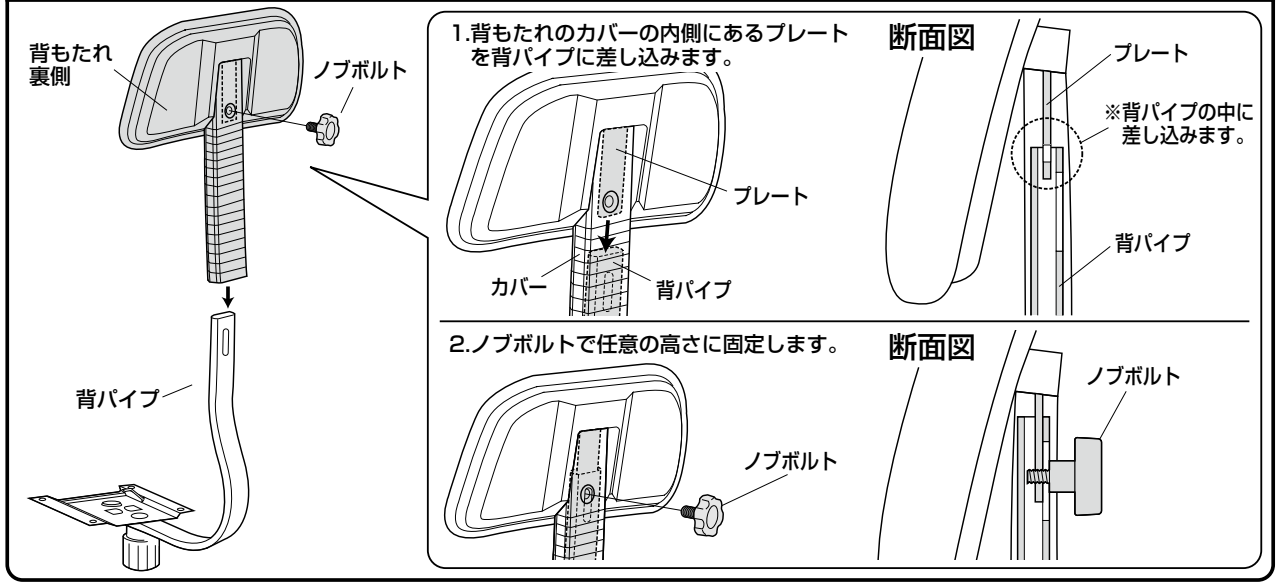

③ 座面裏側に背パイプを取付けます。

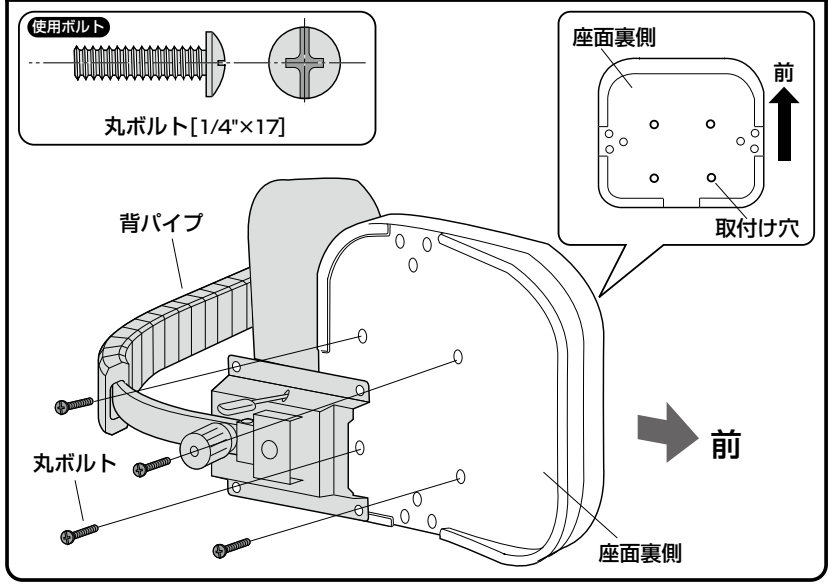

④ ガスシリンダーに座面を差し込み完成です。

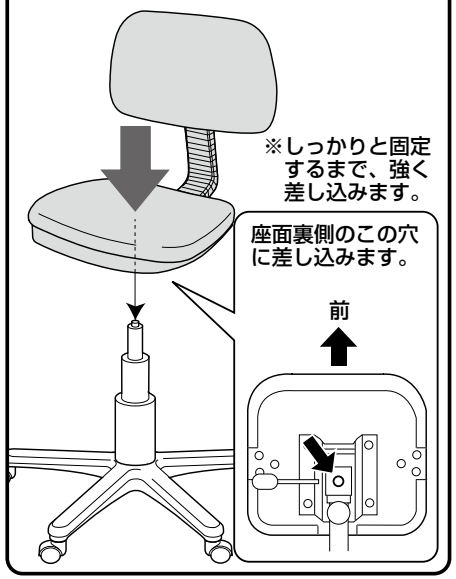

各部の調節方法

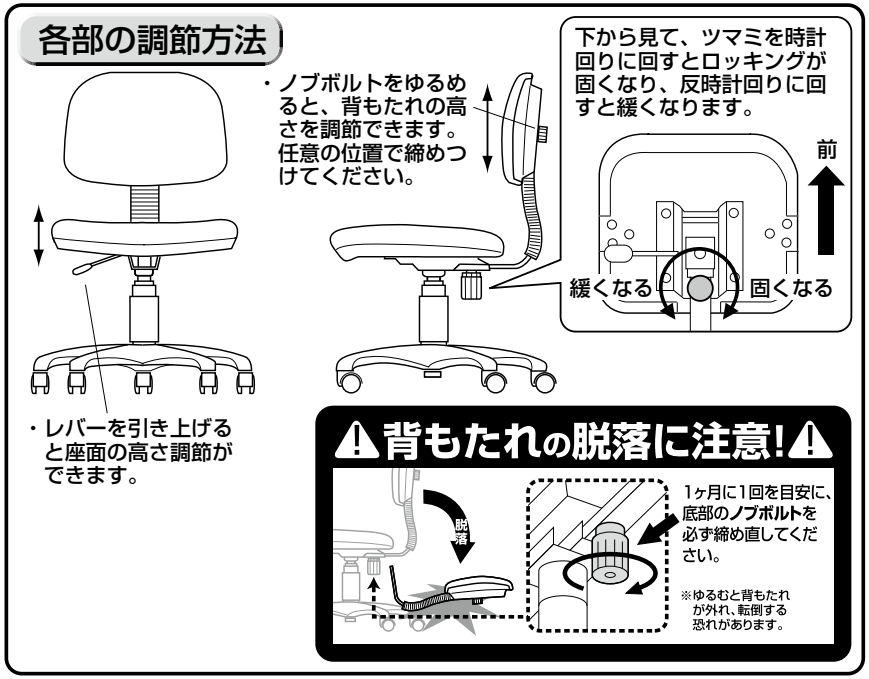

⚠背もたれの脱落に注意!⚠

チェアの品質表示

外形寸法：幅525×奥行555×高さ700～870mm
(座面高さ430～540mm)
構造部材：座部・背もたれ部/合板、ポリプロピレン
脚部/ポリプロピレン、ナイロン　キャスター部/ナイロン
張り材：アクリル（防汚加工）　クッション材/ウレタンフォーム

⚠ 使用上の 注意 ⚠

- ●直射日光の当たる場所や高温、湿気及び乾燥の著しい場所を避けてください。
- ●滑りやすい床面で使用しないでください。
- ●用途以外で使用しないでください。
- ●2ヶ月毎を目安に、ボルトやネジを定期的に締め直してください。
- ●ボルトやネジがゆるんだ状態では使用しないでください。
- ●座面の上に登らないでください。転倒の原因になります。
- ●可動部に手足などを挟まないように注意してください。
- ●著しい汚れを落とす場合は、薄めた中性洗剤を使用してください。
- ●座面に勢いよく座らないでください。勢いよく座ると、座面に体重の3～4倍の荷重がかかり、チェアが破壊される恐れがあります。
- ●同時に2人以上で腰掛けないでください。
- ●各調整ボルト、ネジ、ビスなどを含むパーツ類が1つでも紛失、破損、消耗した場合は、純正部品による修理が完了するまで使用しないでください。

※以上の注意に従ってご使用いただかない場合、大きな事故につながる危険がありますので、必ず守ってください。

製品に関するお問い合わせ
BF/AE/RKDsT

製品の品質管理には細心の注意をはらっていますが、万一、不都合な点や製品に関するお問い合わせなどございましたら、お買求めの販売店又は右記までお気軽にご相談下さい。

サンワサプライ株式会社
岡山サプライセンター ／〒700-0825 岡山県岡山市北区田町1-10-1
TEL.086-223-3311 FAX.086-223-5123
東京サプライセンター ／〒140-8566 東京都品川区南大井6-5-8
TEL.03-5763-0011 FAX.03-5763-0033
http://www.sanwa.co.jp/