OAチェア（SNC-E1シリーズ）組立説明書

この度は、弊社製品をお買求めいただきましてありがとうございました。
このOAチェアは組立式になっておりますので、下記の要領で組み立ててください。
パッキングケースの中には、下記の部品が入っています。

★用意していただくもの・・・・・プラスドライバー
手袋（組み立て時のケガ等を防ぐために必ず着用してください。）

完成図

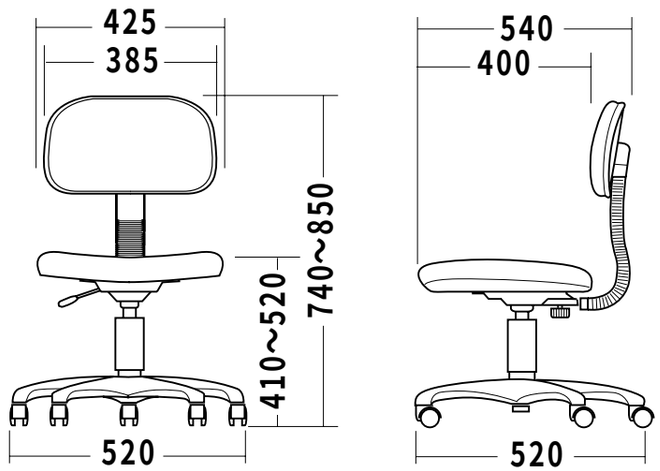

組立て部品

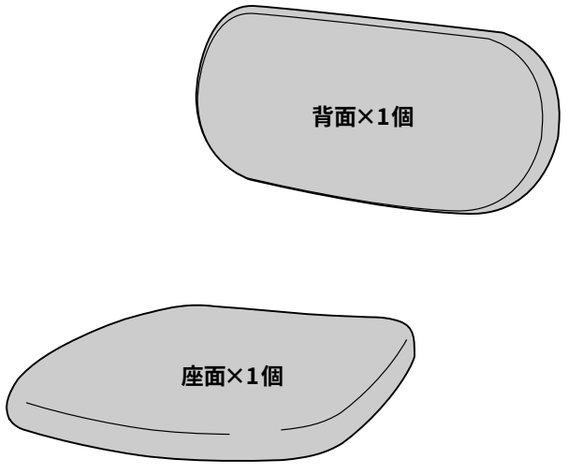

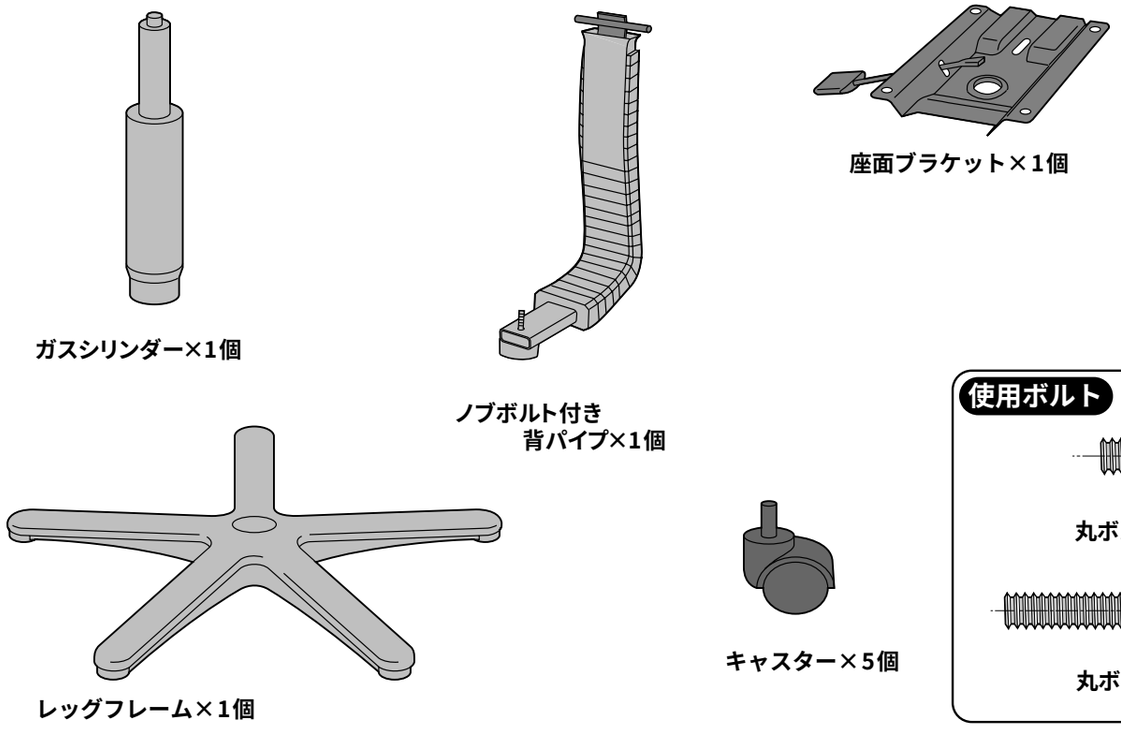

使用ボルト

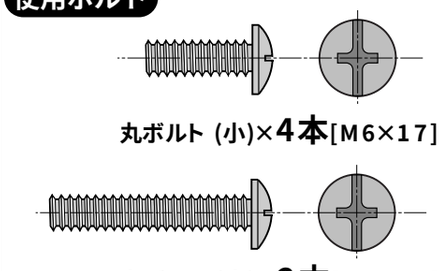

1 レッグフレームをひっくり返して、それぞれの穴にキャスターを取り付けます。

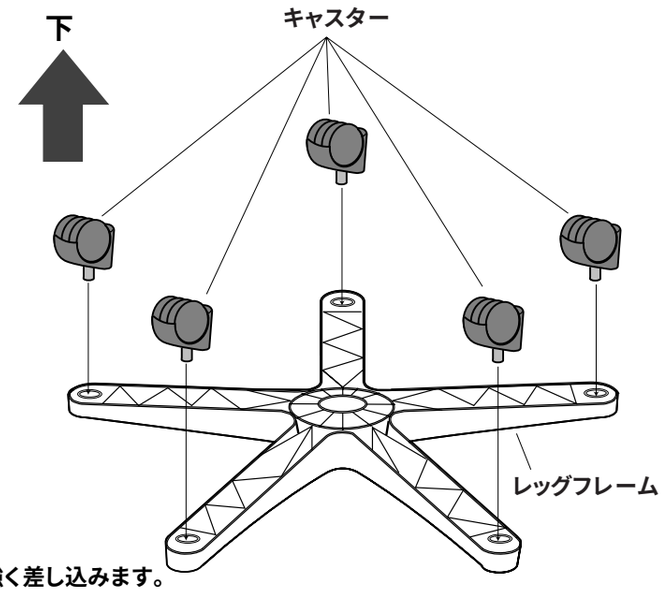

※強く差し込みます。

2 ガスシリンダーをレッグフレームに差し込みます。

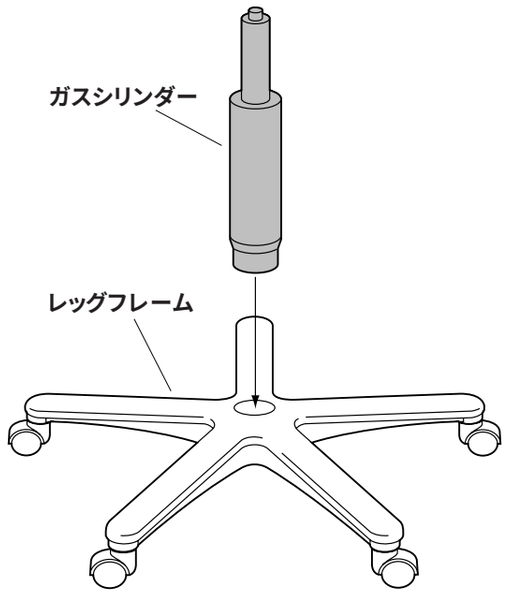

3 座面の裏面に座面ブラケットを取り付けます。

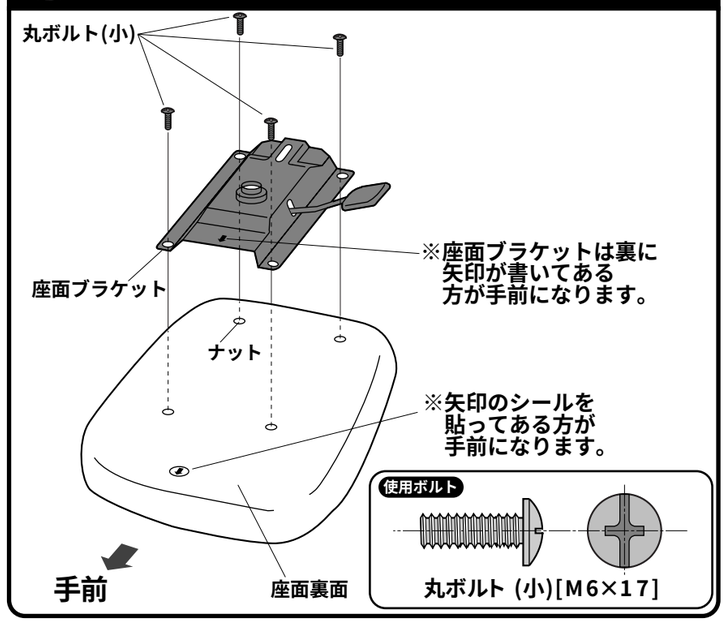

4 ノブボルト付き背パイプに背パイプ用カバーを取り付け、背面裏に背パイプを取り付けます。

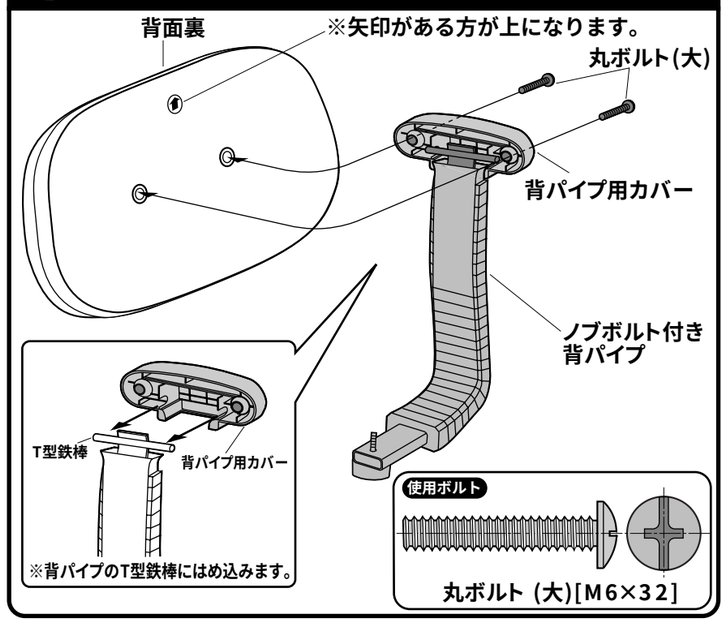

5 ガスシリンダーに座面を差し込みます。

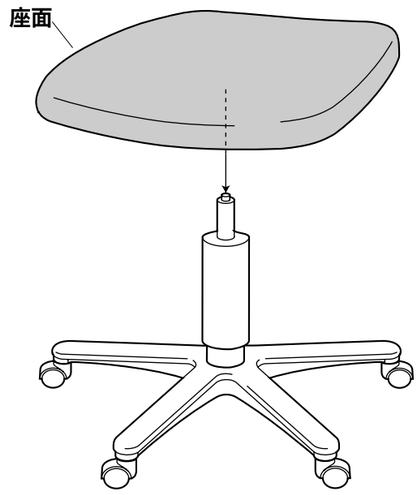

6 背パイプからノブボルトを外し、座面に背面を取り付け完成です。

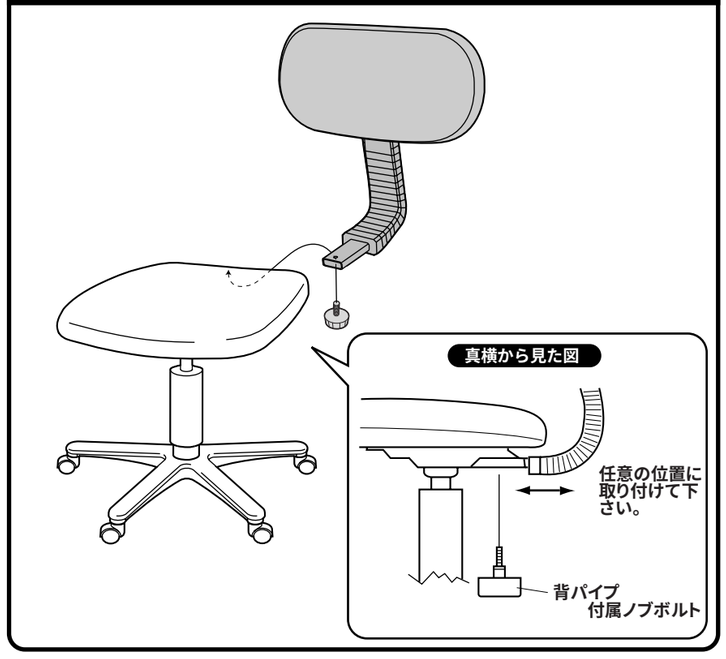

各部の調節方法

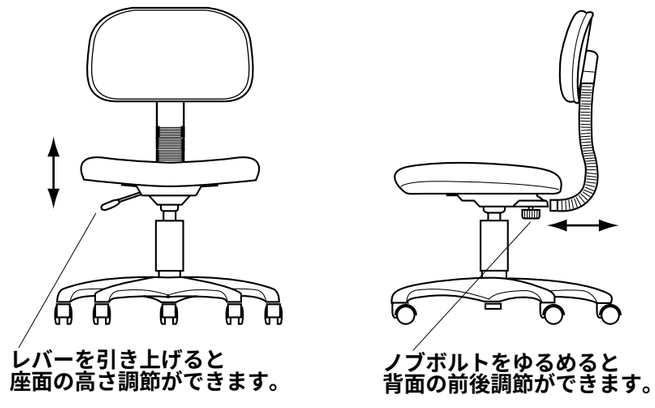

製品に関するお問い合わせ

製品の品質管理には細心の注意をはらっていますが、万一、不都合な点や製品に関するお問い合わせなどございましたら、お買求めの販売店又は右記までお気軽にご相談下さい。

03/08/SNNT

サンワサプライ株式会社

岡山サンワサプライセンター ／〒700-0825 岡山市田町1-10-1
☎086-223-3311 FAX086-223-5123
東京サンワサプライセンター ／〒140-8566 東京都品川区南大井6-5-8
☎03-5763-0011 FAX03-5763-0033