OAチェア(SNC-019BK)組立説明書

SANWA SUPPLY

この度は、弊社製品をお買い求めいただきましてありがとうございました。
このOAチェアは組立式になっておりますので、下記の要領で組み立ててください。
パッキングケースの中には、下記の部品が入っています。

★用意していただくもの・・プラスドライバー
手袋（鋼製ですので組み立ての際は必ず着用してください。

完成図

組立て部品

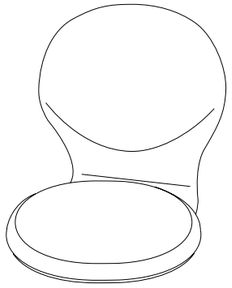

座面部 ×1

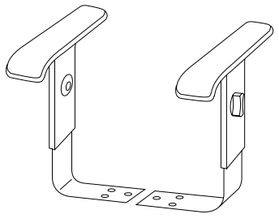

アームレスト左右1組

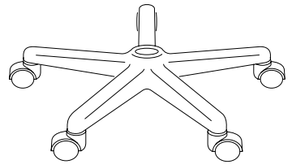

レッグフレーム ×1

ポール ×1

六角穴付きボルト×6

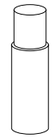

ポールカバー ×1

1 ポールにポールカバーを取り付けます。

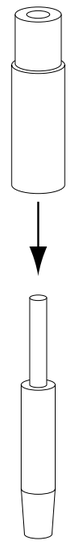

2 レッグフレームにポールを差し込みます。

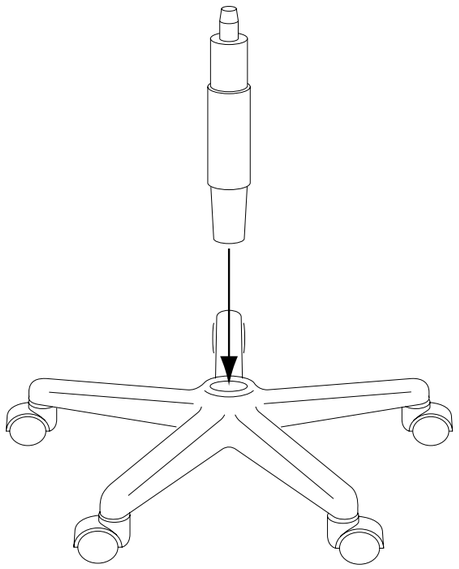

3 ポールに座面ブラケットを強く差し込みます。

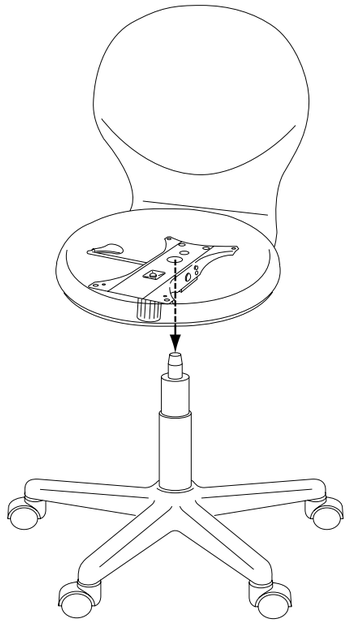

4 アームレストを六角穴付きボルトで取り付けて完成です。

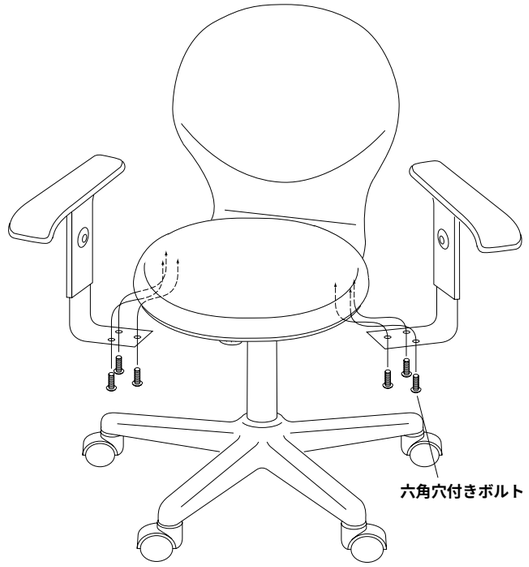

各部の調節方法

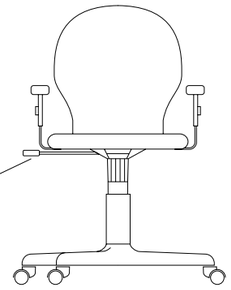

レバーを引き上げると
座面の高さ調節ができます。

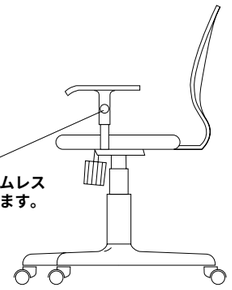

つまみを回すとアームレスト
の高さ調節ができます。

製品に関するお問い合わせ

製品の品質管理には細心の注意をはらっていますが、万一、不都合な点や製品に関するお問い合わせなどございましたら、お買求めの販売店又は右記までお気軽にご相談下さい。

サンワサプライ株式会社

岡山サンワサプライセンター / 〒700 岡山市田町1-10-1
☎086-223-3311 FAX086-223-5123
東京サンワサプライセンター / 〒140 東京都品川区南大井6-5-8
☎03-5763-0011 FAX03-5763-0033