OAチェアー(SNC-014GY・014BL)組立説明書

SANWA SUPPLY

この度は、弊社製品をお買求めいただきましてありがとうございました。
このOAチェアーは組立式になっておりますので、下記の要領で組み立ててください。
パッキングケースの中には、下記の部品が入っています。

★用意していただくもの・・・・・
手袋（鋼製ですので組み立ての際は必ず着用してください。

完成図

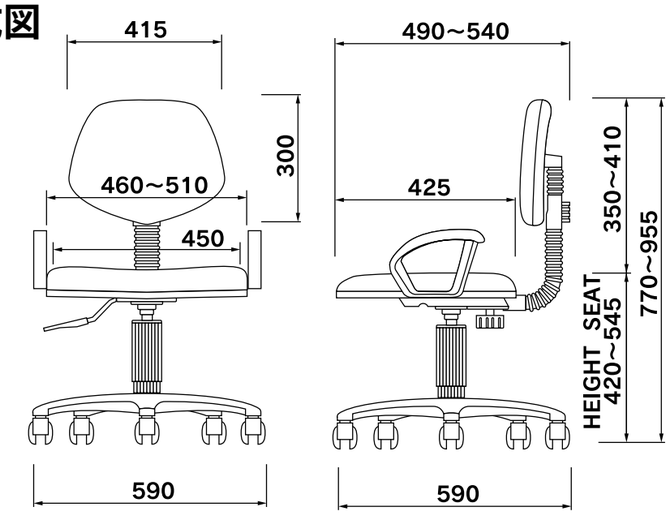

組立て部品

座面部 ×1

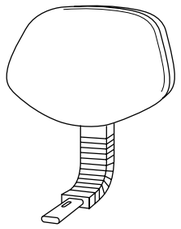

背面部 ×1

ノブボルト(小) ×2

ワッシャ(大) ×1

歯付ワッシャ(大) ×1

1 背面部を取り付けます。

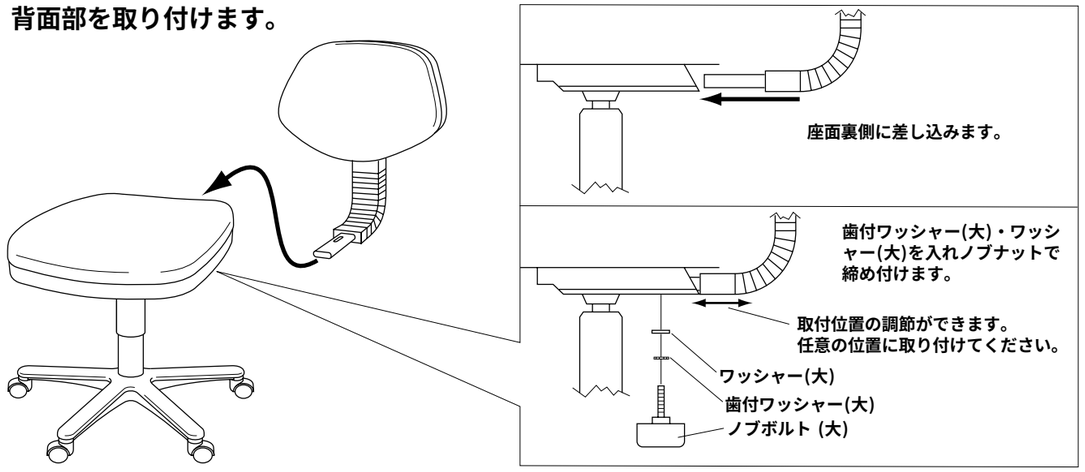

2 アームレストは幅調節ができます。

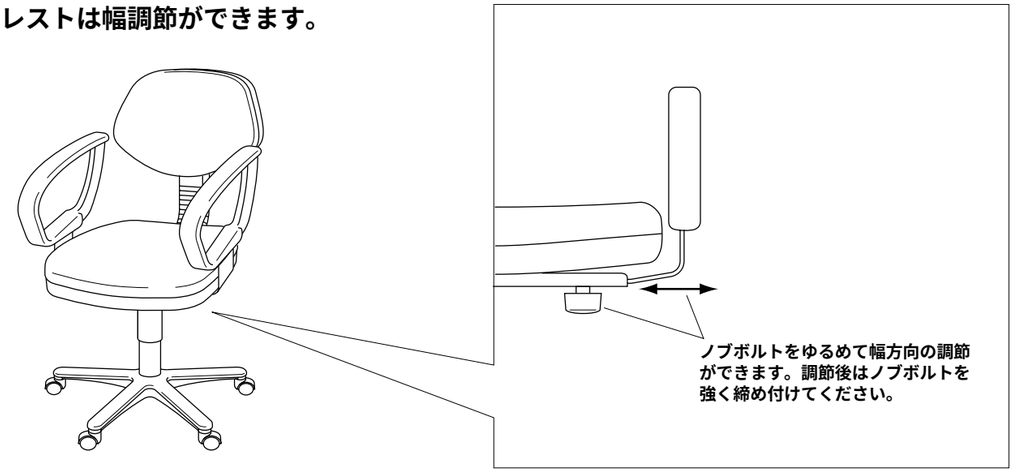

各部の調節方法

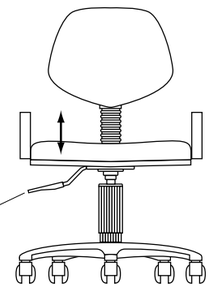

レバーを引き上げると
座面の高さ調節ができます。

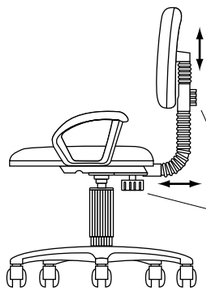

ノブボルトをゆるめると背面部の高さ調節ができます。
調節後はノブボルトを強く締め付けてください。

製品に関するお問い合わせ

製品の品質管理には細心の注意をはらっていますが、万一、不都合な点や製品に関するお問い合わせなどございましたら、お買求めの販売店又は右記までお気軽にご相談下さい。

サンワサプライ株式会社

岡山サンワサプライセンター ／〒700 岡 山 市 田 町 1 - 10 - 1
☎086-223-3311 FAX086-223-5123
東京サンワサプライセンター ／〒140 東京都品川区南大井 6 - 5 - 8
☎03-5763-0011 FAX03-5763-0033