OAチェアー（SNC-013GY・013BL）組立説明書

SANWA SUPPLY

この度は、弊社製品をお買求めいただきましてありがとうございました。
このOAチェアーは組立式になっておりますので、下記の要領で組み立ててください。
パッキングケースの中には、下記の部品が入っています。

★用意していただくもの・・・・
手袋（鋼製ですので組み立ての際は必ず着用してください。

完成図

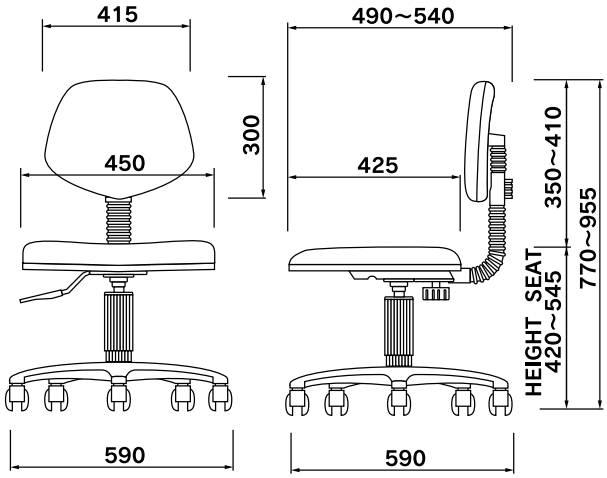

組立て部品

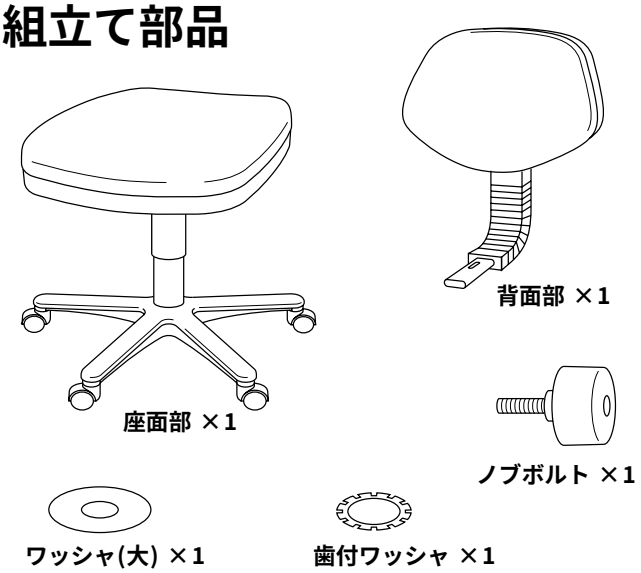

背面部を取り付けて完成です。

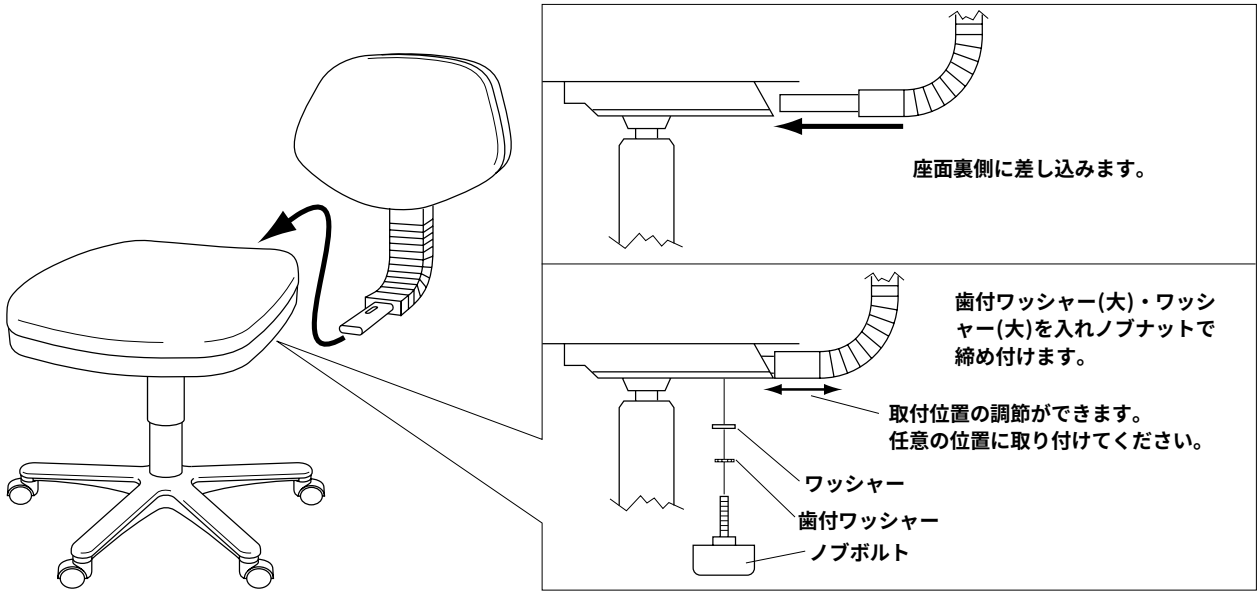

各部の調節方法

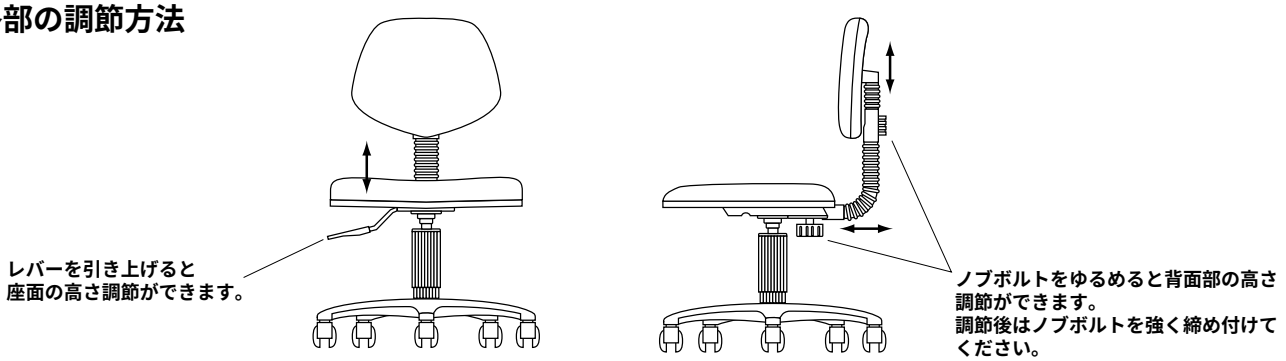

製品に関するお問い合わせ

製品の品質管理には細心の注意をはらっていますが、万一、不都合な点や製品に関するお問い合わせなどございましたら、お買求めの販売店又は右記までお気軽にご相談下さい。

東京サプライセンター
〒105 東京都品川区南大井6-5-8
TEL (03) 5763-0011 FAX (03) 5763-0033

岡山サプライセンター
〒700 岡山市田町1-10-1
TEL (086) 223-3311 FAX (086) 223-5123