SLE-12SN
LANポートロック

対応機種

RJ45コネクタを持つパソコン、LANハブなど。
※本製品使用時において、不正な利用による情報の漏洩、データの改ざんなどの損害については責任を負いかねます。

セット内容

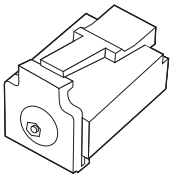

LANポートロック×3個

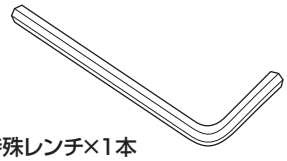

開錠用特殊レンチ×1本

※欠品や破損があった場合は、
品番(SLE-12SN)と**左記の名称**
(開錠用特殊レンチなど)を
お知らせください。

使用方法

LANポートロックを、下記の図に従ってパソコンなどのRJ45コネクタに取付けてください。

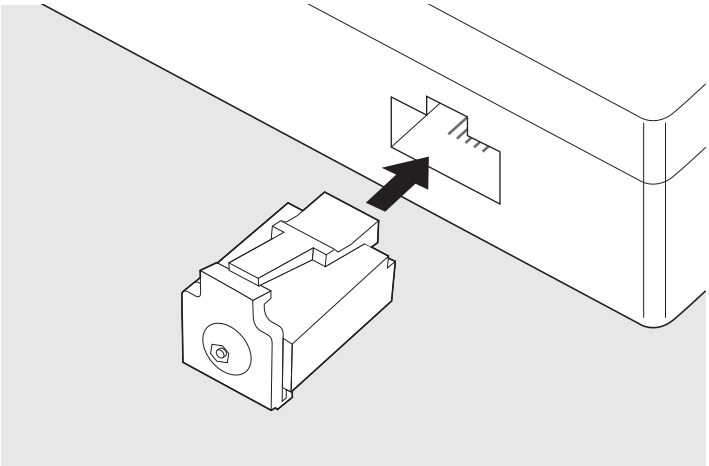

① RJ45コネクタにLANポートロックをパチッと手応えがあるまで差し込みます。

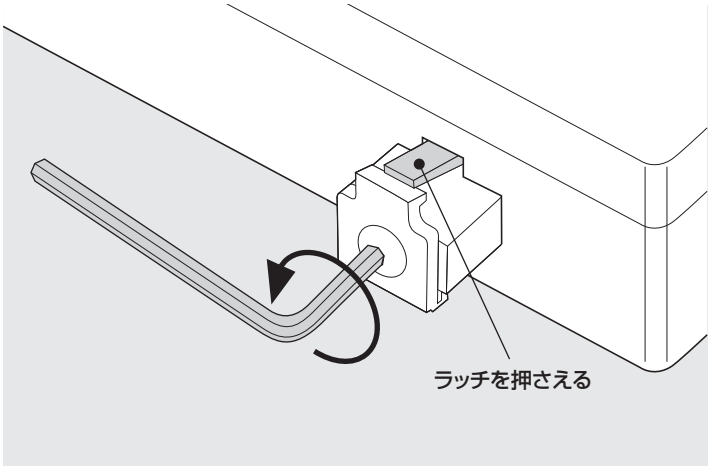

② 取外す際は付属の開錠用特殊レンチでLANポートロックのネジを反時計回りに3〜4回転し、ラッチを押さえて抜き取ります。
再度取付ける際はLANポートロックのネジを時計回りに回して、しっかりと締めてください。その後、①の通りに取付けます。

本取扱説明書の内容は、予告なしに変更になる場合があります。

サンワサプライ株式会社

ver.1.0

岡山サプライセンター / 〒700-0825 岡山県岡山市北区田町1-10-1 TEL.086-223-3311 FAX.086-223-5123
東京サプライセンター / 〒140-8566 東京都品川区南大井6-5-8 TEL.03-5763-0011 FAX.03-5763-0033
札幌営業所/〒060-0808 札幌市北区北八条西4-1-1 パストラルビルN8 TEL.011-611-3450 FAX.011-716-8990
仙台営業所/〒983-0851 仙台市宮城野区榴ヶ岡1-6-37宝栄仙台ビル TEL.022-257-4638 FAX.022-257-4633
名古屋営業所/〒453-0015 名古屋市中村区椿町16-7カジヤマビル TEL.052-453-2031 FAX.052-453-2033
大阪営業所/〒532-0003 大阪市淀川区宮原4-1-45新大阪八千代ビル TEL.06-6395-5310 FAX.06-6395-5315
福岡営業所/〒812-0012 福岡市博多区博多駅中央街8-20第2博多相互ビル TEL.092-471-6721 FAX.092-471-8078

BI/AF/KYDaLi