⚠注意 ホッチキス止めをしておりますので、開封時にはご注意ください。

PC CARD SECURITY SL-13

抜けやすいPCカードとコネクタをしっかり固定。破損を防ぎます。

対応機種

＜ノートパソコン本体＞

富士通　BIBLOシリーズ
(DCモデル・NC・NLシリーズは対応不可)

＜PCカード＞

TypeI・TypeII
(I・0のPCEM-336Tなど、ケーブルを2本接続出来るタイプは対応不可。)

＜コネクタ＞

右図の内寸より大きいコネクタには対応しておりません。

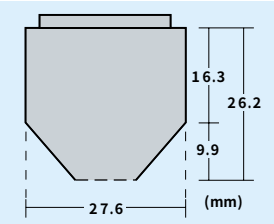

セット内容

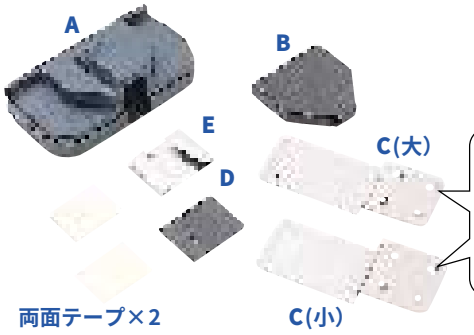

●部品A×1
●部品B×1
●部品C（小）×1
●部品C（大）×1

＜部品C側面図＞

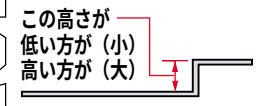

●部品D×1
●部品E×1
●両面テープ×2
●取り扱い説明書

MADE IN TAIWAN

品番 ——— SL-13
品名 ——カード抜き取り防止
価格 ——— ￥980

サンワサプライ株式会社

98/11/KHIT

カード抜き取り防止（SL-13）取扱説明書

SANWA SUPPLY

この度は、弊社製品をお買求めいただきましてありがとうございました。
このカード抜き取り防止は、下記の要領でお取り扱いください。
パッケージケースの中には、下記の部品が入っています。

セット内容

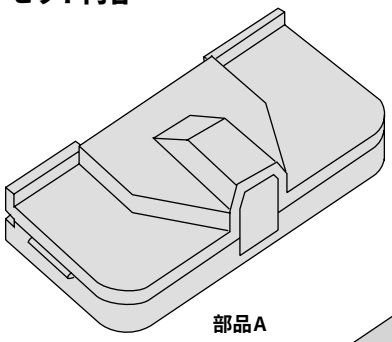

部品A

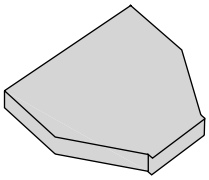

部品B

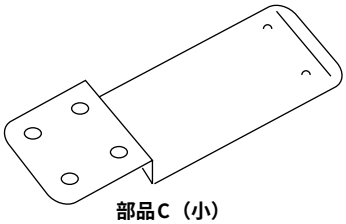

部品C（小）

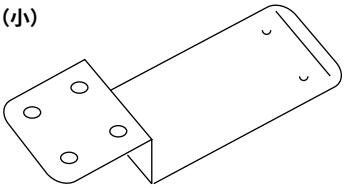

部品C（大）

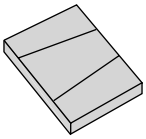

部品D

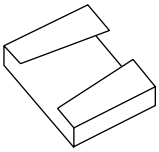

部品E

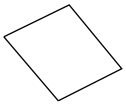

両面テープ×2

1 部品Aを開きケーブルのコネクタを挟み込むようにして蓋を閉じます。

＜カードを1枚差し込んでいる場合＞

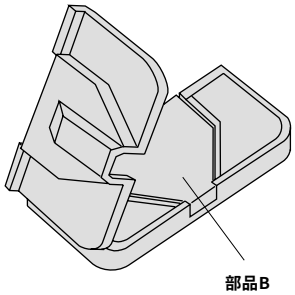

部品Aに、部品Bをはめ込みます。

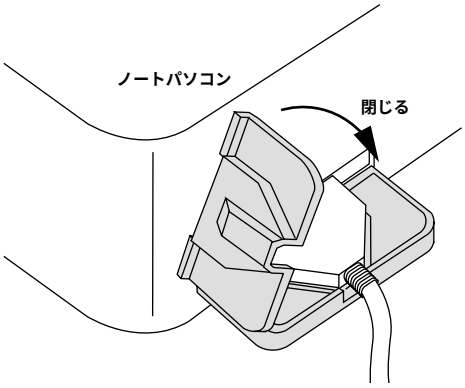

※このときカードは上部のスロットに差し込んであります。

＜カードを2枚差し込んでいる場合＞

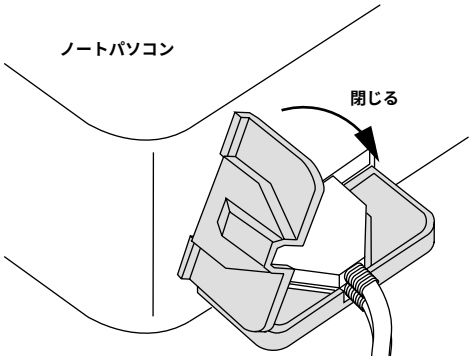

2 部品Aを固定します。

＜ノートパソコンの裏面と部品Aの差が約3mmの場合＞

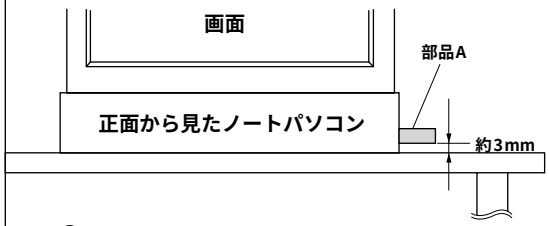

① 部品Dの穴と部品C（小）の突起が合うようにします。

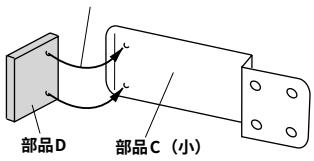

② 部品C（小）とDを合わせたまま部品Eを差し込みます。

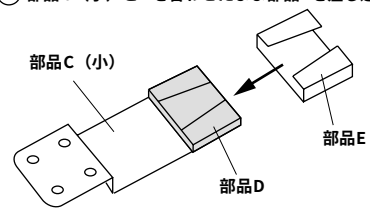

③ 部品Eに両面テープを貼ります。

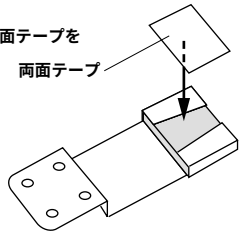

④ 部品C（小）の穴を部品A裏面の突起の位置に合わせ、部品Eをノートパソコンの裏面に貼ります。

※部品Cはお手持ちのハードに合わせて任意の位置に取り付けてください。

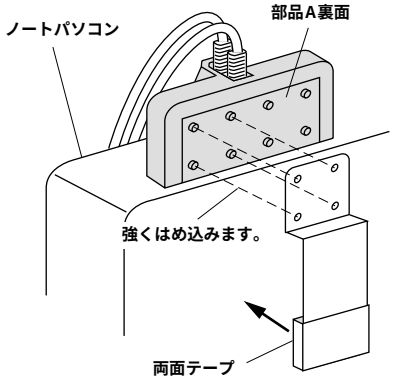

＜ノートパソコンの裏面と部品Aの差が約6mmの場合＞

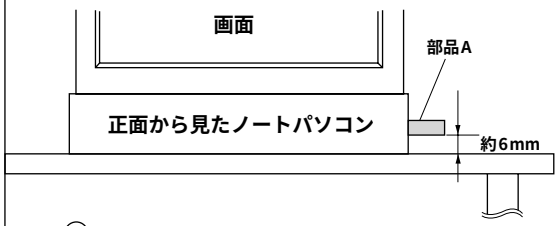

① 部品Dの穴と部品C（大）の突起が合うようにします。

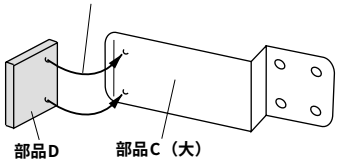

② 部品C（大）とDを合わせたまま部品Eを差し込みます。

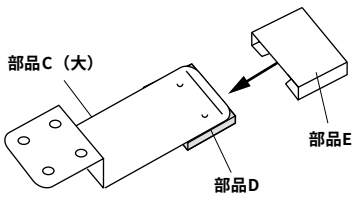

③ 部品Eに両面テープを貼ります。

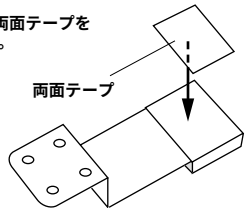

④ 部品C（大）の穴を部品A裏面の突起の位置に合わせ、部品Eをノートパソコンの裏面に貼ります。

※部品Cはお手持ちのハードに合わせて任意の位置に取り付けてください。

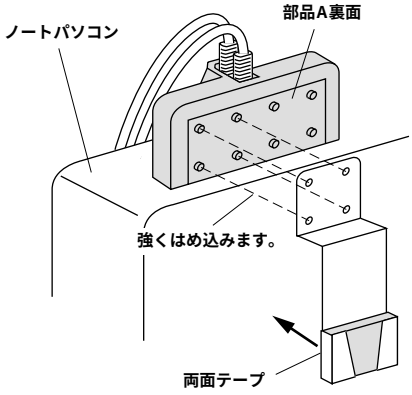

ノートパソコンが水平になるか確認してください。