NOTE PC SECURITY
SL-066W

ノートパソコンのセキュリティスロット専用。太いワイヤーで盗難からしっかり守ります。

対応機種

NEC	LavieMX	LX	60T/51EC
	LavieM	LM	500J/32DW・500J/32D
	LavieC	LC	800J/64ER・700J/64DR・700J/64DH・700J/54DR・700J/34DL・600J/34DR・500J/34DR・500J/3・70H/64DR・65H/64DS
	LavieU	LU	700R/64DV・700R/63DR・700R/63DC・50L/5
	LavieS	LS	700J/65DH・65H/64DH
	LavieNX	VU	40L/22A
		LU	40L/22A
		LS	600J/55DV・600J/3
		LB	500J/2
		LW	450J/2・450J/1・366D・333D/7・333D
富士通	FMV-BIBLO	NJ	4/45D3・4/45C
		NE	5/650R・4/600R・4/600D・4/50R・4/50D・4/50C・4/45K・IX30X・IX26X・Ⅷ23X
		MF	4/45D
		MC	2/40
		NR	/33X・IX30L
		NU	Ⅷ23・NUⅦ23
	FMV-		5133NU7/W・5133NU6/W
IBM	ThinkPad	I	1484・1464・1456・1455・1450・1436・1430・1424
			X20(2661-24J)・A20m(2628-31J)
			750C

SONY	VAIO	PCG-	QR1/BP・SR1C/BP
			XR9G・XR7G
			Z505N/BP・Z505JX
			F75/BP・F70/BP・F60/BP・F50/BP・F37/BP・F36/BP
東芝	PORTEGE		3000CT
	Satellite		4050X・4030X・2540S・2520
	DynaBook	DB	65P/4RA・60P/4RA2・60P/4RA・60P/4DA・50C/SCA・50C/DC8
		SS	DS50C/1CA・6000・3380・3330V
			2710・2650・2550X・2550S・2140・2100
SHARP	Mebius PC-	MJ	150M・140M・120R・100V・100M
		FJ	140R・120R・120M・100V・100R
		BJ	150M・140M・120M・100M
		PN	100
		PJ	120S・100S・100J
		MN-	W30-X13・550-X20・530-X16
			8000・7860・7750・7650
	Telios	HC-	V1C
Panasonic	Let's note	CF-	M2EV・M2C・M1V
			X1D
Apple	PowerMacintosh	G3	M6665J/A
	PowerBook	G3	500・400・333(M7304J/A)
日立	Prius		270SX・270T16E
		Note	220P(2202T45P)・220M(2204T36M)

※セキュリティスロットの有無については本体マニュアル等をご確認ください。　※一部のノートパソコンには対応しておりません。　など

使用方法

付属のマイクロロックを使用し、下記の図に従ってノートパソコンのセキュリティスロットに取り付けてください。

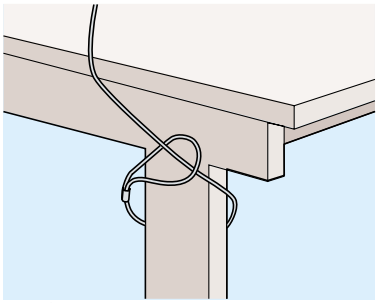

ケーブルを机の脚などに巻き付けます。

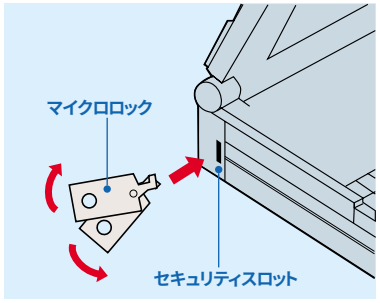

マイクロロックを開いた状態でセキュリティスロットに差し込みます。

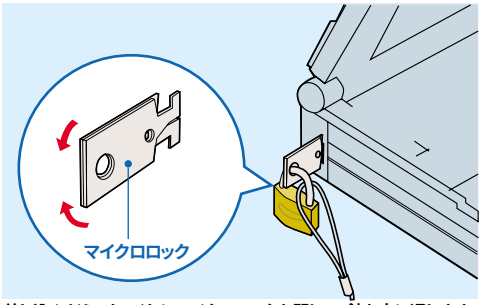

差し込んだら、ゆっくりとマイクロロックを閉じて、錠を穴に通します。

セット内容

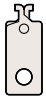

マイクロロック
×1

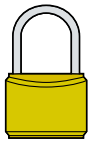

錠×1



鍵×2



品番 — SL-066W
品名 — ノートパソコン セキュリティキット
価格 — ¥3,580

注意:マイクロロック、錠などで手などを挟まないよう取り扱いには注意して下さい。

サンワサプライ株式会社
01/02/KSMN