パソコンデスク(SH-T1272)組立説明書

SANWA SUPPLY

この度は、弊社製品をお買求めいただきましてありがとうございました。
このパソコンデスクは組立式になっておりますので、下記の要領で組み立ててください。
パッキングケースの中には、下記の部品が入っています。

★用意していただくもの・・・プラスドライバー・手袋
マイナスドライバー
（鋼製ですので組み立ての際は必ず着用してください。）

完成図

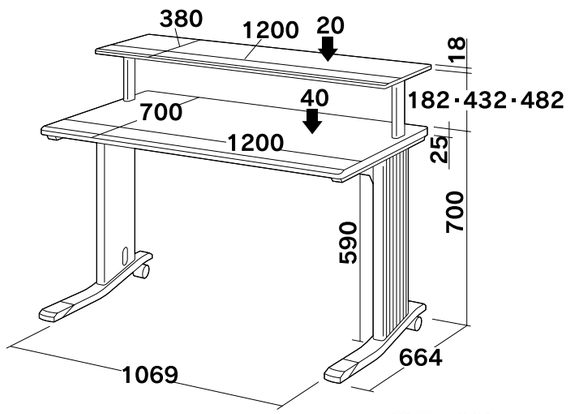

総耐荷重　60kg

組立て部品

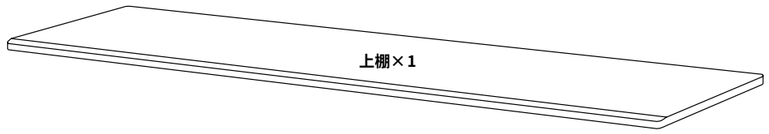

上棚×1

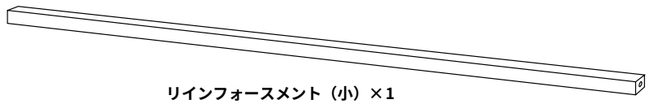

リインフォースメント（小）×1

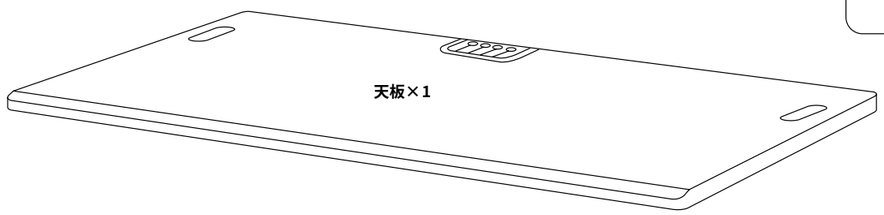

天板×1

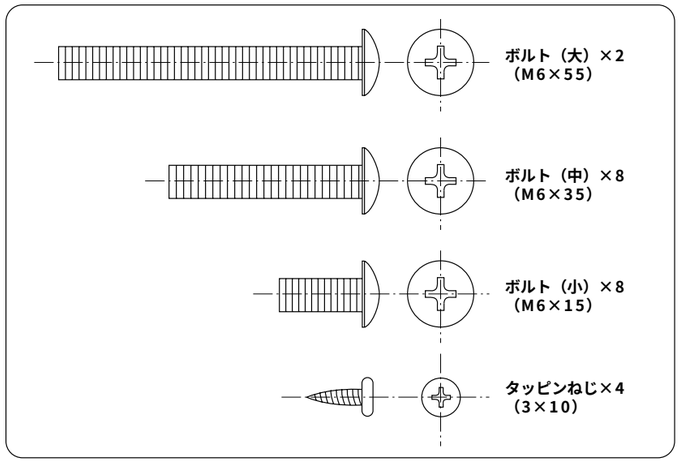

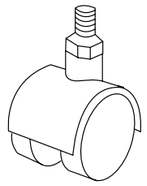

キャスター ×2

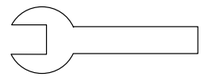

スパナ×1

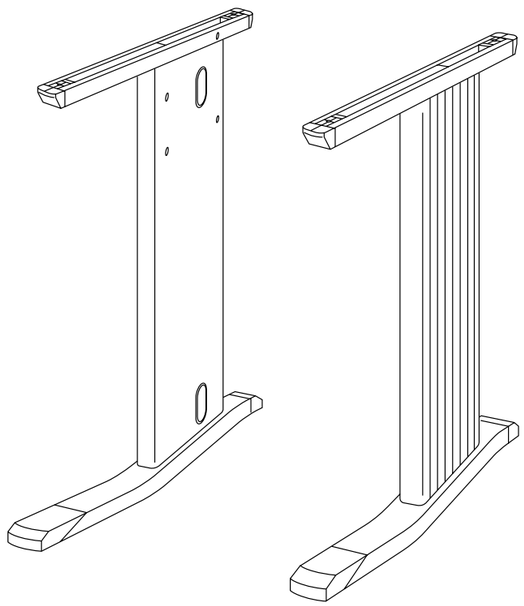

サイドフレーム（左右一組）

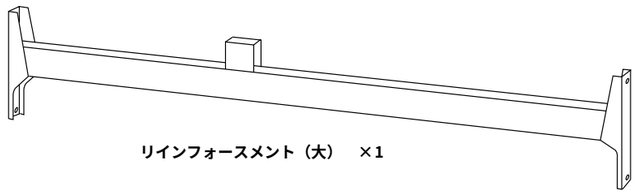

リインフォースメント（大）　×1

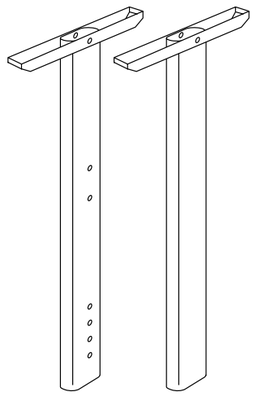

ポール×2

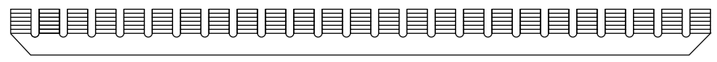

コードボックスカバー×1

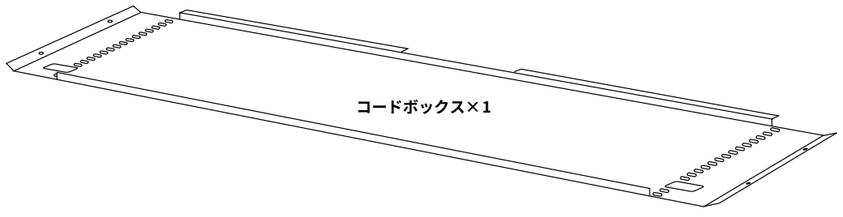

コードボックス×1

1 サイドフレームにキャスターを取り付けます。

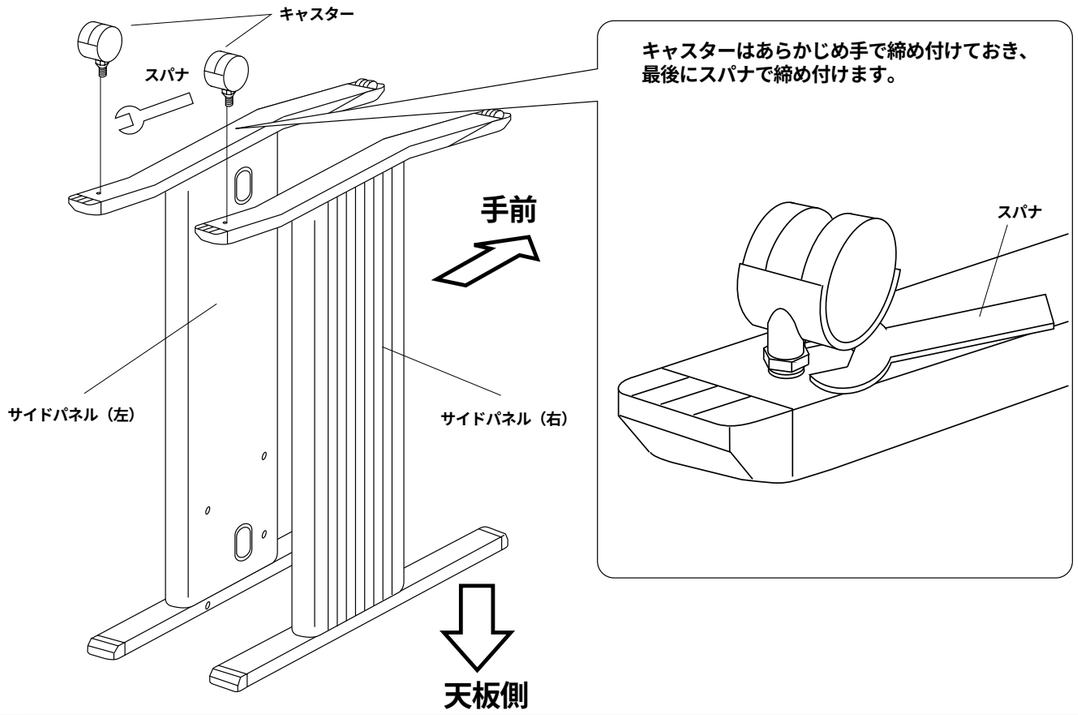

キャスターはあらかじめ手で締め付けておき、
最後にスパナで締め付けます。

2 サイドフレーム（左）にリインフォースメント（大）を取り付けます。

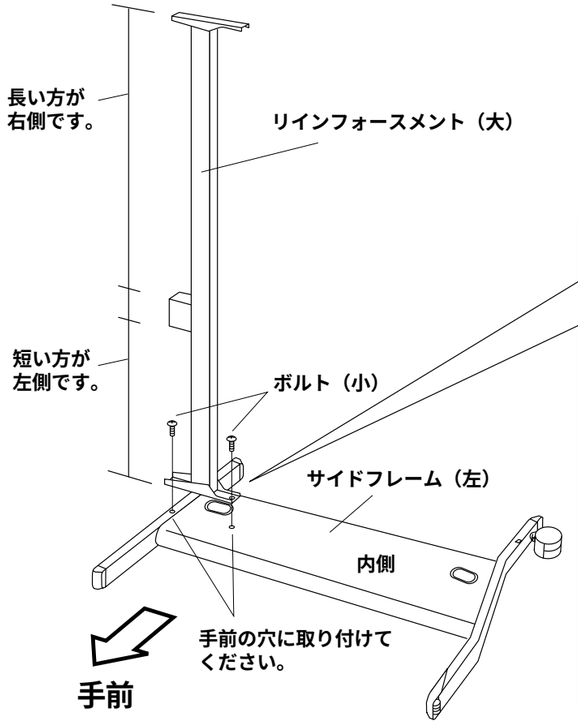

使用ボルト

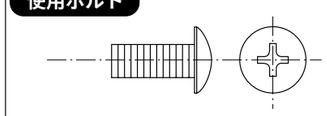

ボルト（小）（M6×15）

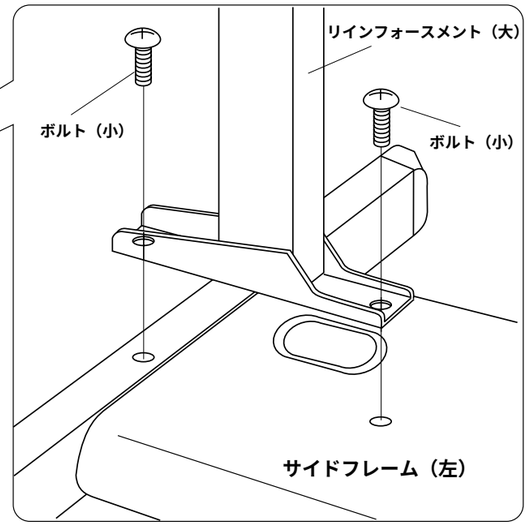

3 リインフォースメント（大）にサイドフレーム（右）を取り付けます。

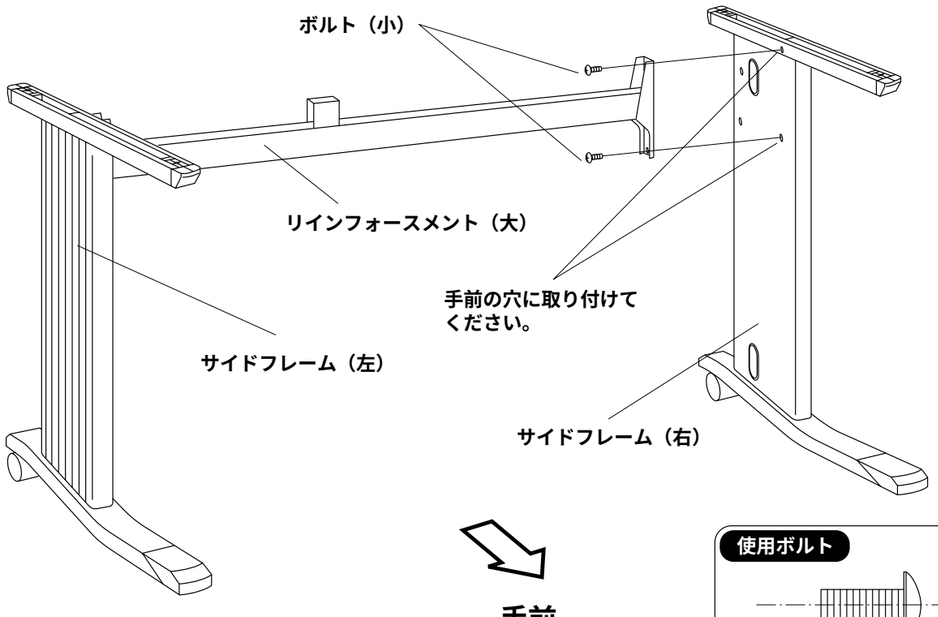

使用ボルト

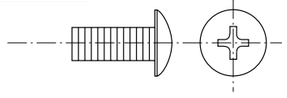

ボルト（小）（M6×15）

4 コードボックスの両端を折り曲げます。

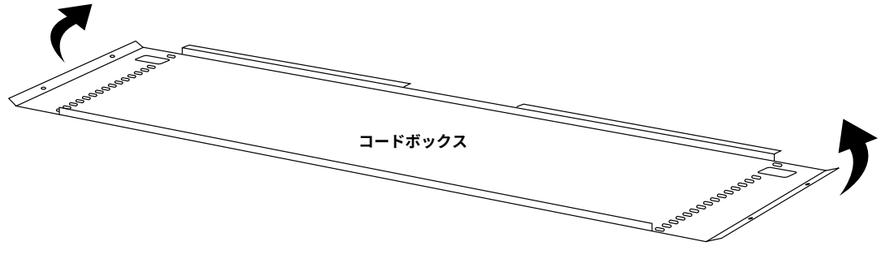

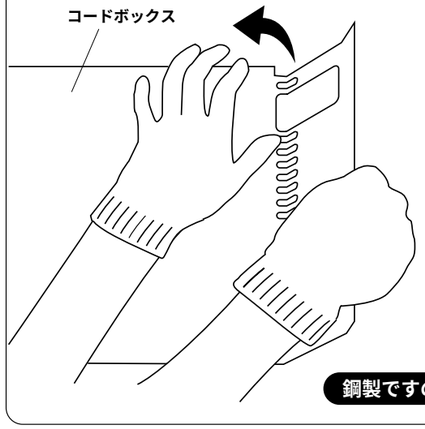

コードボックスを床や机などの平らな面に置き、内側を片方の手で押さえながらコードボックスの側面と底面とが垂直になるまで端を折り曲げます。

＜側面図＞

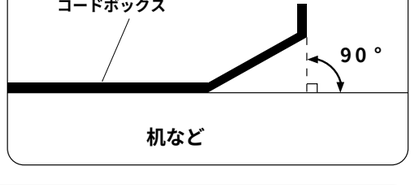

鋼製ですので組み立ての際は必ず手袋を着用してください。

5 コードボックスカバーをコードボックスに取り付けます。

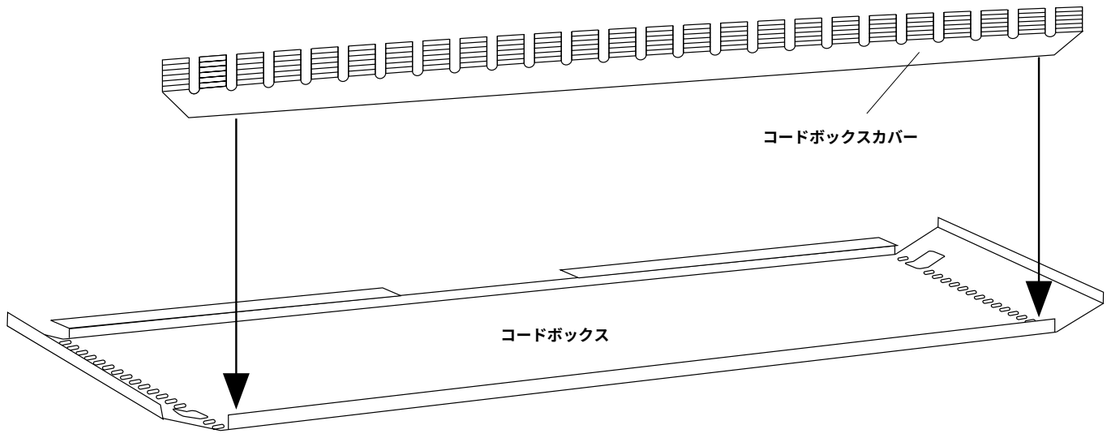

後ろから見た図

しっかり差し込み固定させてください。

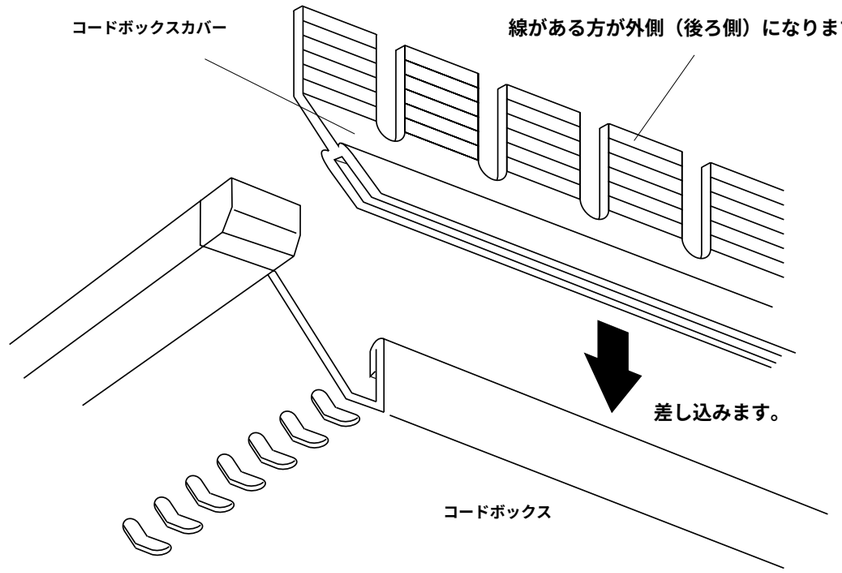

6 コードボックスの先端部分をリインフォースメント（大）に引っかけます。

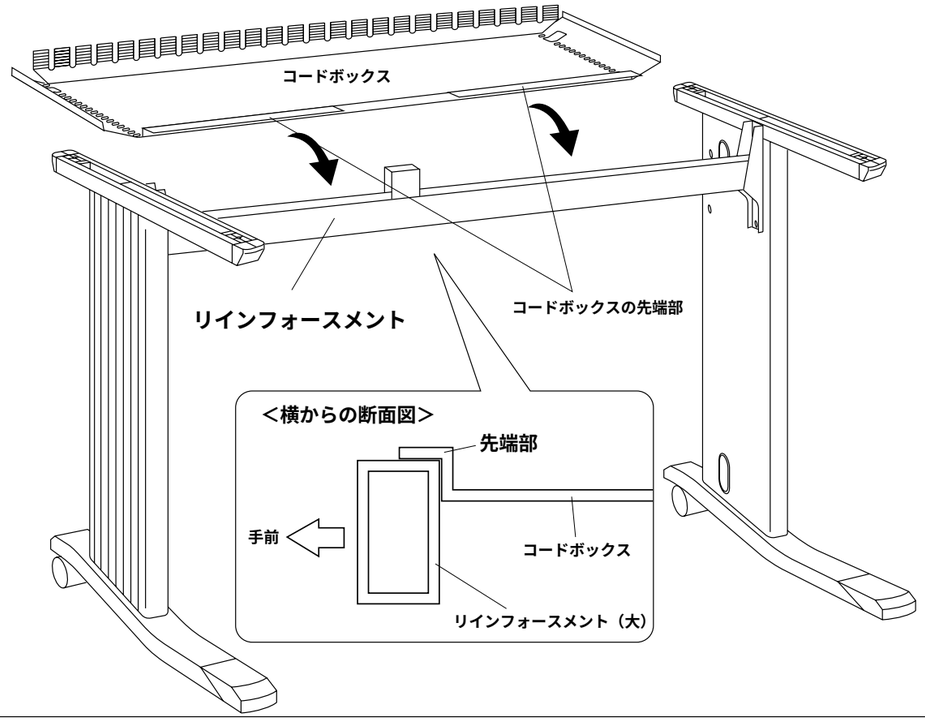

7 コードボックスをサイドフレームに固定します。

使用ボルト

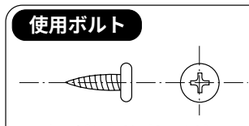

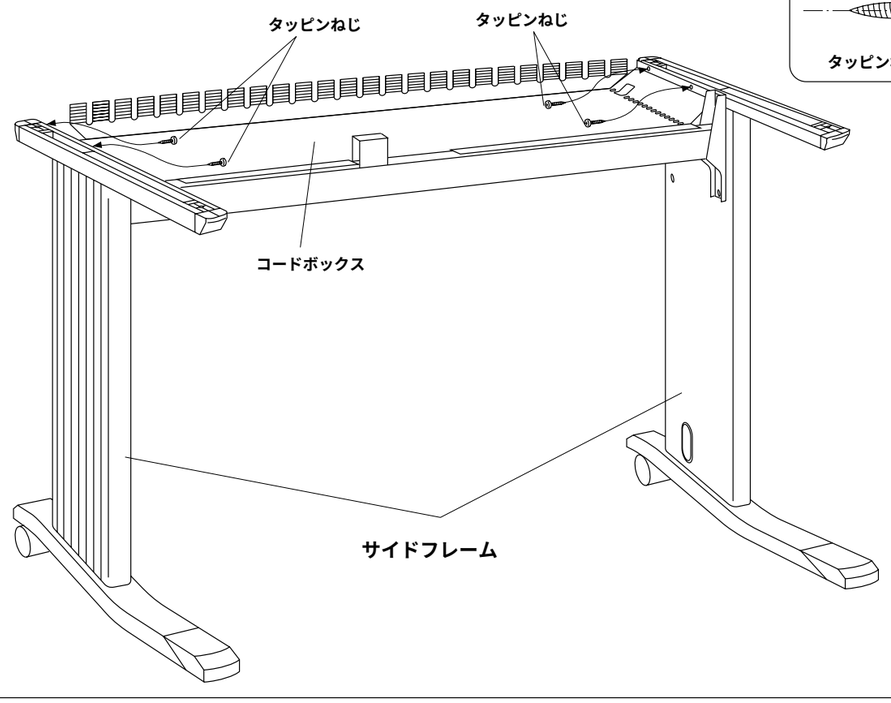

8 天板を取り付けます。

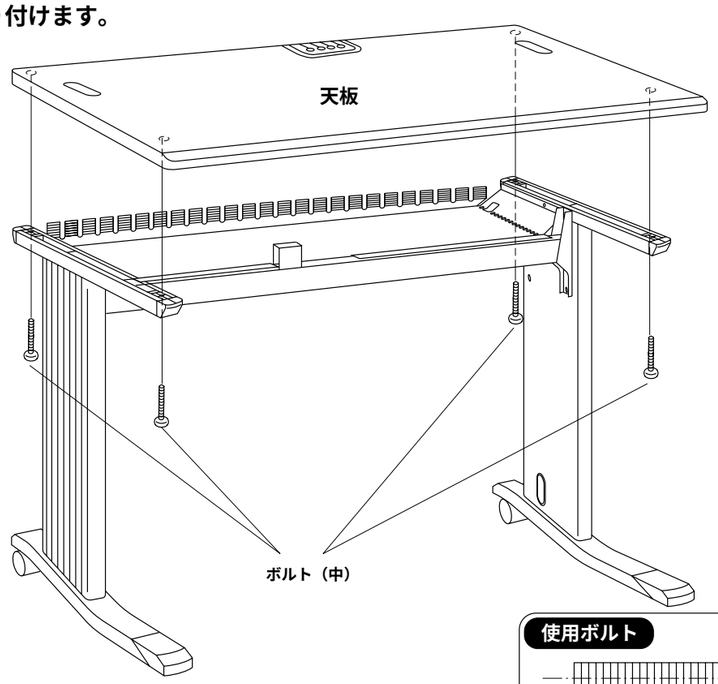

使用ボルト

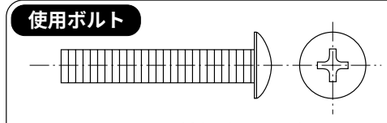

ボルト（中）（M6×35）

9 ポールを差し込みます。

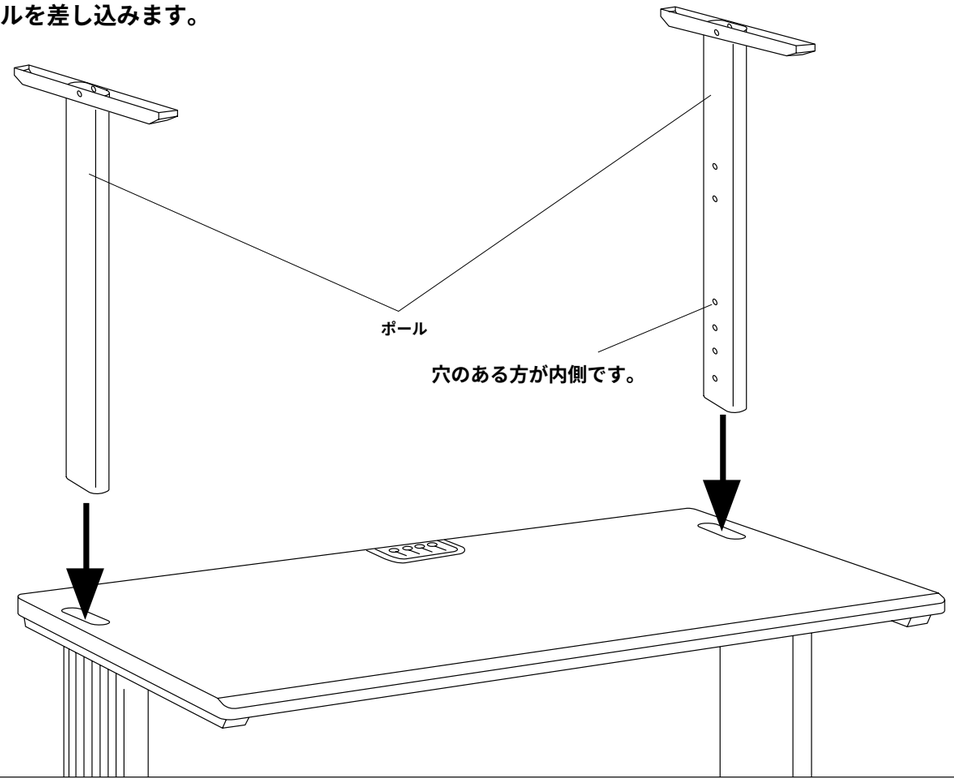

10 ポールをサイドフレームに固定します。

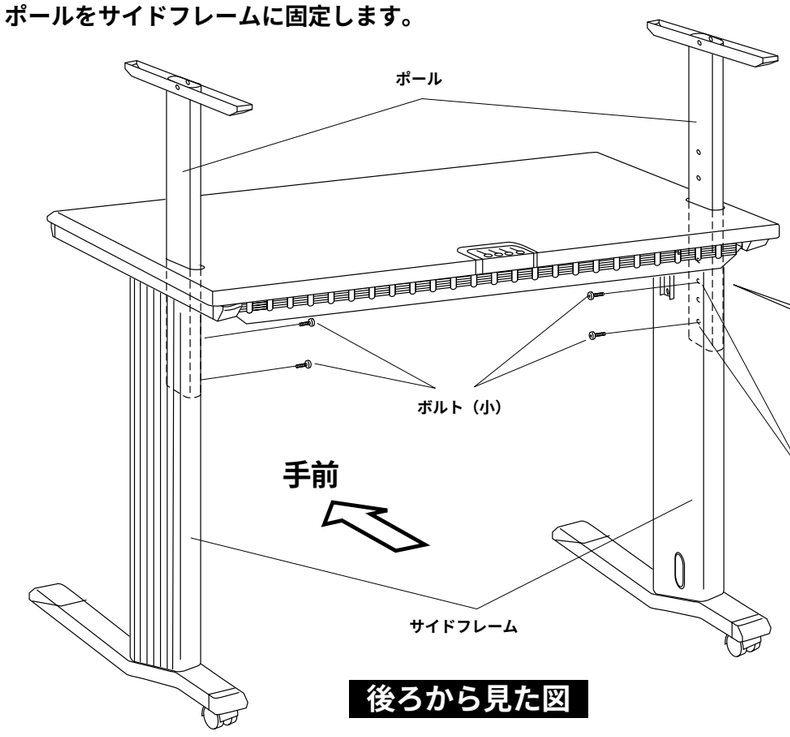

後ろから見た図

使用ボルト

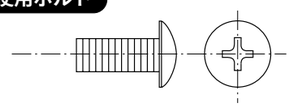

ボルト（小）（M6×15）

※ポールの取り付け位置は、お手持ちのハードに合わせて3カ所のいずれか選択してください。

サイドフレームの後ろ側の穴に取り付けてください。

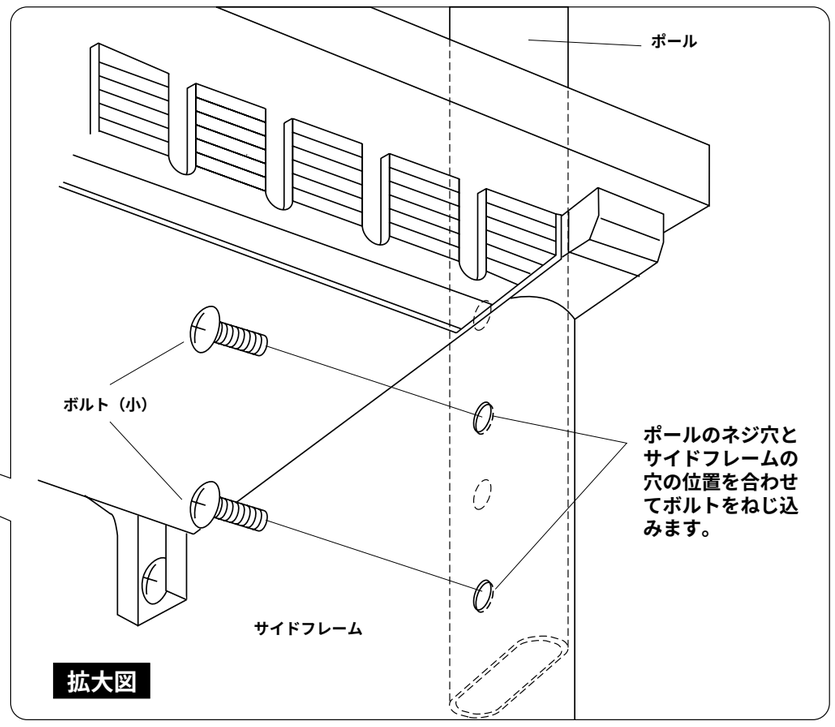

拡大図

11 ポールにリインフォースメント（小）を取り付けます。

使用ボルト

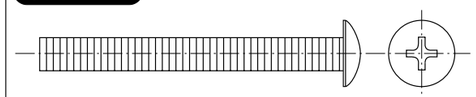

ボルト（大）（M6×55）

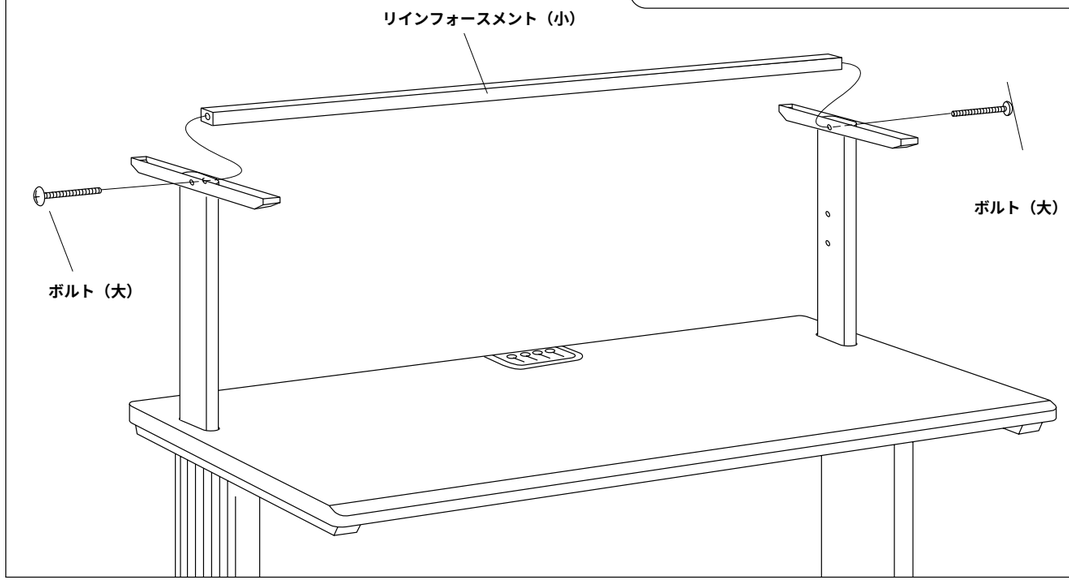

12 上棚を取り付けて完成です。

使用ボルト

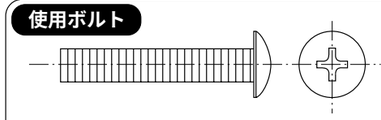

ボルト（中）（M6×35）

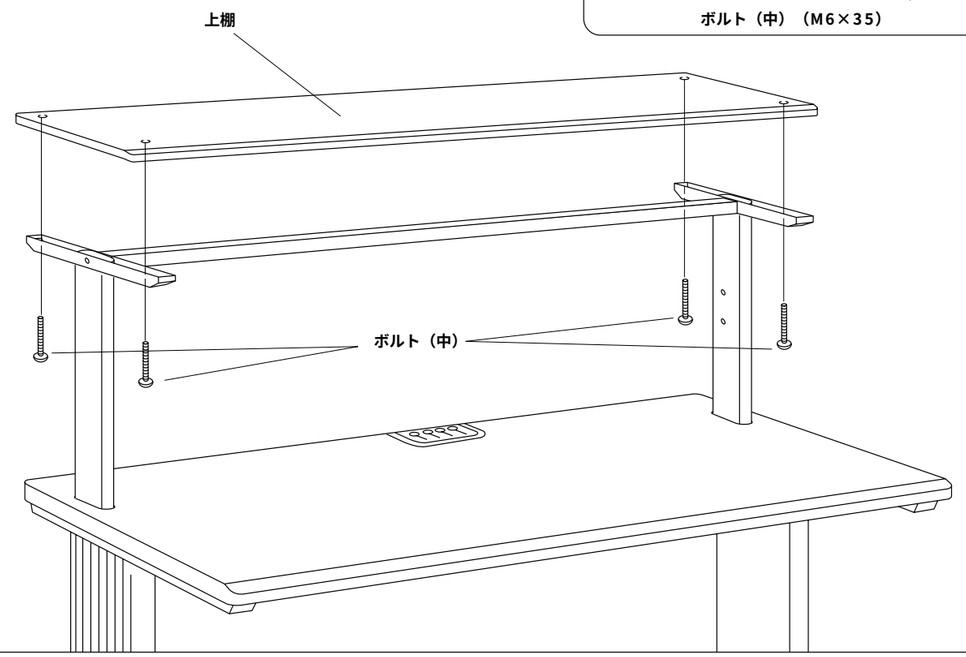

製品に関するお問い合わせ

製品の品質管理には細心の注意をはらっていますが、万一、不都合な点や製品に関するお問い合わせなどございましたら、お買求めの販売店又は右記までお気軽にご相談下さい。

98/04/MITT

サンワサプライ株式会社

岡山サンワサプライセンター ／〒700−0825 岡山市田町1−10−1
☎086-223-3311 FAX086-223-5123

東京サンワサプライセンター ／〒140−8566 東京都品川区南大井6−5−8
☎03-5763-0011 FAX03-5763-0033

＜裏面に各部の取り扱い説明があります。＞

ケーブル収納方法

あふれるケーブルをケーブルキャッチ、サイドフレームのコード穴を使用することにより、すっきり収納することができます。

各部の名称

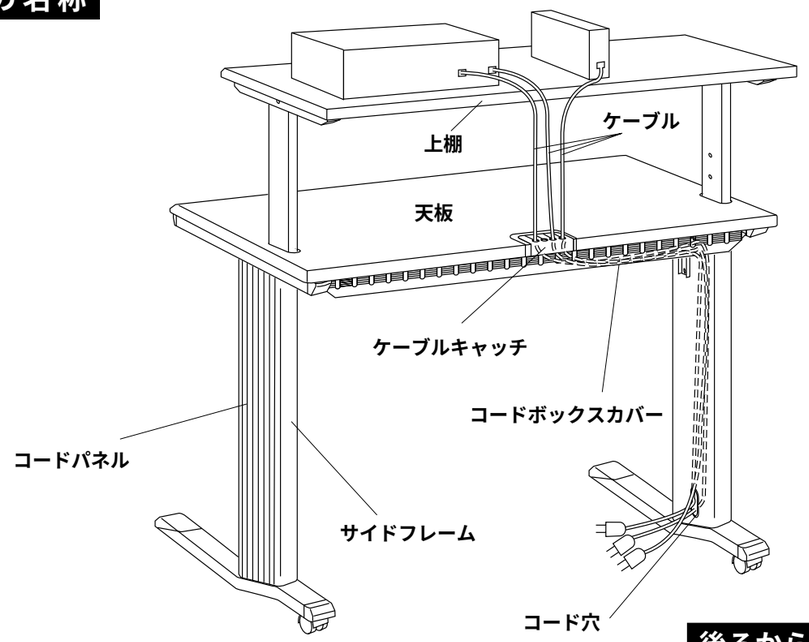

後ろから見た図

① 天板の後ろ側にあるケーブルキャッチをはずし、ケーブルを通してからケーブルキャッチをはめ込みます。尚、余剰ケーブルはコードボックスに収納します。

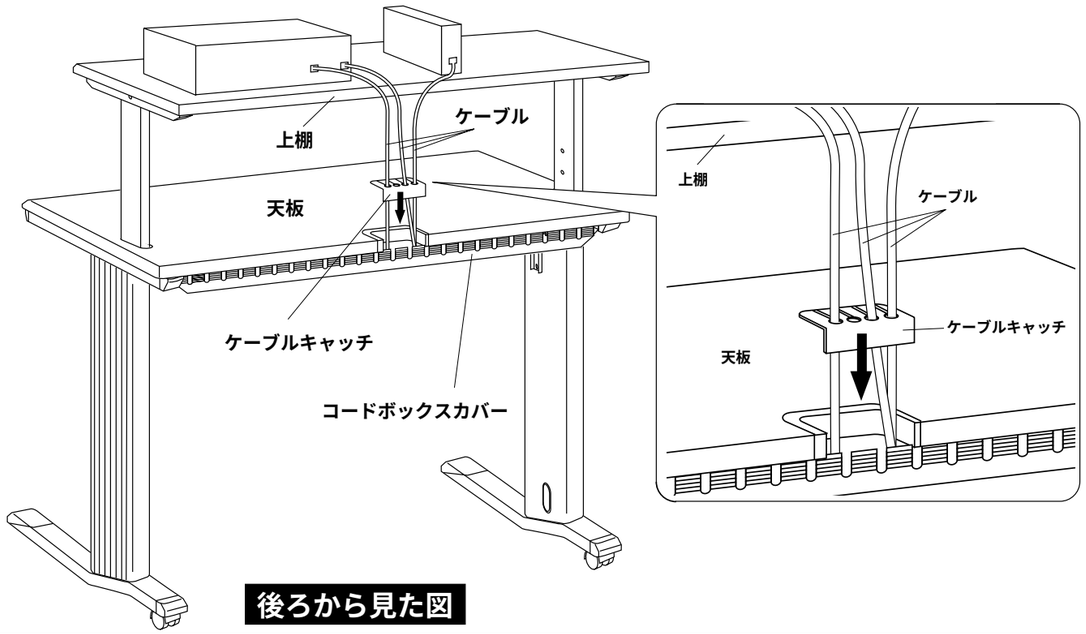

後ろから見た図

② サイドフレームのコードパネルをはずし、コード穴を取り出し、フタをはずします。

❶ サイドフレームのコードパネルをはずします。

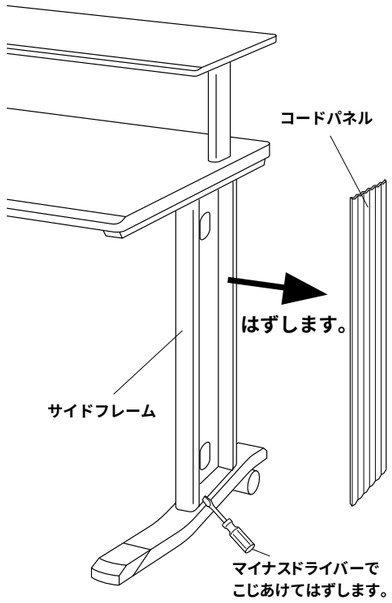

❷ コード穴を取り出し、フタをはずした後、元の位置にはめ込みます。

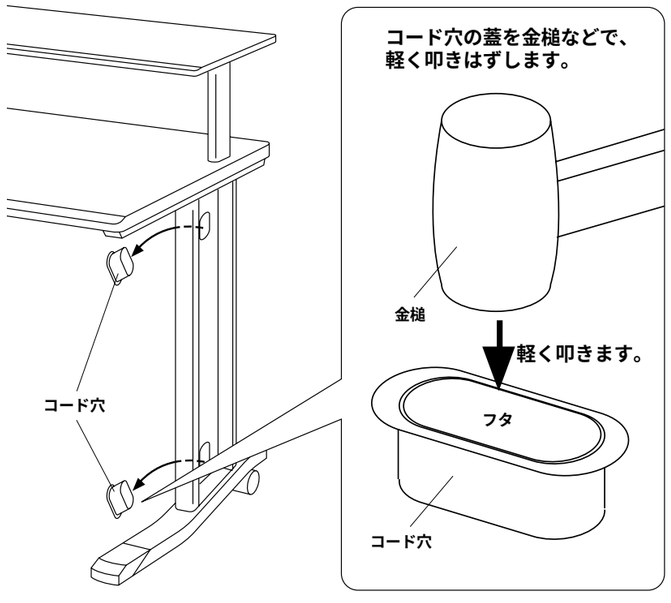

③ ケーブルをコード穴に通した後、コードパネルを取り付けます。

