シェルフ(SH-SH1) 組立説明書

この度は、弊社製品をお買求めいただきましてありがとうございました。
このシェルフは組立式になっておりますので、下記の要領で組み立ててください。
パッキングケースの中には、下記の部品が入っています。

★用意していただくもの・・・ 手袋・プラスドライバー
マイナスドライバー
（鋼製ですので組み立ての際は必ず着用してください。）

完成図

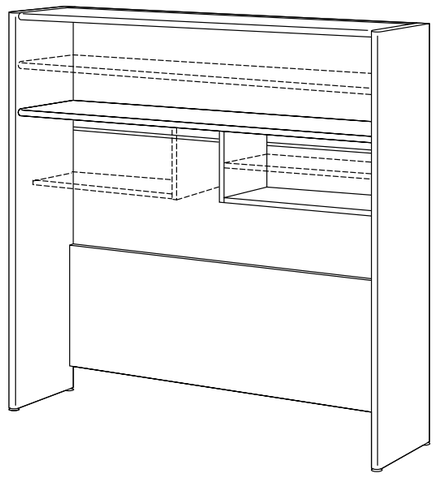

組立て部品

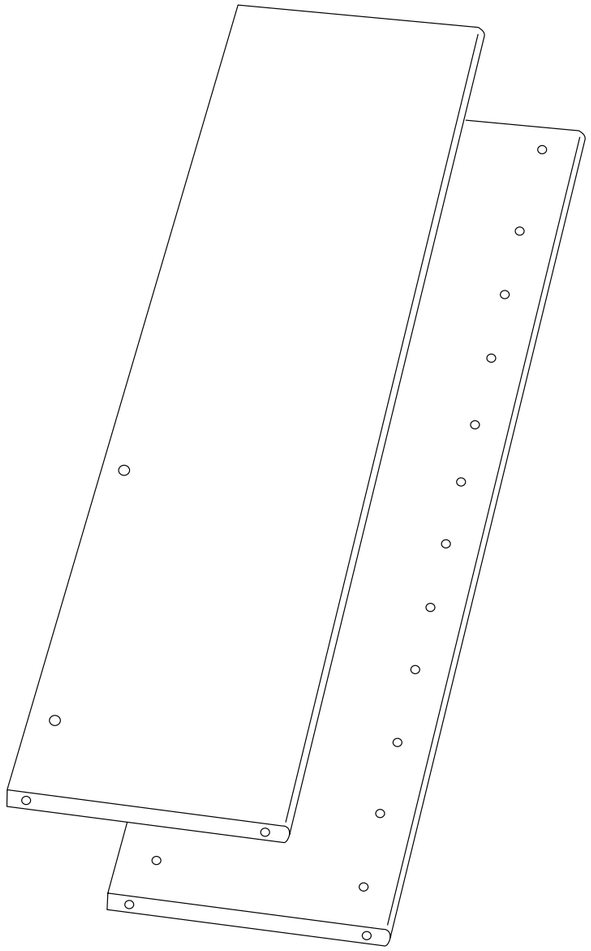

サイドパネル　左右一組

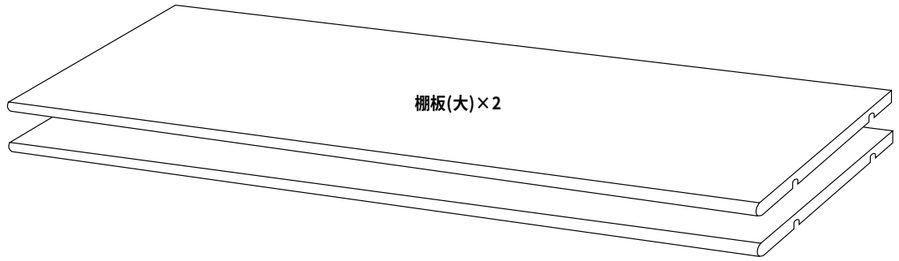

棚板(大)×2

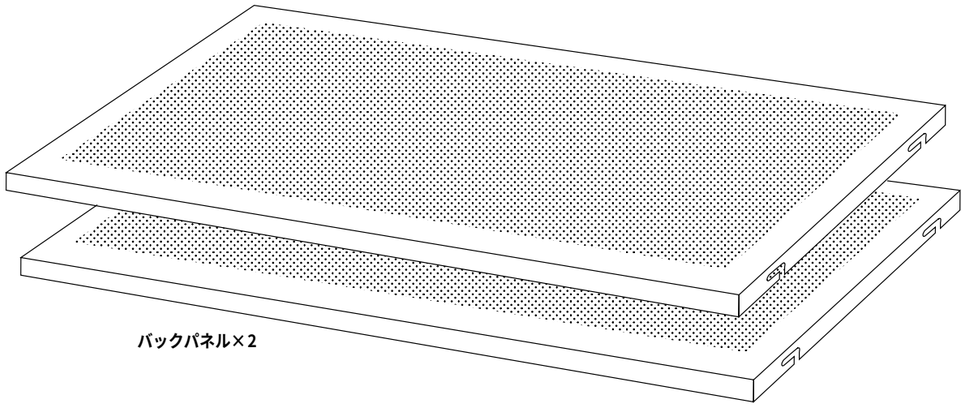

バックパネル×2

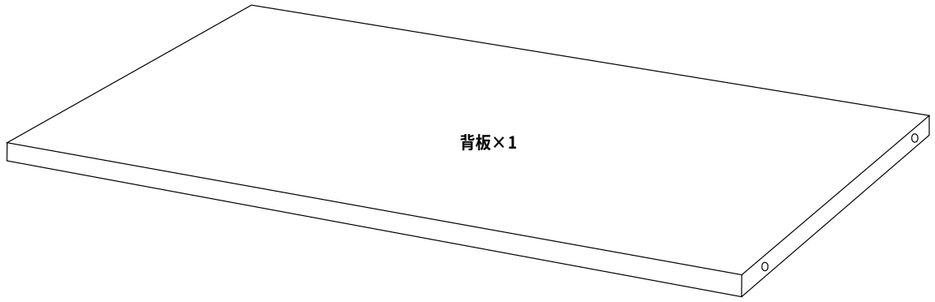

背板×1

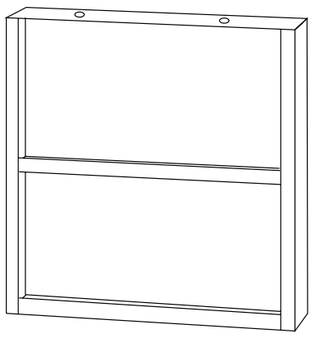

仕切り板×1

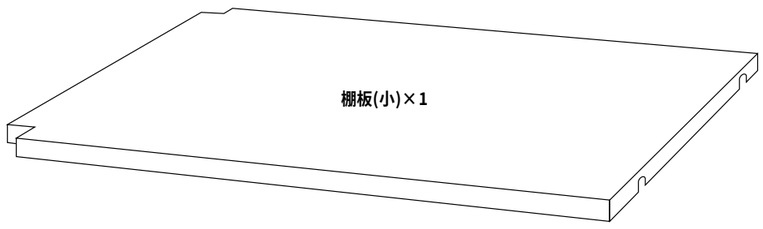

棚板(小)×1

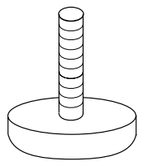

アジャスター×4

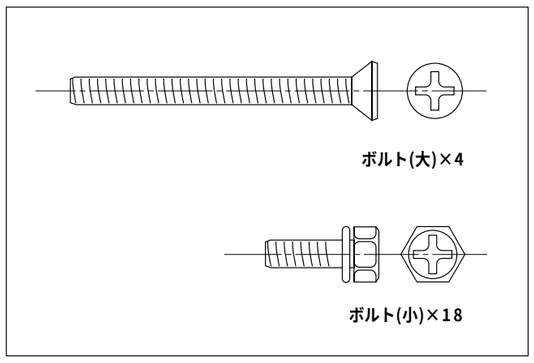

ボルト(大)×4

ボルト(小)×18

7 バックパネルを取り付けます。

① サイドパネルの一番後列の8つの穴にボルトを5mmほど手前までしめます。

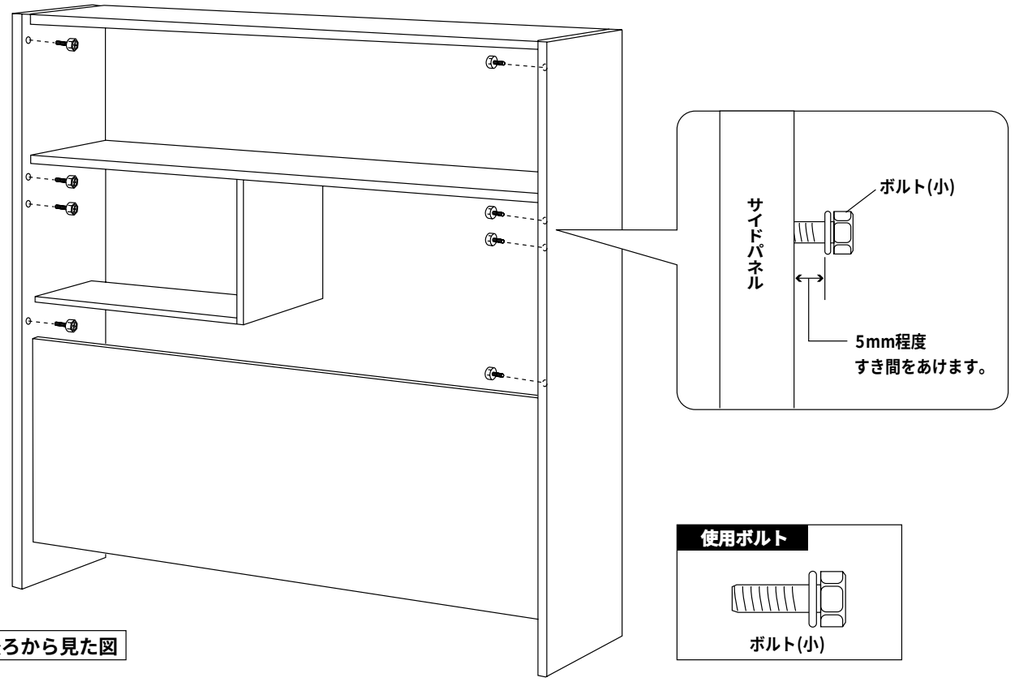

後ろから見た図

② 下側のバックパネルから先に取り付けます。

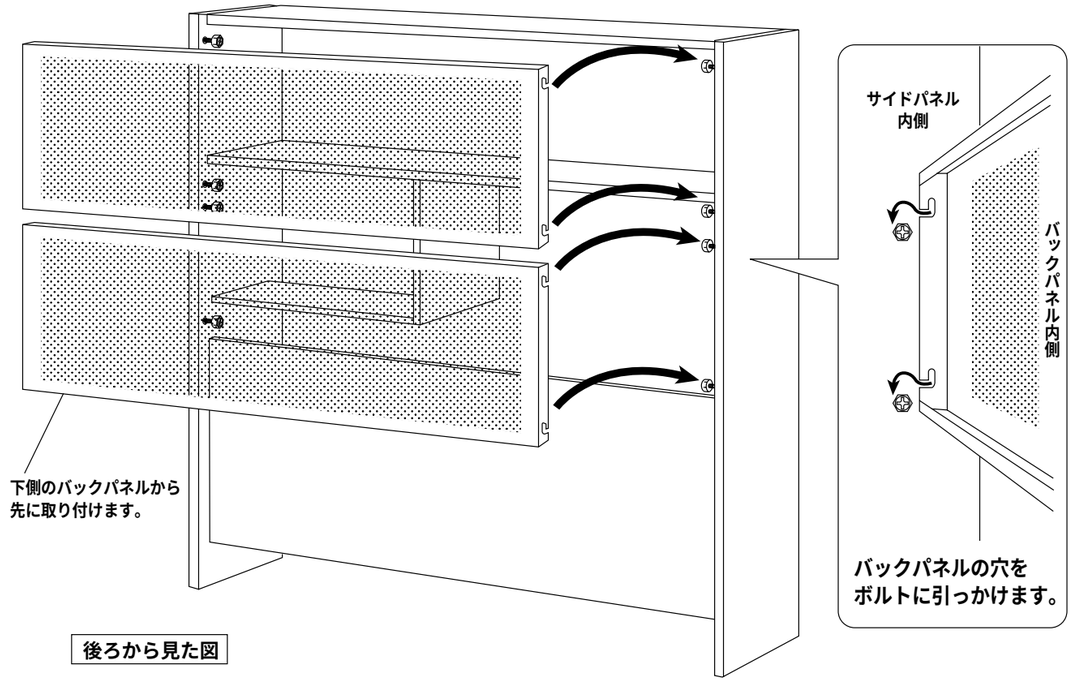

後ろから見た図

8 ゆるめにしめておいたボルトを完全にしめて、完成です。(全18ヶ所)

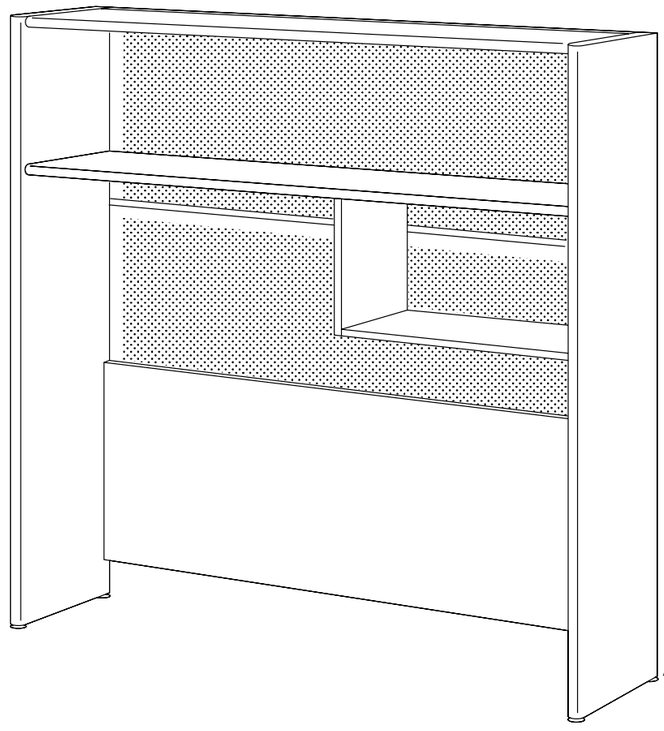

本体にガタつきがある場合は
アジャスターを回して調節し
てください。

製品に関するお問い合わせ

製品の品質管理には細心の注意をはらっていますが、万一、不都合な点や製品に関するお問い合わせなどございましたら、お買求めの販売店又は右記までお気軽にご相談下さい。

サンワサプライ株式会社

岡山サンワサプライセンター / 〒700-0825 岡山市田町1-10-1
☎086-223-3311 FAX086-223-5123
東京サンワサプライセンター / 〒140-8566 東京都品川区南大井6-5-8
☎03-5763-0011 FAX03-5763-0033

98/04/MFTT