ミーティングデスク（SH-MD1）組立説明書

SANWA SUPPLY

この度は、弊社製品をお買求めいただきましてありがとうございました。
このミーティングデスクは組立式になっておりますので、下記の要領で組み立ててください。
パッキングケースの中には、下記の部品が入っています。

★用意していただくもの・・・・・・・・・・・・手袋
（鋼製ですので組み立ての際は必ず着用してください。）

完成図

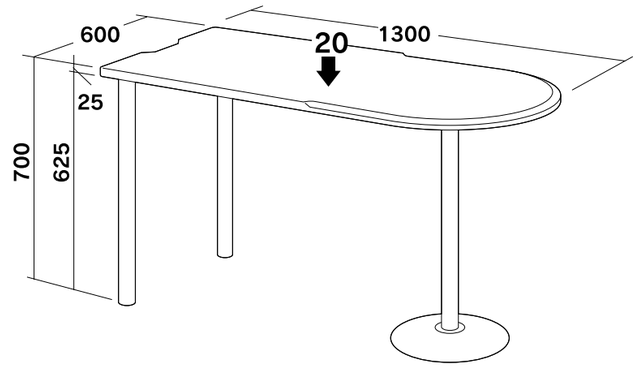

総耐荷重　20kg

組立て部品

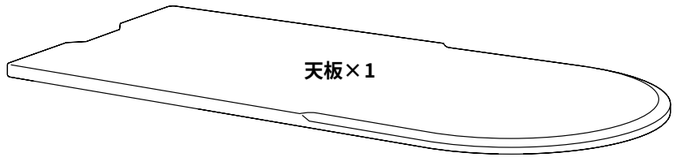

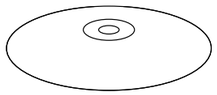

ベースプレート×1



脚ポール（小）×1



脚ポール（大）×2

1 天板に脚ポールを取り付けます。

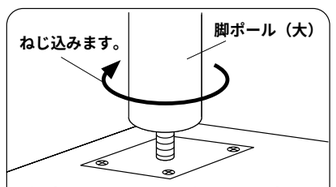

脚ポールのボルトの付いている方を
天板裏面の金具に取り付けます。
他の脚ポールも同様に取り付けます。

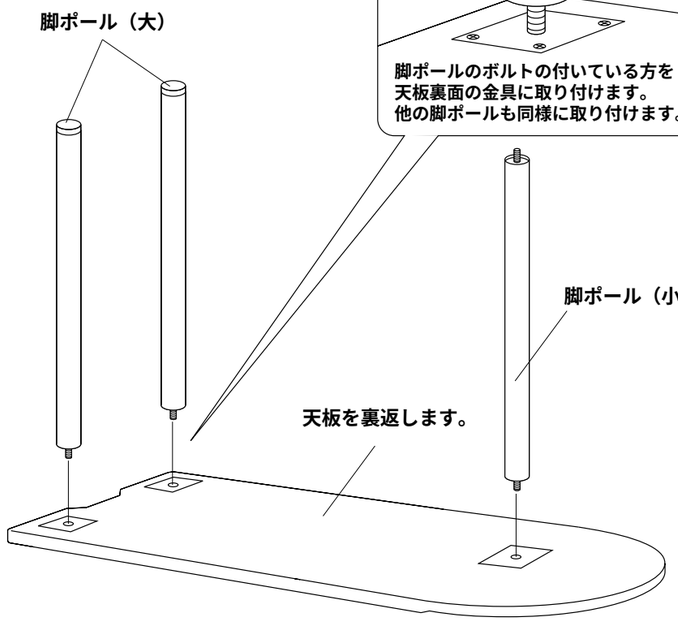

2 ベースプレートを取り付けます。

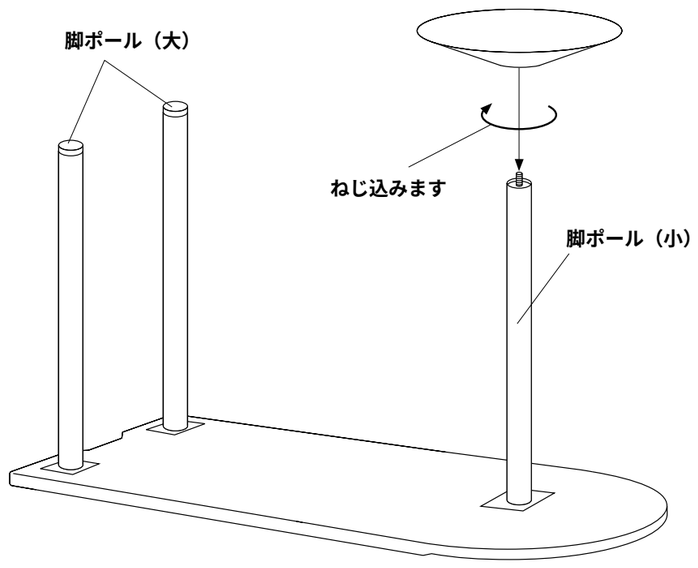

3 ひっくり返して完成です。

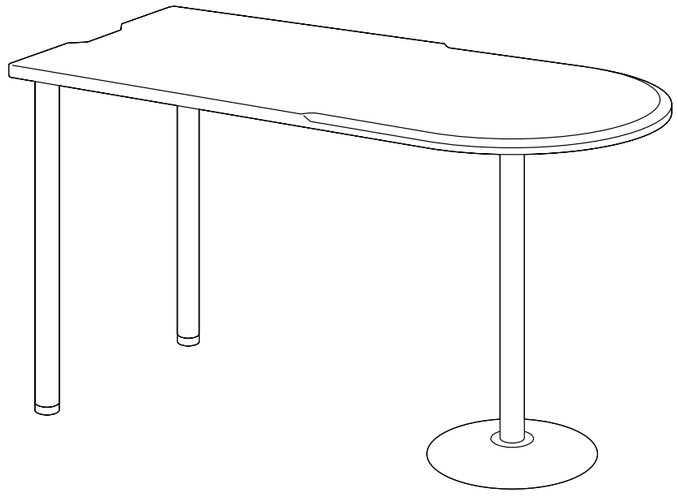

製品に関するお問い合わせ

製品の品質管理には細心の注意をはらっていますが、万一、不都合な点や製品に関するお問い合わせなどございましたら、お買求めの販売店又は右記までお気軽にご相談下さい。

98/04/MINT

サンワサプライ株式会社

岡山サンワサプライセンター / 〒700−0825　岡山市田町1−10−1
☎086-223-3311 FAX086-223-5123
東京サンワサプライセンター / 〒140−8566　東京都品川区南大井6−5−8
☎03-5763-0011 FAX03-5763-0033