CPUスタンド(SH-FDCPU)組立説明書

この度は、弊社製品をお買求めいただきましてありがとうございました。
このCPUスタンドは組立式になっておりますので、
下記の要領で組立ててください。
パッキングケースの中には、下記の部品が入っています。

★用意していただくもの……プラスドライバー、
手袋(組立て時のケガ等を防ぐために必ず着用してください)

完成図

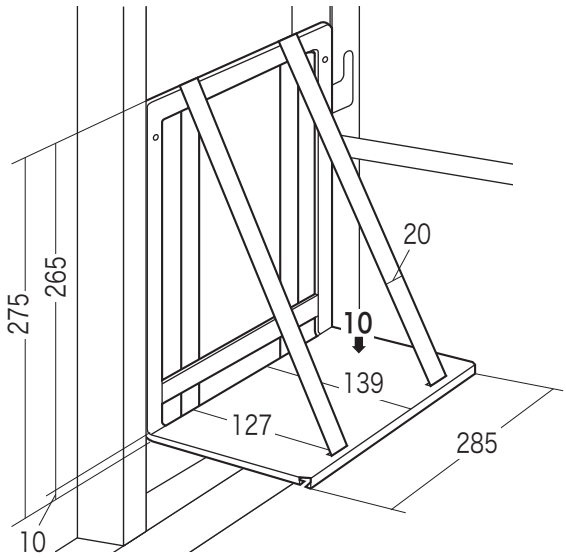

耐荷重 10kg

組立て部品

使用ボルト

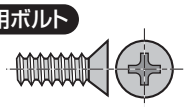

ボルト×2本〔M4×12〕

固定ベルト×2本

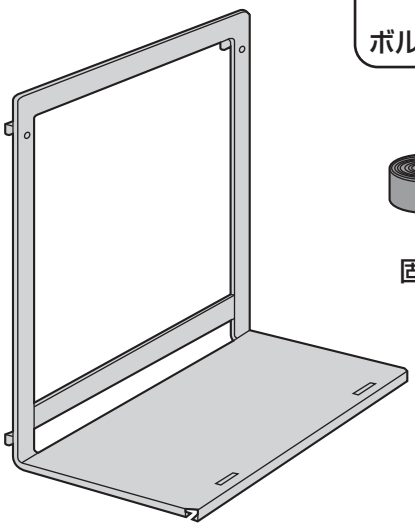

CPUスタンド×1個

1 サイドパネルにCPUスタンドを引っかけ、ボルトを取付けます。

※サイドパネル内側の棒に引っかけます。

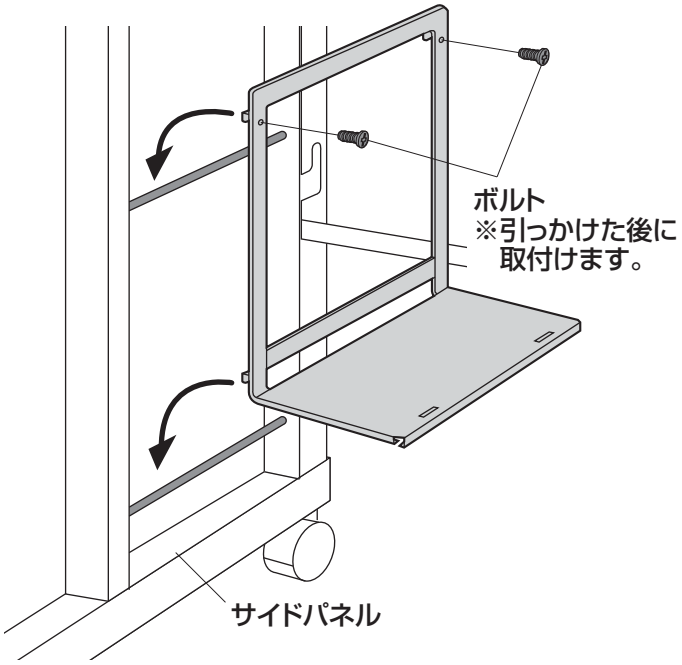

※左右どちら側にも取付け可能です。
※ボルトは固定用ではなく、落下防止用です。
※中棚との併用はできません。

2 CPUを乗せてベルトで固定します。

※ベルト穴を通して固定します。

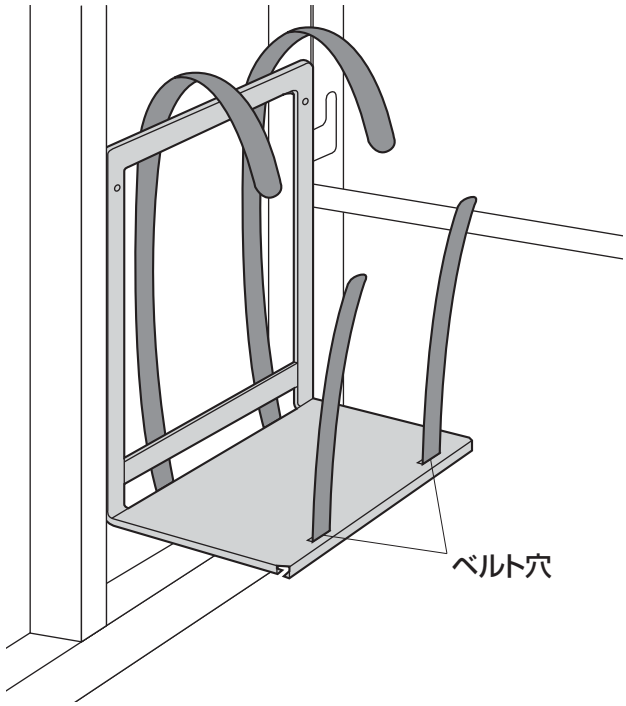

組立説明書は組立て後も大切に保管してください。

この製品を第三者に貸し出すときは、この説明書も共に貸し出し、よく読んでから使用するようご指導ください。

製品に関するお問い合わせ

製品の品質管理には細心の注意をはらっていますが、万一、不都合な点や製品に関するお問い合わせなどございましたら、お買求めの販売店又は右記までお気軽にご相談下さい。

10/12/JMDaNo

サンワサプライ株式会社

岡山サプライセンター / 〒700-0825 岡山県岡山市北区田町1-10-1
TEL.086-223-3311 FAX.086-223-5123
東京サプライセンター / 〒140-8566 東京都品川区南大井6-5-8
TEL.03-5763-0011 FAX.03-5763-0033
http://www.sanwa.co.jp/