ストレイジ（RT-01ST）組立説明書

この度は、弊社製品をお買求めいただきましてありがとうございました。
このストレイジは組立式になっておりますので、下記の要領で組み立ててください。
パッキングケースの中には、下記の部品が入っています。

★用意していただくもの・・・・・
手袋（組み立て時のケガ等を防ぐために必ず着用してください。）

完成図

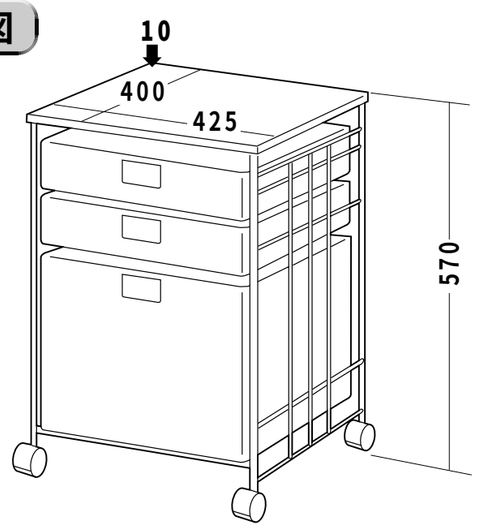

引き出し有効寸法
総耐荷重30Kg(静止時) 上・中段:W360×D360×H62mm
下段:W360×D360×H250mm

組立て部品

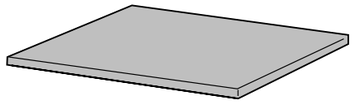
天板×1枚

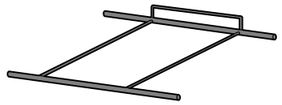
ボトムフレーム×1個


キャスター×4個


六角レンチ×1本

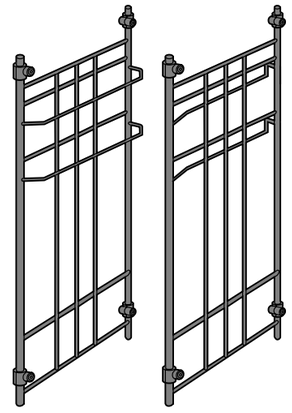
サイドフレーム×左右1組

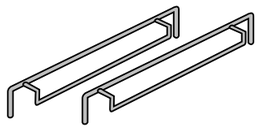
ワイヤー×2本

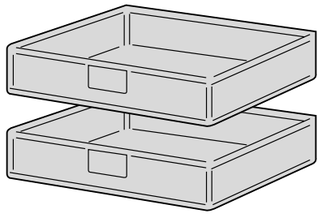
引き出し(小)×2個

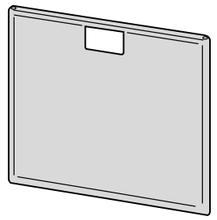
引き出し(大)前面×1枚


固定ピン×8個

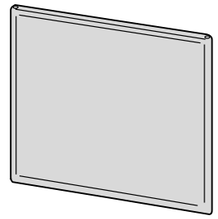
引き出し(大)背面×1枚

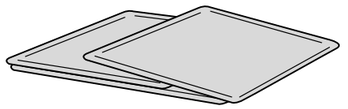
引き出し(大)側面・底面×1組

1 天板の裏面を上にします。

※天板は端面が平らな方が後ろになります。



真横から見た図

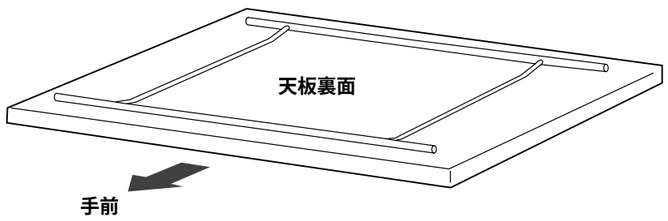

2 サイドフレームを取り付けます。

※サイドフレームはレールがある方が
内側で、上になります。

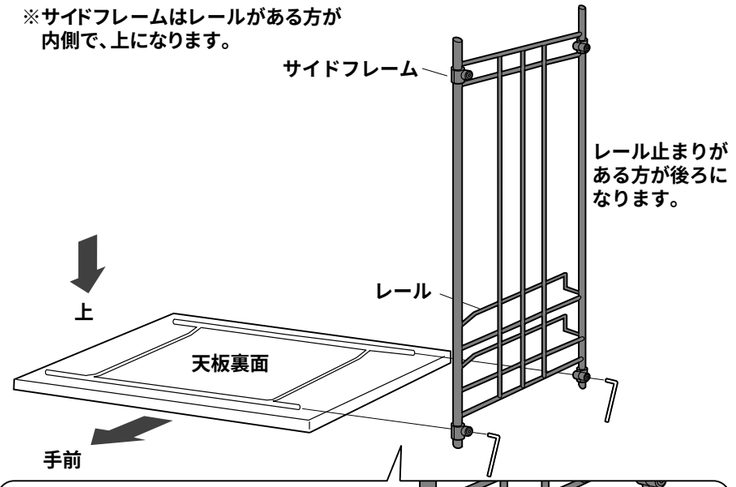

※天板裏面のフレームをサイドフレームのジョイントに差し込み、ボルトを締め込みます。
※入りにくい場合、ボルトを少しゆるめてから差し込みます。

3 同様にして、ボトムフレームを取り付けます。

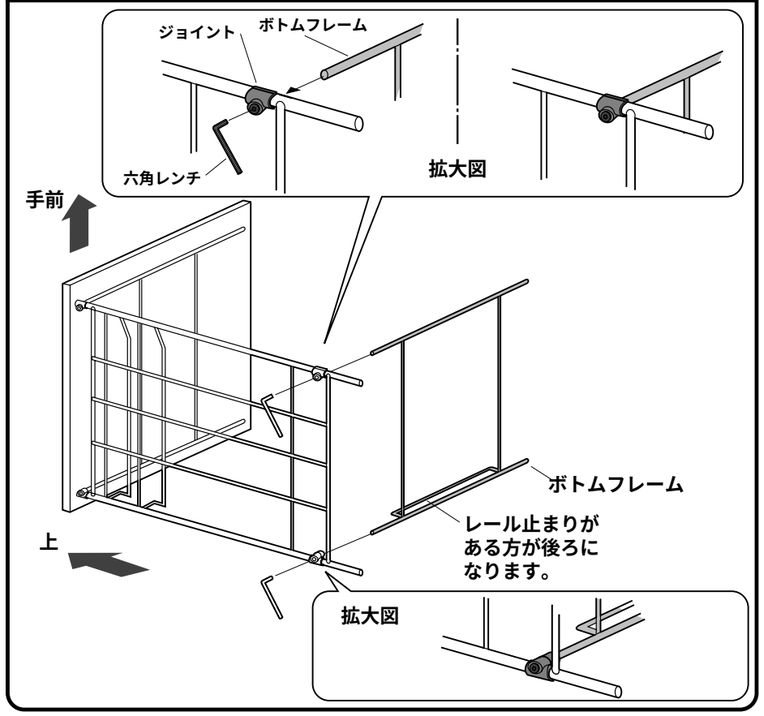

4 もう片方のサイドフレームを取り付けます。

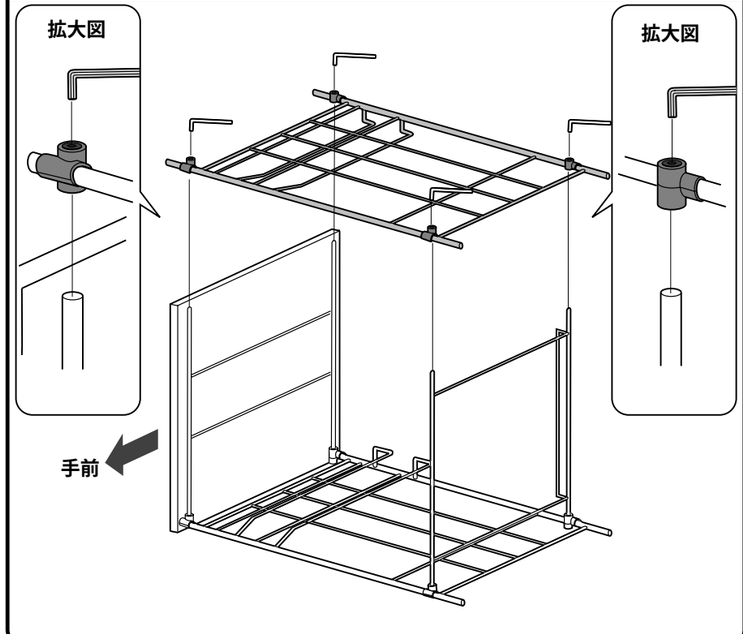

5 キャスターを取り付けます。

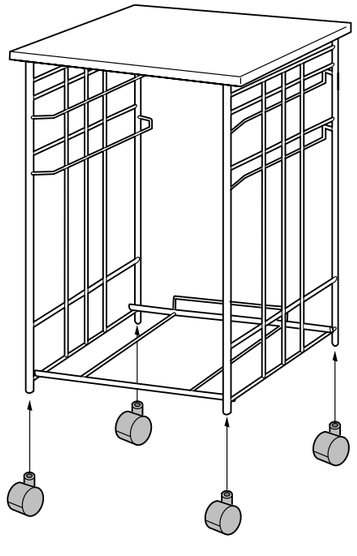

※カチッと音がするまで強く差し込みます。

6 引き出し(大)の側面を起こし、前面と背面を取り付けます。

※前面と背面ともにピンが立っている方が内側になります。

ピンを側面の穴に差し込みます。

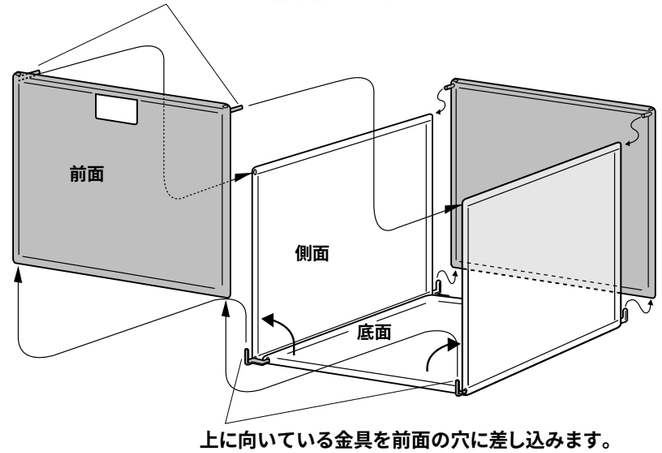

上に向いている金具を前面の穴に差し込みます。

※同様にして背面も取り付けます。

7 ワイヤーを取り付けます。

※前面、背面の穴に差し込みます。

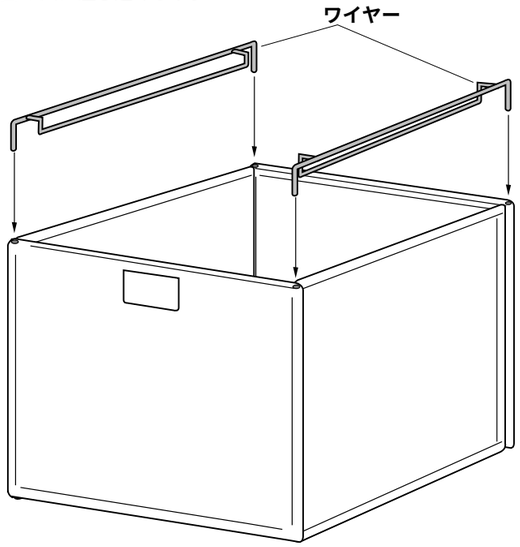

8 引き出し(大)に固定ピンを差し込みます。

※上下8ヶ所の穴に差し込みます。

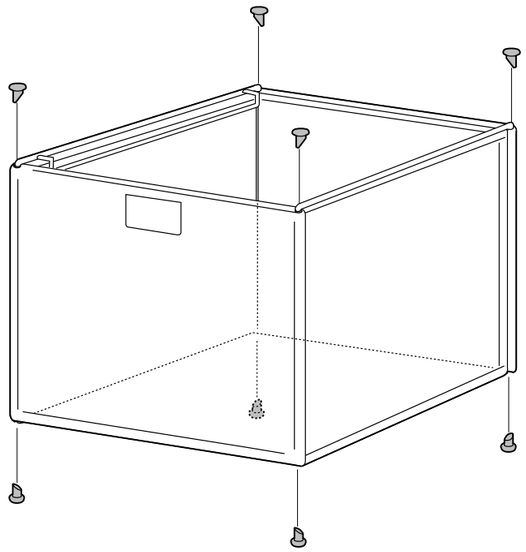

9 フレームに引き出しを乗せて完成です。

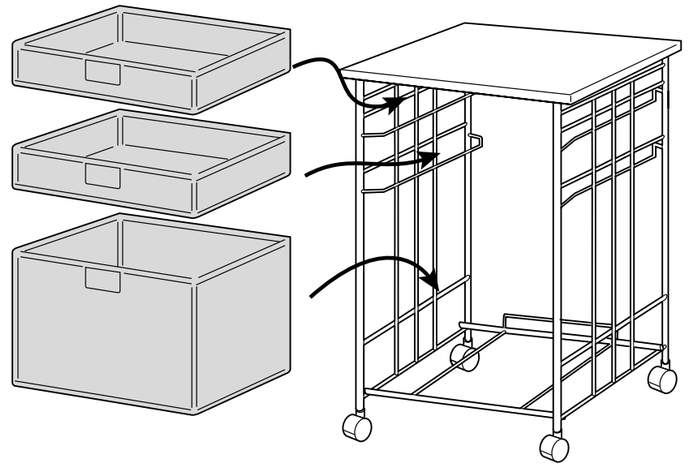

※引き出し(大)が一番下になります。

製品に関するお問い合わせ

製品の品質管理には細心の注意をはらっていますが、万一、不都合な点や製品に関するお問い合わせなどございましたら、お買求めの販売店又は右記までお気軽にご相談下さい。

01/11/JMNT

サンワサプライ株式会社
岡山サンワサプライセンター / 〒700-0825 岡山市田町1-10-1
☎086-223-3311 FAX086-223-5123
東京サンワサプライセンター / 〒140-8566 東京都品川区南大井6-5-8
☎03-5763-0011 FAX03-5763-0033