お買い上げありがとうございました。
ＲＡＣ－ＳＶ７（サーバーデスク）を正しく組み立てていただくため、説明書をよくお読みください。

組立説明書

ＲＡＣ－ＳＶ７　サーバーデスク

完成品

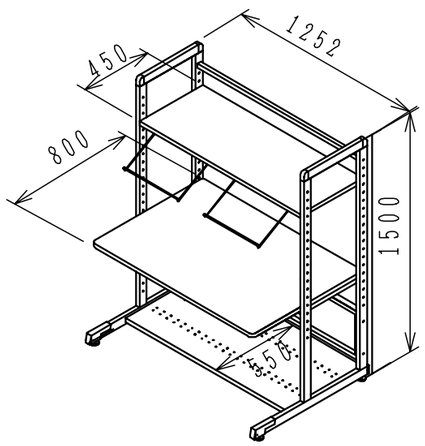

ご注意とお願い

1	天板の上に乗らないでください。
2	お手入れの際は、シンナー・ベンジン・みがき粉などは、使わないでください。
3	耐荷重内での使用にとどめてください。 総耐荷重は２００ｋｇです。
4	
5	
6	

仕　様

品　　名	サーバーデスク
品　　番	RAC-SV7
外形寸法	幅１２５２×奥行８２５×高さ１５００

製品に関するお問い合わせは

製品の品質管理には、細心の注意をはらっていますが、万一不都合な点や製品に関するお問い合わせなどございましたら、お買い求めの販売店又は下記までお気軽にご相談ください。

東京サンワサプライセンター
〒140-8566　東京都品川区南大井 6-5-8
TEL 03-5763-0011　FAX 03-5763-0033

岡山サンワサプライセンター
〒700-0825　岡山市田町 1-10-1
TEL 086-223-3311　FAX 086-223-5123

組み立てる前に

□用意していただくもの・・・・・手袋（鋼製品ですので組み立ての際は必ず着用してください。）

□部品を確認してください。（この商品は部品１、部品２、部品３の３梱包になっています。）

部品１		部品２					部品３			
サイドフレーム×２	下段棚板×１	メイン天板×１	メイン天板 取付枠×１	可動棚板×１	ユレ止枠×１	ステーパイプ×１	ボルトⒶ（M6×40）×16 ボルトⒷ（M6×50）×8 六角レンチ×１	アジャスター ×４ 平座金×４	スナップピン ×４ 固定ベルト×８	キーボード受×２
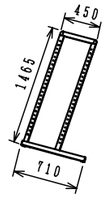	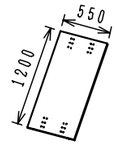	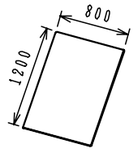	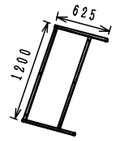	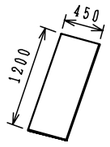	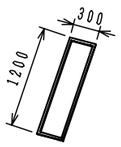	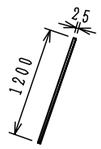	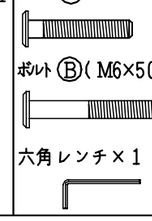	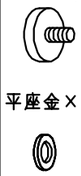		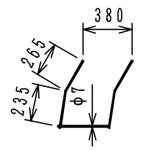

組み立て方

1 サイドフレームにアジャスターを取付けます。
サイドフレーム奥側にユレ止枠をボルトＢで、ステーパイプをボルトＡで取付けます。
サイドフレームには左右はありません。
ユレ止枠及びステーパイプには上下左右はありません。
ステーパイプは可動棚板等に邪魔にならない位置に取付けてください。

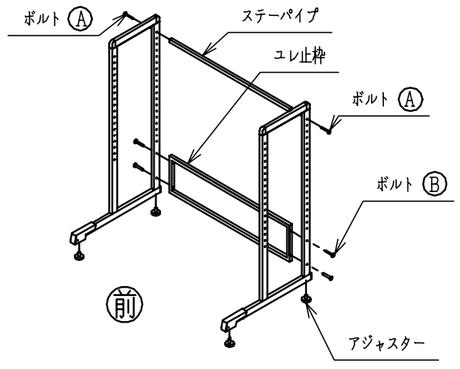

2 まずサイドフレームを後に倒します。
サイドフレームに下段棚板をボルトＡで取付けます。
下段棚板には左右はありません。
下段棚板には転倒防止等のための固定ベルトが取付けれます。

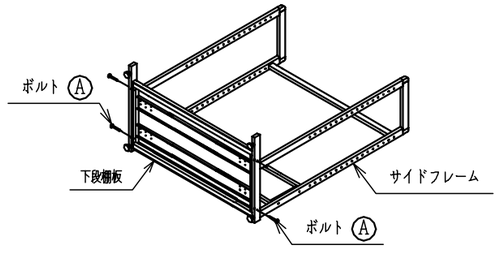

3 まず2で倒したサイドフレームを起こします。
サイドフレーム内側にメイン天板取付枠をボルトＢで取付けます。
メイン天板取付枠には前後があるので（下図を参照のこと）向きに注意してください。
メイン天板の高さを床から７００mmにする時は、サイドフレームの上から１５番目の丸穴に取付けて下さい。

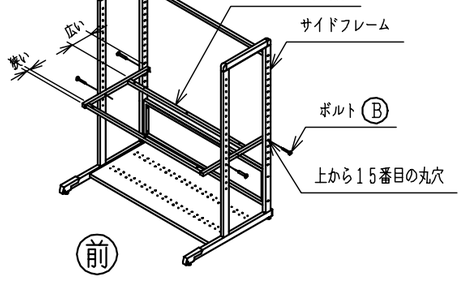

4 ネジ穴があるほうを下にしたメイン天板をメイン天板取付枠の上に乗せボルトＡで取付けます。
メイン天板はエッジのつなぎ目のあるほうが後側になります。

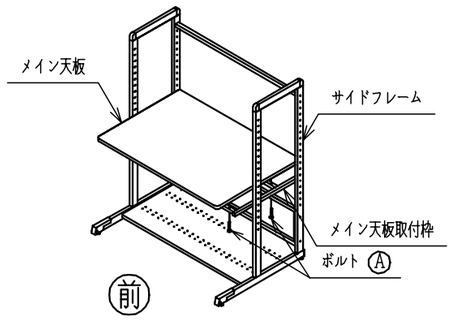

5 サイドフレームに可動棚板をお客様のお好みの位置にボルトⒶで取付けます。（丸穴のピッチは５０mmです。）
可動棚板は丸穴（4～φ8）があるほうが前側になります。

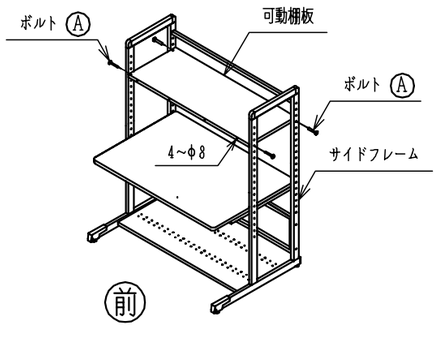

6 可動棚板の丸穴（4～φ8）にキーボード受けを差込み、奥側から平座金を入れ、スナップピンをキーボード受けの丸穴に差し込みます。
これで完成です。

