サーバーラック（RAC-SV5K）組立説明書

SANWA SUPPLY

この度は、弊社製品をお買求めいただきましてありがとうございました。
この製品は組立式になっております、パッキングケースの中に下記の部品が入っていますので確認の上、下記要領で組み立てて下さい。
ご使用前に、製品の使い方と使用上の注意事項について書いた、説明書をよくお読みになり製品を末永くご使用いただくために、説明書を大切に保存して正しくお使い下さい。

★用意していただくもの・・・・・手袋（鋼製ですので組み立ての際は必ず着用してください。）

完成図

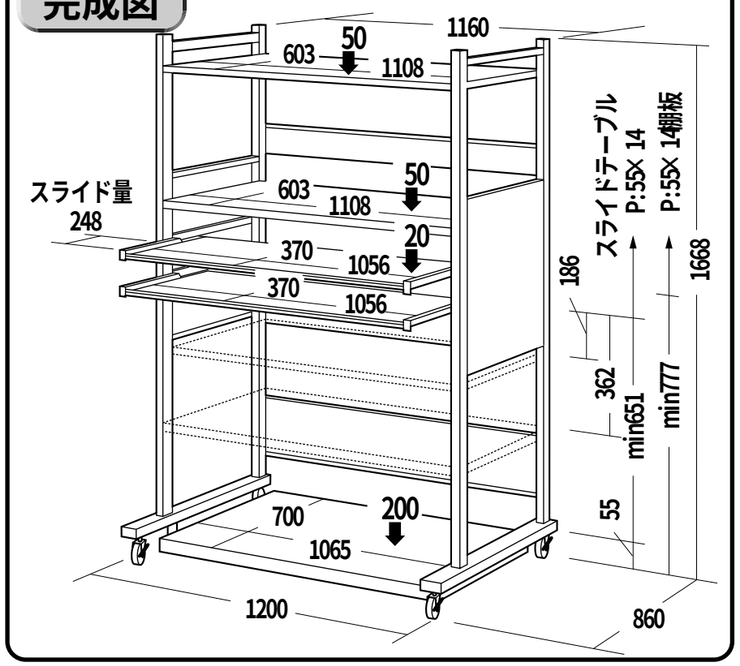

組立て部品

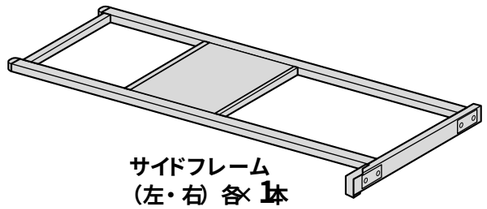

サイドフレーム
（左・右）各× 1本

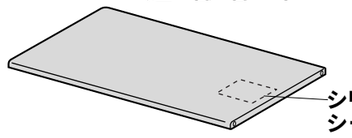

シリアルナンバー・シール

棚板A× 2枚

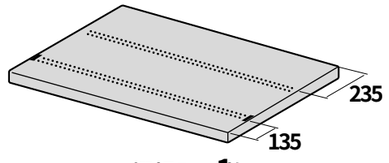

235
135

棚板B× 1枚

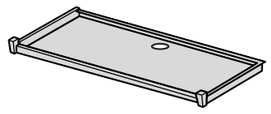

引き出し× 2枚



バックフレーム
× 1枚

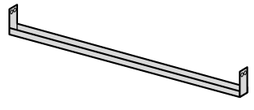

アンダー
サポート× 1本

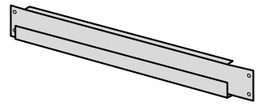

コードカバー
× 2本

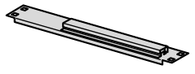

スライドガイド
（左・右）×各 2本

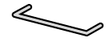

ハンドル× 2本

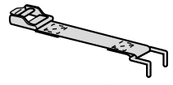

固定ベルトA
× 8本

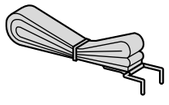

固定ベルトB
× 8本



ストッパー
（左・右）
×各 1個



グリップボルト
× 2個

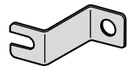

床固定金具
× 4個



ストッパー付
キャスター× 2個



キャスター
× 2個



キャスター
× 6個



スパナ× 1個



レンチ× 1本
（No.4）

使用小部品

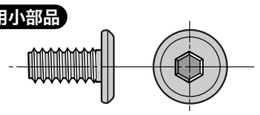

ボルトA× 16本〔M6×12〕

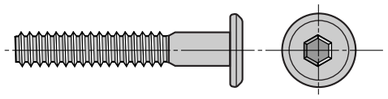

ボルトB× 8本〔M6×35〕

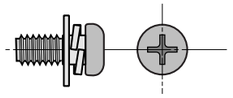

座金組込みスクリュ× 28本〔M6×12〕

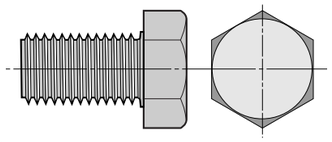

ボルト× 4本〔M12〕

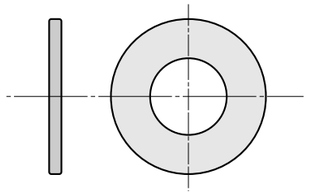

プレーンワッシャ× 4本〔M12〕

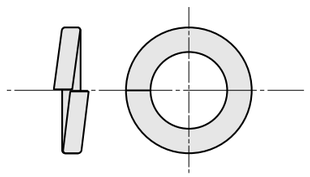

スプリング× 4個〔M12〕

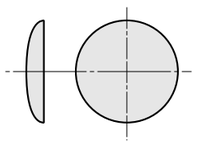

キャップ× 24個

1

サイドフレームに、スライドガイドを引っ掛けます。前側にストッパー付きキャスターがくるようにキャスターをスパナで取り付けます。
オフィスに合わせて固定金具を取り付けます。

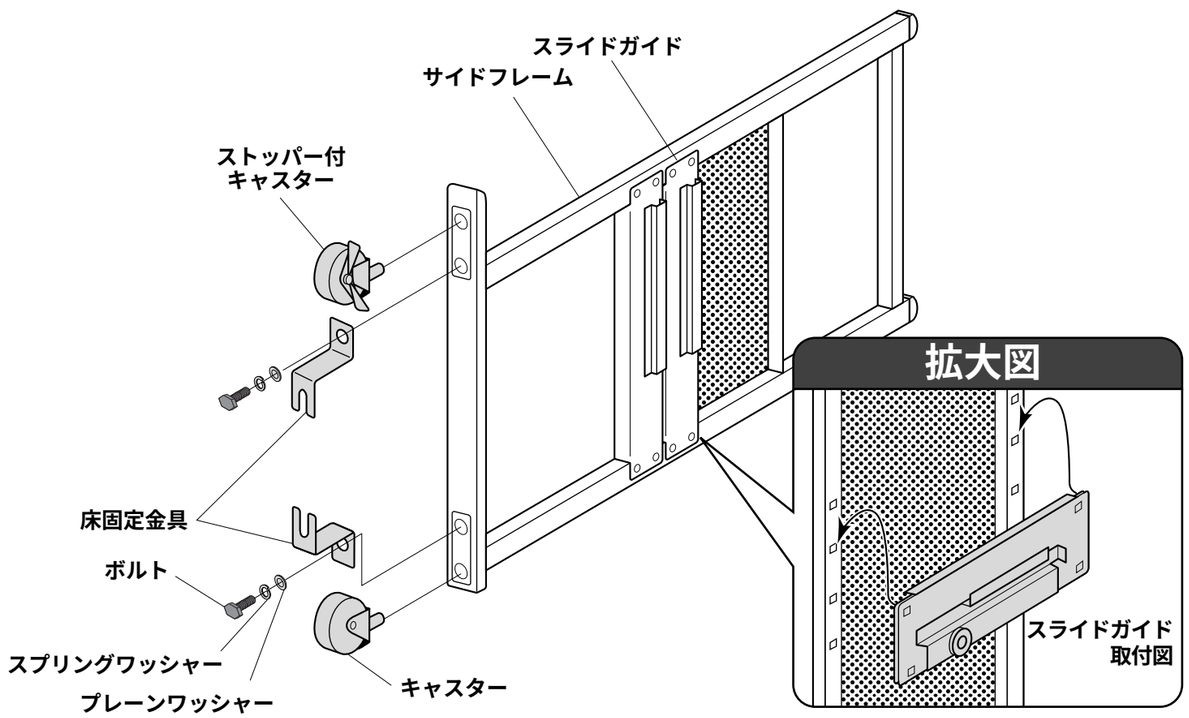

使用小部品

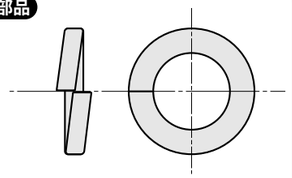

スプリングワッシャ〔M12〕

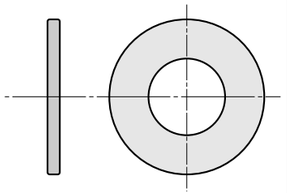

プレーンワッシャ〔M12〕

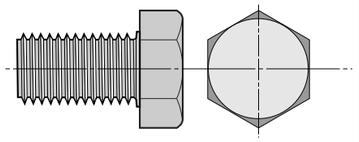

ボルト〔M12〕

2 サイドフレームに棚板Aをボルトbでゆるめに取り付けます。

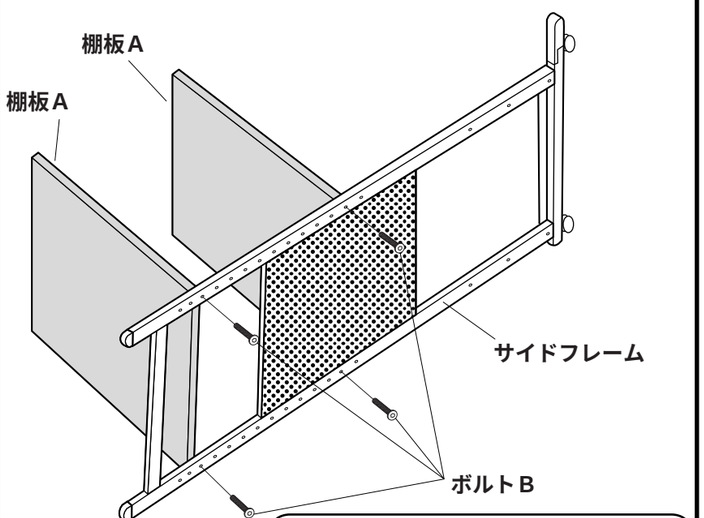

3 片方のサイドフレームを取り付けます。

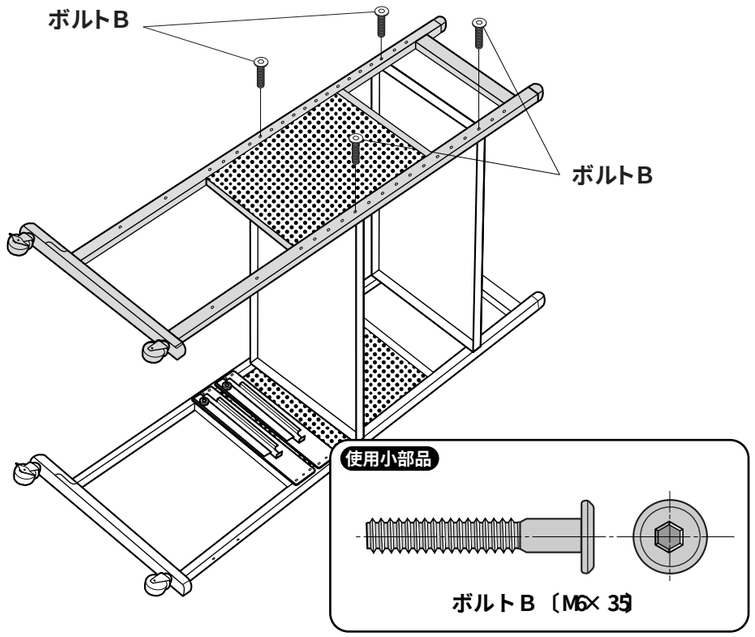

4 サイドフレームにコードカバー・バックフレーム・アンダーサポートをボルトAで取り付けます。ここまできたら今までしめたボルトをすべてしめなおしてボルトA・Bにキャップをセットします。

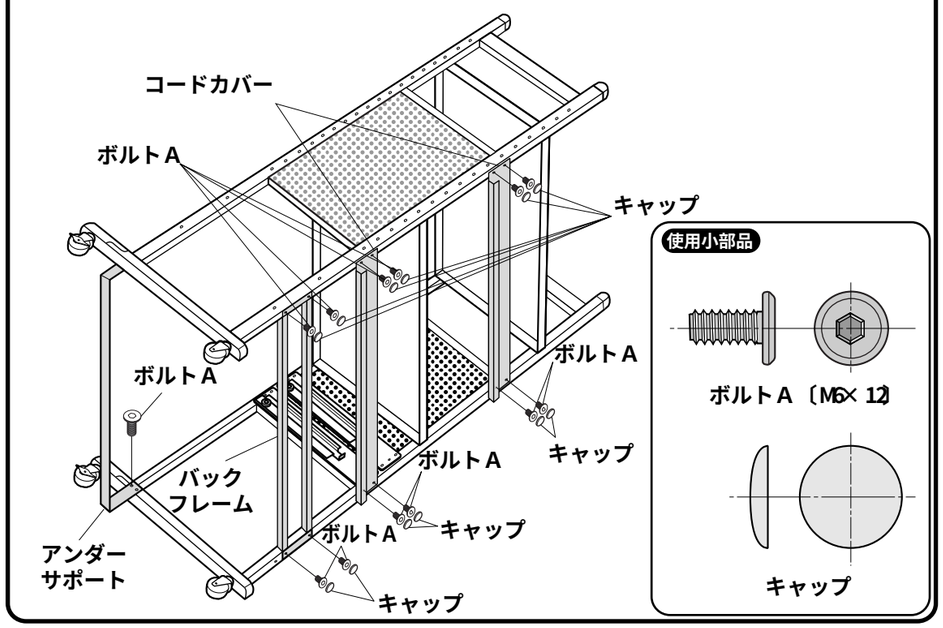

5 サイドフレームに引き出しをセットします。手前を少し上にしてスライドするとスムーズにセットできます。棚板Bにハンドルを座金組込スクリュで取り付けます。棚板Bにキャスターを座金組込スクリュで取り付けます。

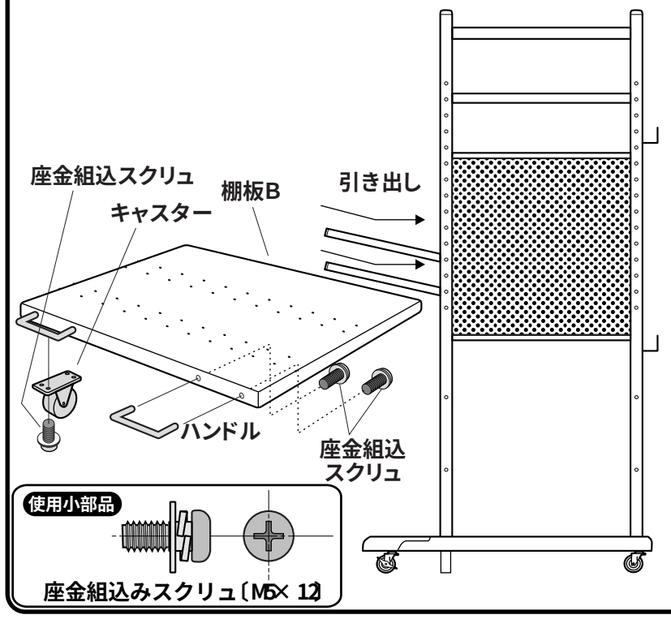

6 棚板BにCPUを固定ベルトA・Bで取り付けラックにセットします。サイドフレームにストッパーをグリップボルトで取り付けて完成です。

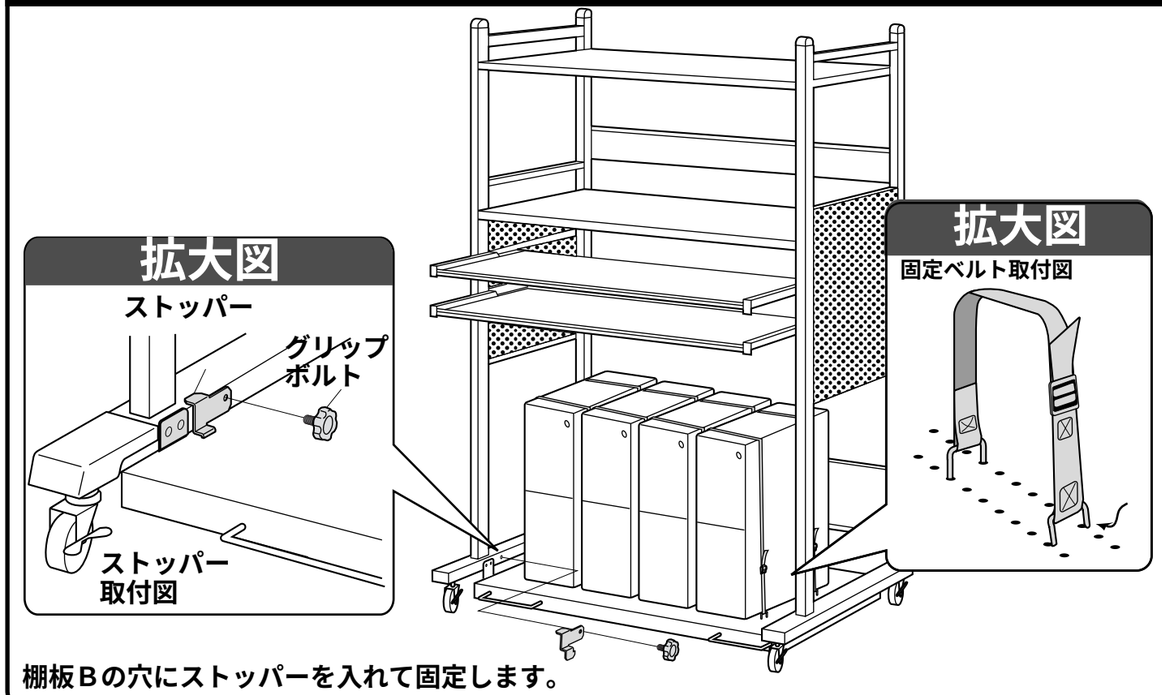

棚板Bの穴にストッパーを入れて固定します。

17″モニター搭載の組立例

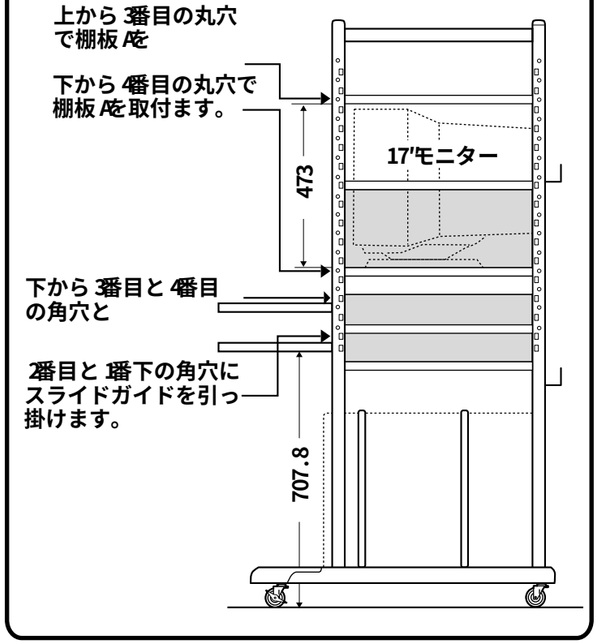

製品に関するお問い合わせ

製品の品質管理には細心の注意をはらっていますが、万一、不都合な点や製品に関するお問い合わせなどございましたら、お買求めの販売店又は右記までお気軽にご相談下さい。

●商品についてのお問い合わせはシリアルナンバー・シールの番号をお知らせください。

サンワサプライ株式会社

岡山サンワサプライセンター / 〒700-0825 岡山市田町1-10-1
☎086-223-3311 FAX086-223-5123
東京サンワサプライセンター / 〒140-8566 東京都品川区南大井6-5-8
☎03-5763-0011 FAX03-5763-0033