１９インチマウントラック（RAC-SV1901）組立説明書

この度は、弊社製品をお買求めいただきましてありがとうございました。
この製品は組立式になっております、パッキングケースの中に下記の部品が入っていますので確認の上、下記要領で組み立ててください。
ご使用前に、製品の使い方と使用上の注意事項について書いた、説明書をよくお読みになり製品を末永くご使用いただくために、説明書を大切に保存して正しくお使い下さい。

★用意していただくもの・・・・・スパナ（№17）
手袋（組み立て時のケガ等を防ぐために必ず着用してください。）

完成図

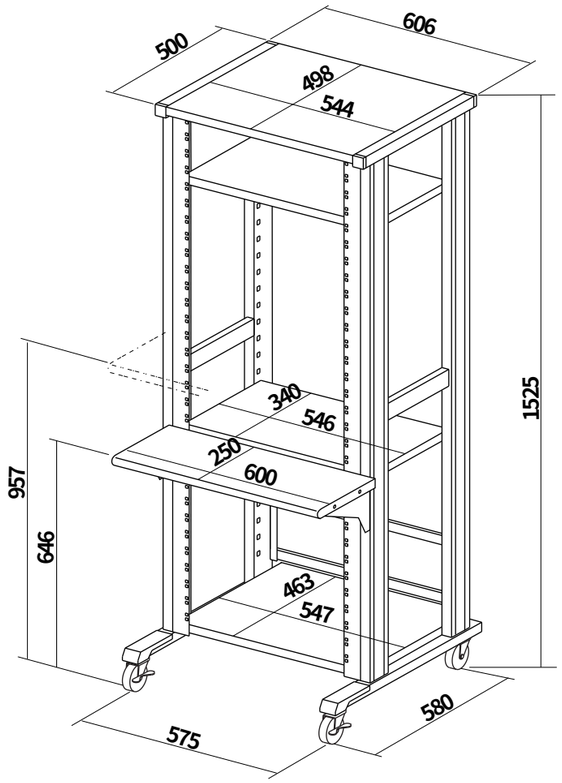

組立て部品

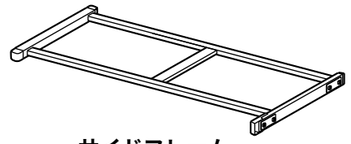
サイドフレーム（左右）×各 1枚

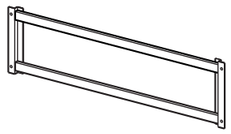
バックフレーム× 1枚

リーンフォースメント× 1本

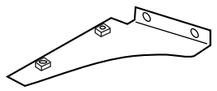
ブラケット（左右）×各 1枚

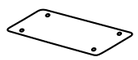
ジョイントプレート× 1枚

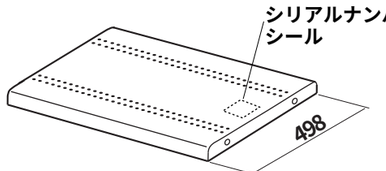

棚板Ａ× 1枚

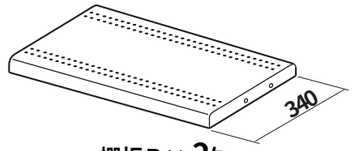

棚板Ｂ× 2枚

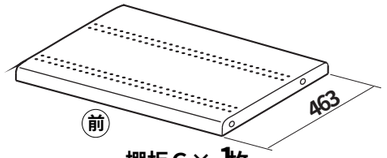

棚板Ｃ× 1枚

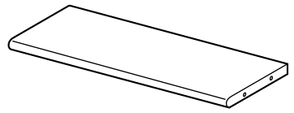
キーボードテーブル× 1枚

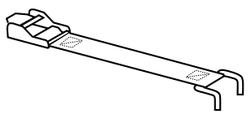
固定ベルトＡ× 6本

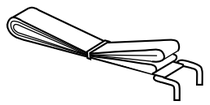
固定ベルトＢ× 6本

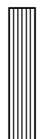
ポストカバー（大）× 4本

スクリュ（5×12）× 120個

ストッパー付キャスター× 2個

キャスター× 2個

ポストカバー（小）× 4本

スクリュグロメット× 120個

床固定金具× 4個

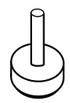
アジャスター× 2個

ハンガー× 8個

六角レンチ× 1本（№4）

スパナ× 1枚

使用小部品

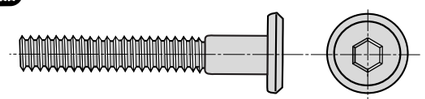
ボルトＡ× 4本〔M6×40〕

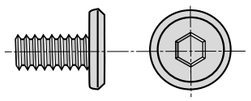
ボルトＣ× 20本〔M6×12〕

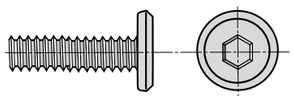
ボルトＢ× 2本〔M6×20〕

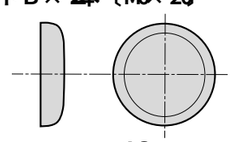
キャップ× 18個

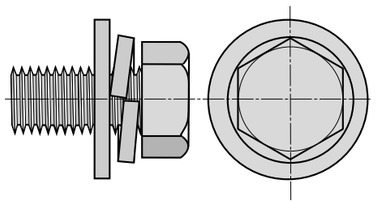
アッセンブリボルト× 4本〔M12×20〕

1 サイドフレームにストッパー付を前にしてキャスターを取付けます。使用状況に応じて床固定金具とアジャスターを取付けます。

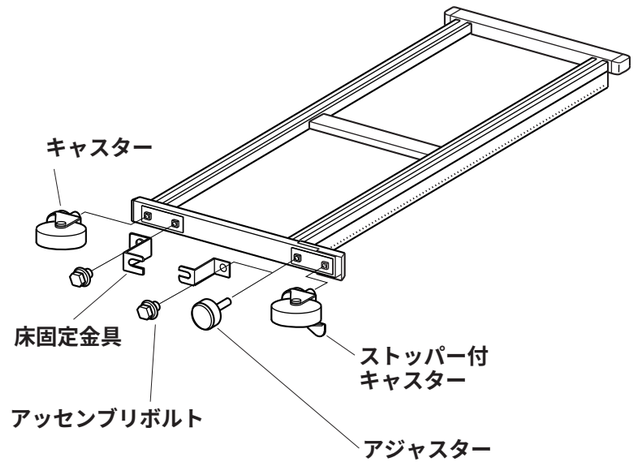

2 サイドフレームに棚板ＡをボルトＡ、棚板ＣをボルトＣ、リーンフォースメントをボルトＢで取付けます。

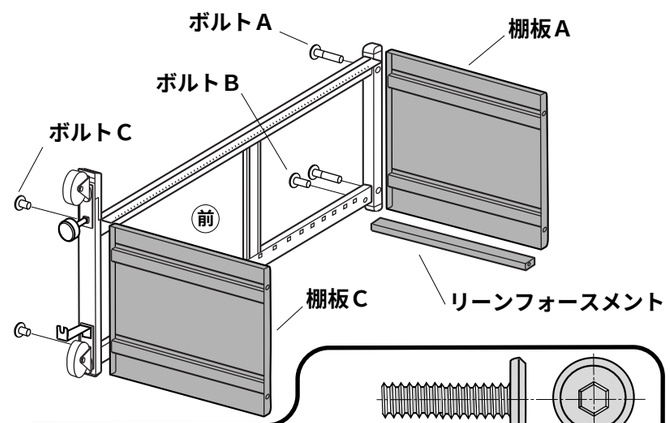

使用小部品

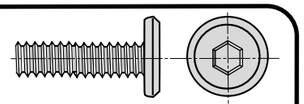
ボルトＢ〔M6×20〕

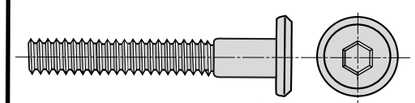
ボルトＡ〔M6×40〕

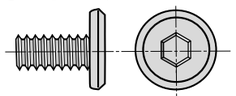
ボルトＣ〔M6×12〕

3 もう一方のサイドフレームも同じように取り付けます。

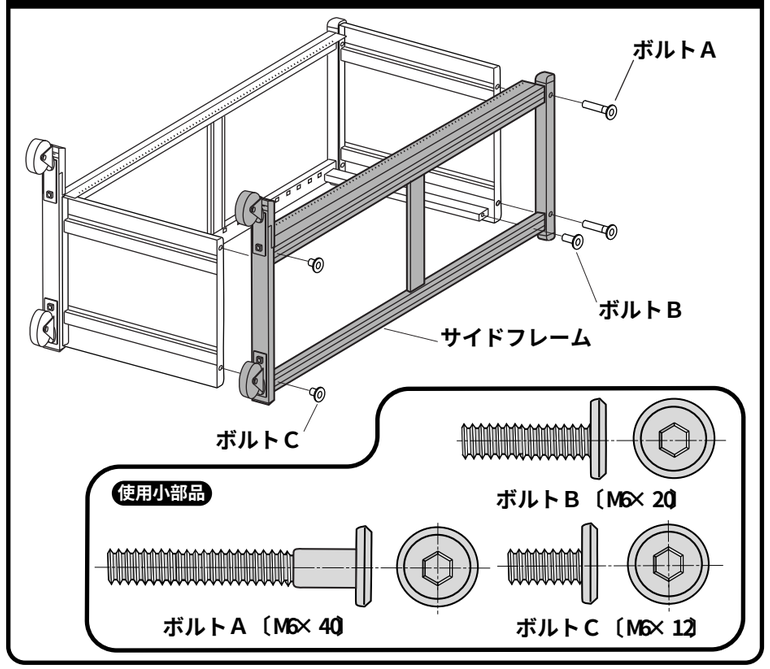

4 バックフレームをボルトCで取り付けます。

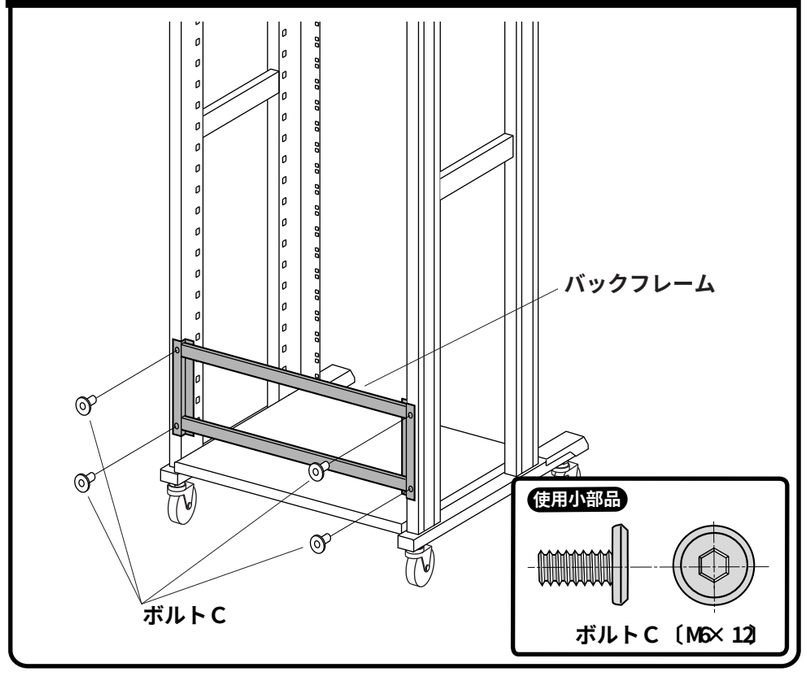

5 使用する位置に合わせてブラケットをボルトCでゆるめに取付けます。キーボードテーブルをブラケットの上に被せるように置きボルトCで取付け後、全てのボルトを締め直します。

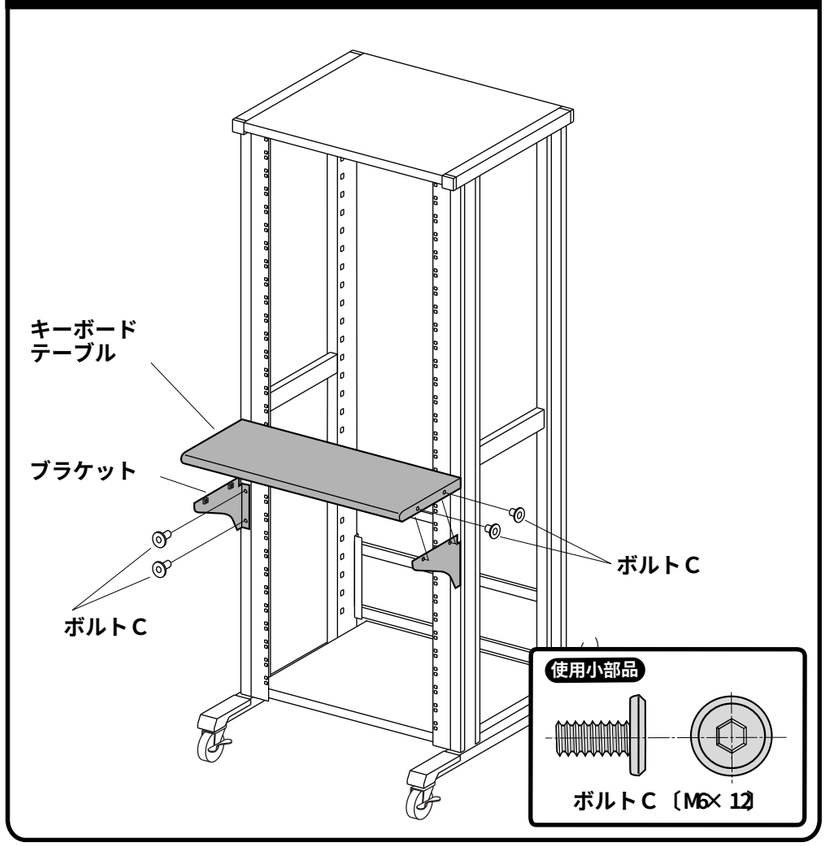

6 使用する位置に合わせてハンガーを取付け棚板Bをセットします。

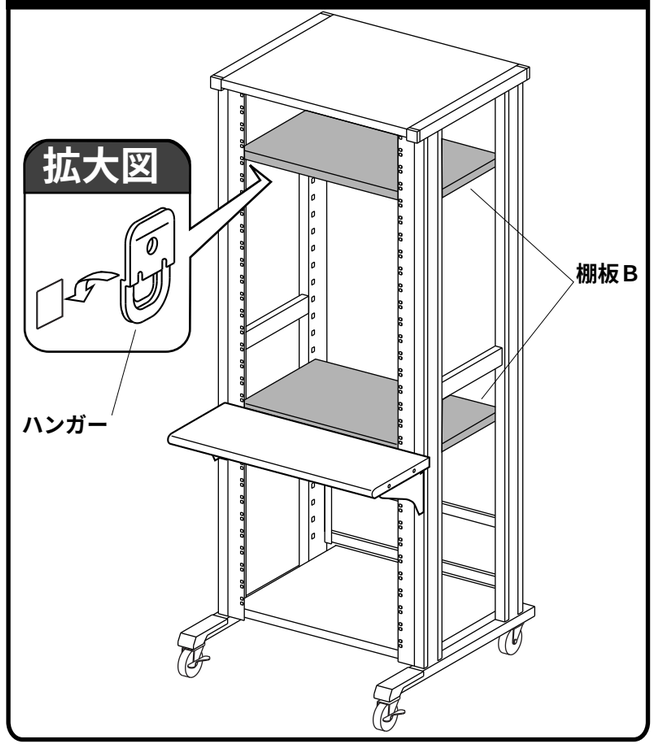

7 キャップとポストカバー（大）・（小）を取り付けて完成です。

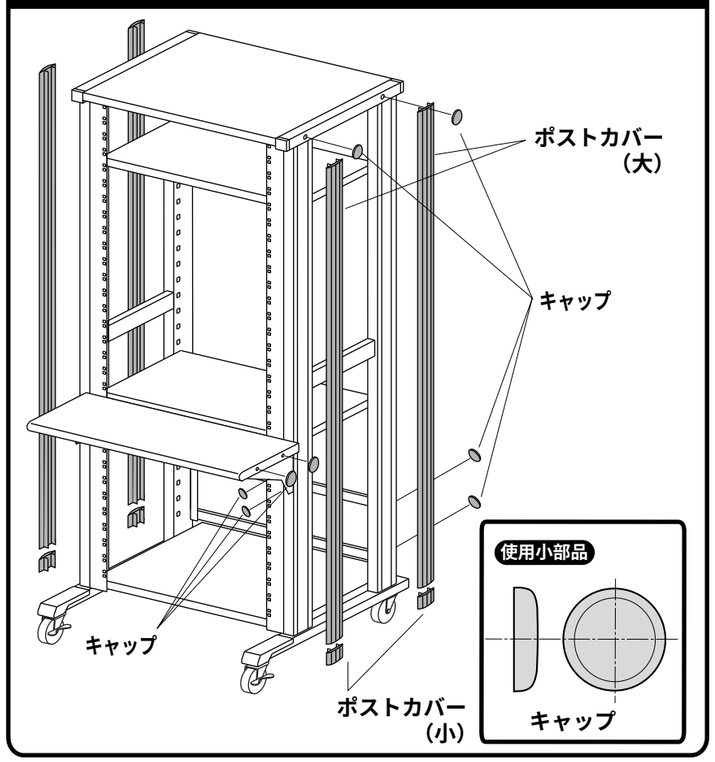

19"マウント部品を装着する時は

スクリュグロメットを部品の取付け位置に合わせて角穴に差込みます。

部品の穴をスクリュグロメットに合わせスクリュで取付けます。

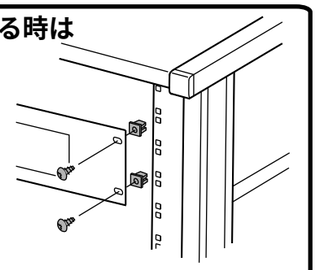

サーバーを固定する時は

棚板に設置後固定ベルトで締付けます。

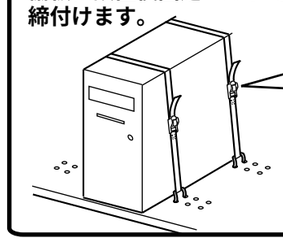

拡大図

ベルトは図のように樹脂の間を通します。

通したベルトを引っ張ると締まります。

ラックを連結する時は

サーバー裏面のナットにジョイントプレートをボルトCで取付けます。

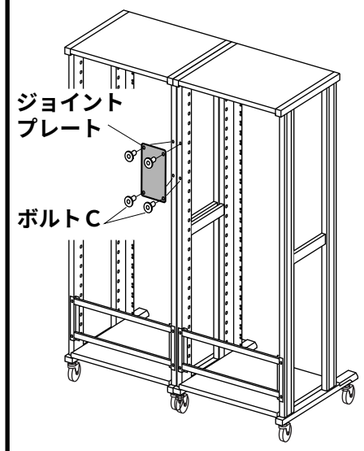

製品に関するお問い合わせ

製品の品質管理には細心の注意をはらっていますが、万一、不都合な点や製品に関するお問い合わせなどございましたら、お買求めの販売店又は右記までお気軽にご相談下さい。

商品についてのお問い合わせはシリアルナンバーシールの番号をお知らせください。

サンワサプライ株式会社

岡山サンワサプライセンター ／〒700−0825 岡山市田町1−10−1
☎086-223-3311 FAX086-223-5123
東京サンワサプライセンター ／〒140−8566 東京都品川区南大井6−5−8
☎03-5763-0011 FAX03-5763-0033