19インチマウントラック（RAC-SV19）組立説明書

M641190

この度は、弊社製品をお買求めいただきましてありがとうございました。
この製品は組立式になっております、パッキングケースの中に下記の部品が入っていますので確認の上、下記要領で組み立ててください。
ご使用前に、製品の使い方と使用上の注意事項について書いた、説明書をよくお読みになり製品を末永くご使用いただくために、説明書を大切に保存して正しくお使い下さい。

★用意していただくもの・・・・・スパナ（№17）
手袋（組み立て時のケガ等を防ぐために必ず着用してください。）

完成図

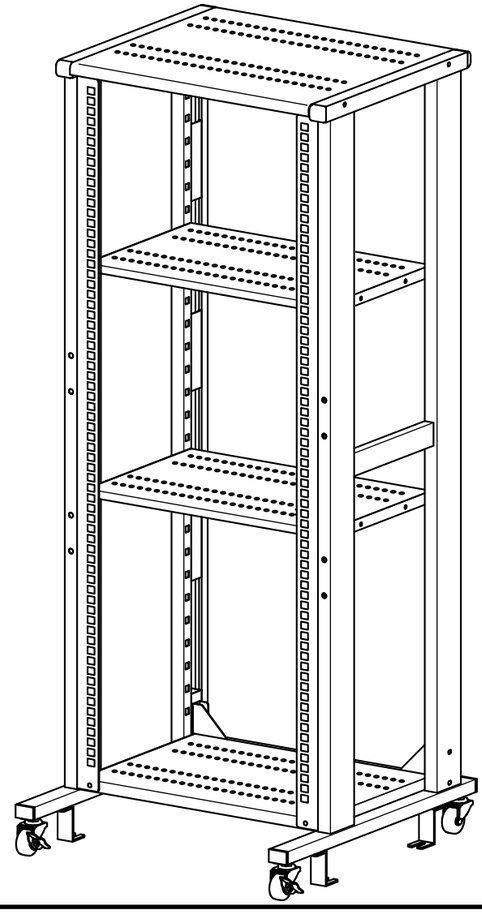

組立て部品　A梱包

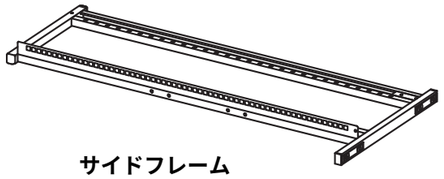

サイドフレーム
（左右）×各 1枚

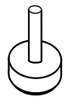

アジャスター× 2個

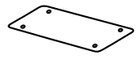

ジョイントプレート
× 1枚

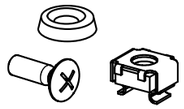

ケージナットセット【20個】
× 1セット

ハンガー× 8個

ストッパー付
キャスター× 2個

キャスター× 2個

スパナ× 1枚

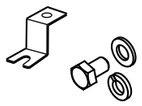

床固定金具セット【4個】× 1セット

1　サイドフレームにストッパー付を前にしてキャスターを取付けます。使用状況に応じて床固定金具又はアジャスターを取付けます。

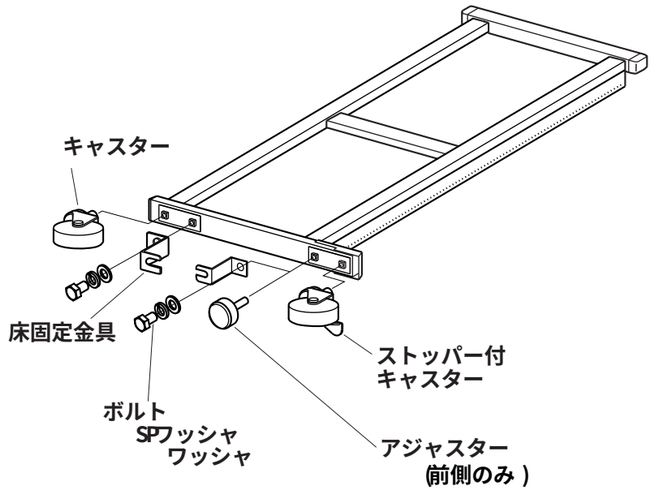

2　棚板Cにリーンフォースをボルト B で組み付けます。

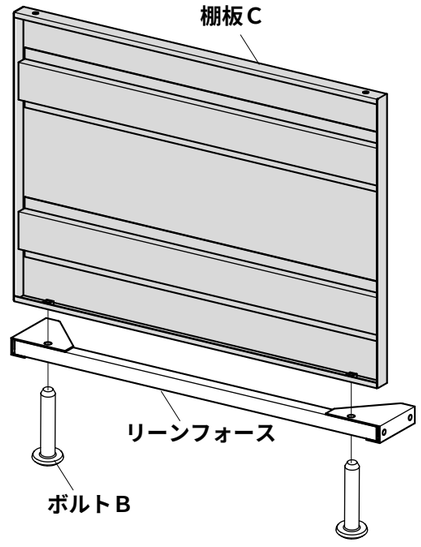

B梱包

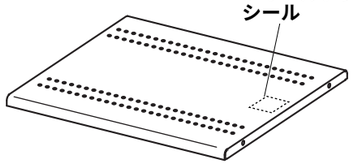

棚板A× 1枚

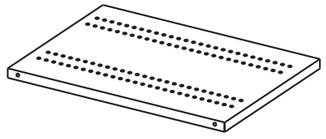

棚板C× 1枚

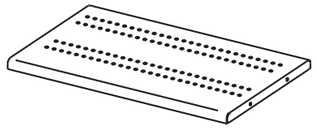

棚板B× 2枚

リーンフォース× 1本

使用小部品

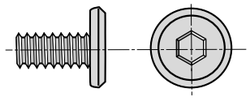

ボルトA〔M6×12〕× 4本

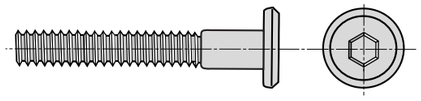

ボルトB〔M6×40〕× 10本

六角レンチ× 1本
（№4）

3 サイドフレームに棚板Aをボルト B で組み付けます。棚板C、リーンフォースをボルトA、Bで組み付けます。

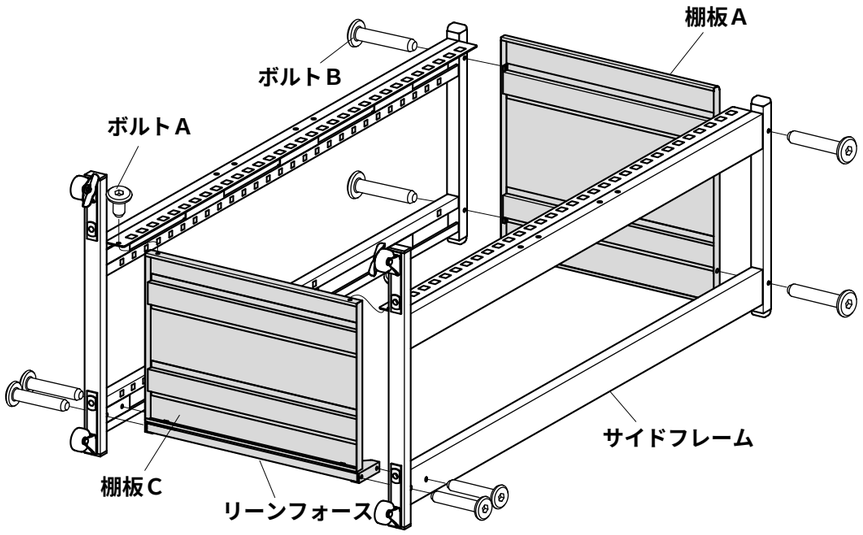

4 使用する位置に合わせてハンガーを取り付け棚板Bをセットします。

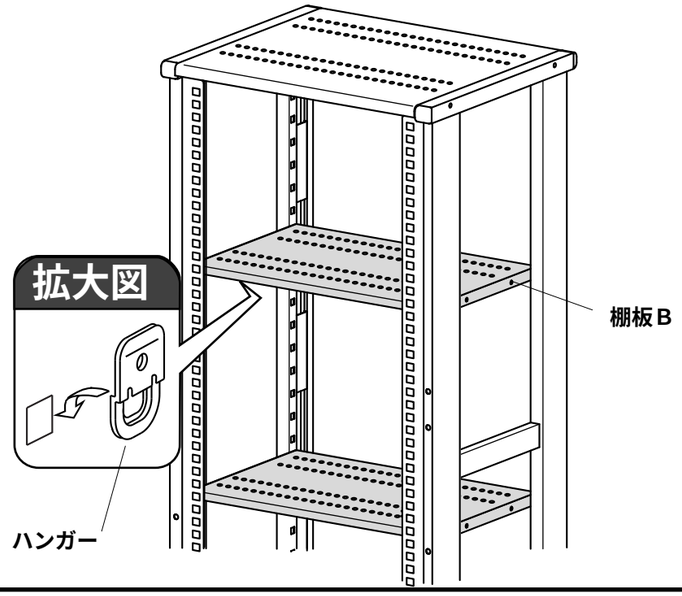

19"マウント部品を装着する時は

サイドフレーム前側の角穴に取り付ける機器に合わせて裏面からケージナットをセットします。

ケージナットセット内のボルト、台座を使い機器を固定します。

サイドフレーム前側角穴部分

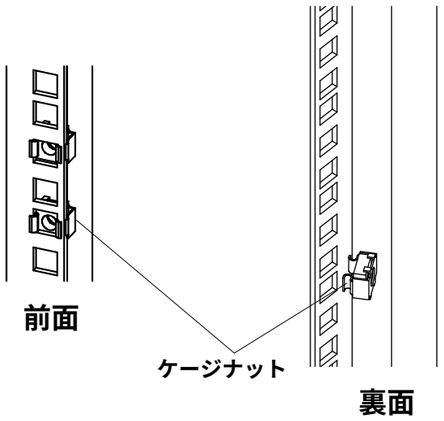

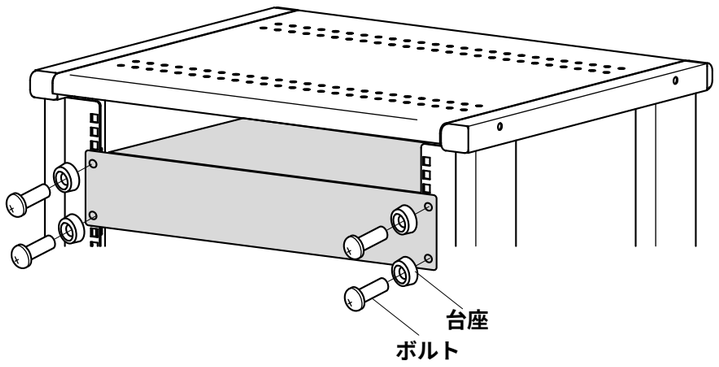

ラックを連結する時は

ラック裏面のネジ穴にジョイントプレートをボルトAで組み付けます。

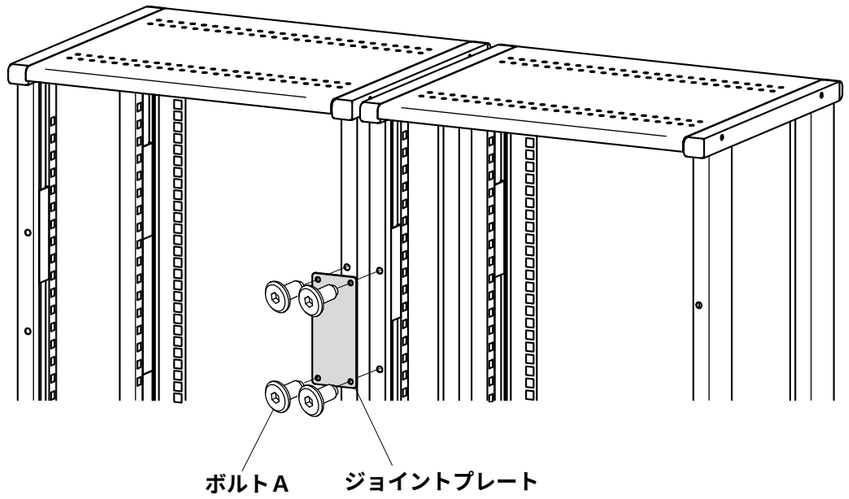

製品に関するお問い合わせ

製品の品質管理には細心の注意をはらっていますが、万一、不都合な点や製品に関するお問い合わせなどございましたら、お買求めの販売店又は右記までお気軽にご相談下さい。

商品についてのお問い合わせはシリアルナンバーシールの番号をお知らせください。

サンワサプライ株式会社

岡山サプライセンター ／〒700−0825 岡山市北区田町1−10−1
☎086-223-3311 FAX086-223-5123
東京サプライセンター ／〒140−8566 東京都品川区南大井6−5−8
☎03-5763-0011 FAX03-5763-0033