サーバーラック（RAC-SV16）組立説明書

SANWA SUPPLY

この度は、弊社製品をお買求めいただきましてありがとうございました。
この製品は組立式になっております、パッキングケースの中に下記の部品が入っていますので確認の上、下記要領で組み立てて下さい。
ご使用前に、製品の使い方と使用上の注意事項について書いた、説明書をよくお読みになり製品を末永くご使用いただくために、説明書を大切に保存して正しくお使い下さい。

★用意していただくもの・・・・・手袋（鋼製ですので組み立ての際は必ず着用してください。）

完成図

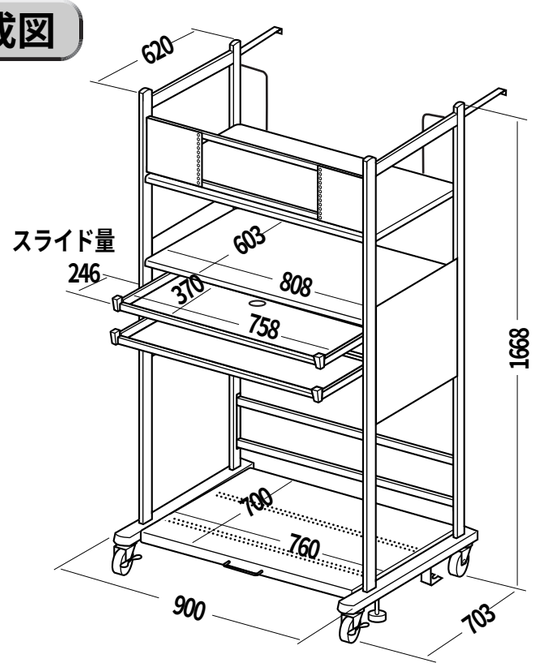

組立て部品

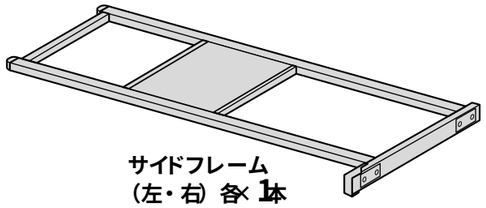
サイドフレーム
（左・右）各× 1本

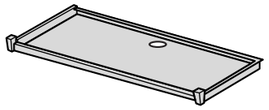
引き出し× 2枚

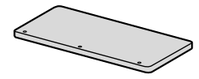
ボード× 4枚


スライドガイド
（左・右）×各 2本


キャスター
× 4個


床固定金具
× 4個

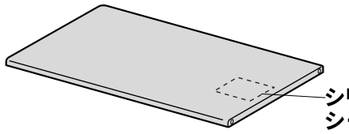
シリアルナンバー・
シール
棚板A× 2枚

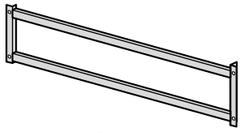
バックフレーム
× 1枚

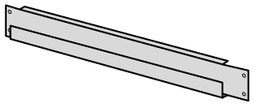
コードカバー
× 2本

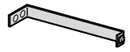
ストッパーA× 2本


ストッパー付
キャスター× 2個


グリップボルト
× 2個

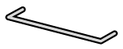
ハンドル× 1本

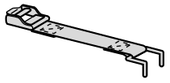
固定ベルトA
× 8本


キャスター
× 2個


アジャスター
× 2個


スパナ× 1個

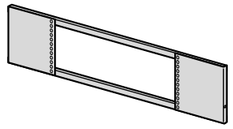
19″マウント× 1枚

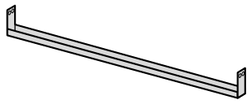
アンダー
サポート× 1本

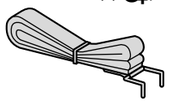
固定ベルトB
× 8本


ストッパーB
（左・右）
×各 1個


レンチ× 1本
（No.4）

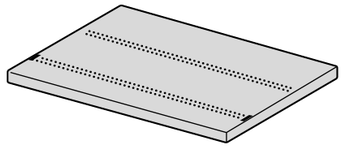
棚板B× 1枚

使用小部品

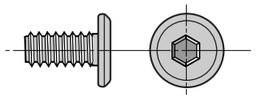
ボルトA× 28本〔M6× 12〕

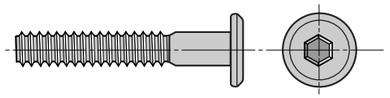
ボルトB× 24本〔M6× 35〕

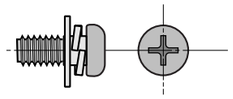
座金組込みスクリュ× 28本〔M6× 12〕

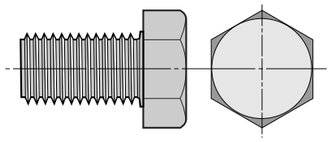
ボルト× 4本〔M12〕

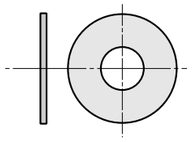
プレーンワッシャ× 12本〔M6〕

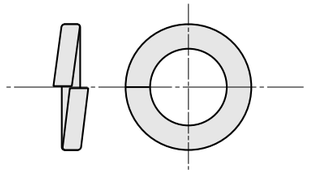
スプリング× 4個〔M12〕

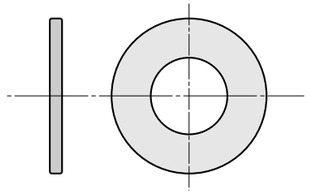
プレーンワッシャ× 4本〔M12〕

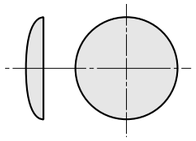
キャップ× 44個

1

サイドフレームに、スライドガイドを引っ掛けます。前側にストッパー付きキャスターがくるようにキャスターをスパナで取り付けます。
オフィスに合わせて固定金具かアジャスターを取り付けます。

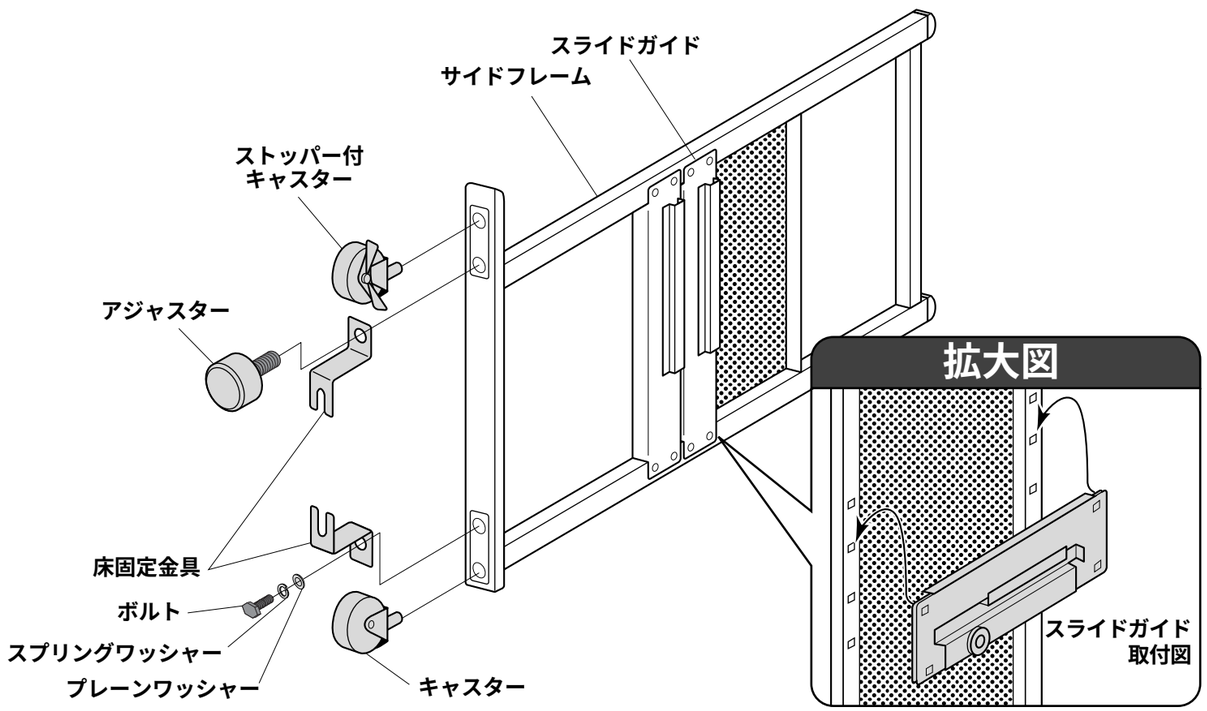

使用小部品

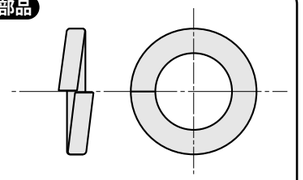
スプリングワッシャ〔M12〕

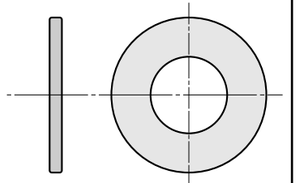
プレーンワッシャ〔M12〕

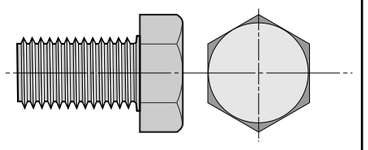
ボルト〔M12〕

2 サイドフレームに棚板Aをボルトbでゆるめに取り付けます。

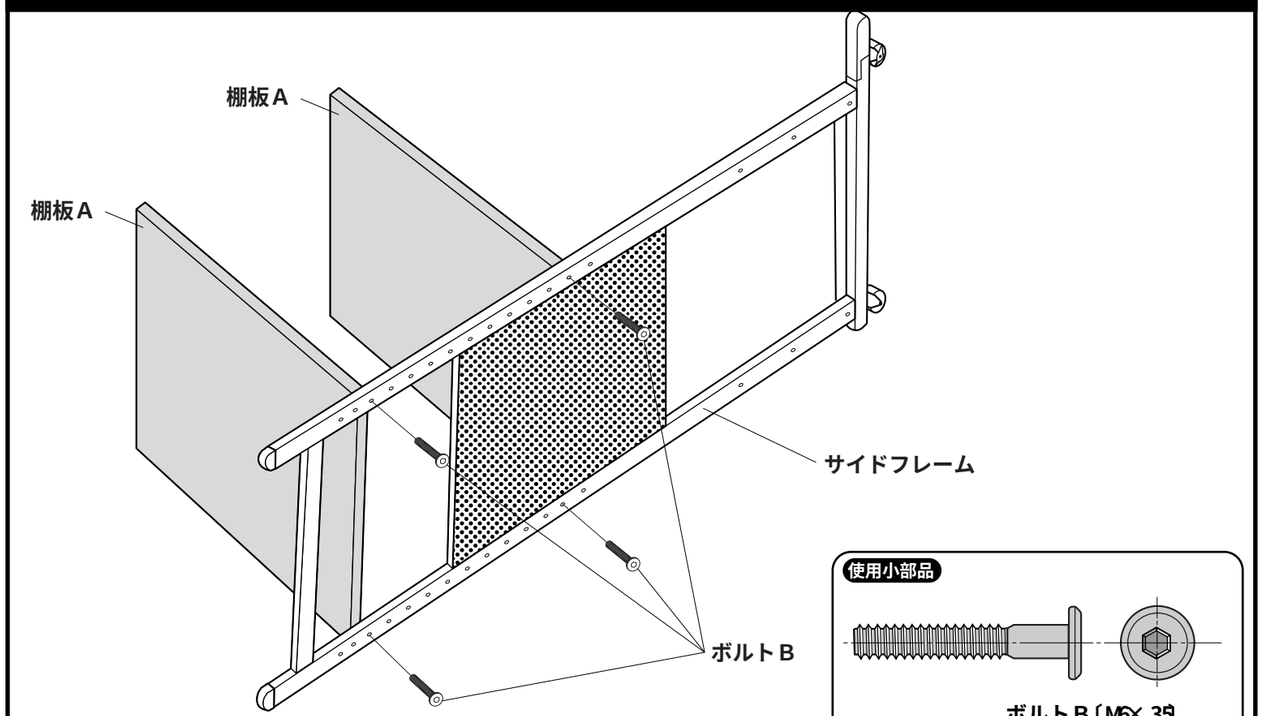

使用小部品

ボルトB〔M6×35〕

3 片方のサイドフレームを取り付けます。アンダーサポートをボルトAで取り付けます。

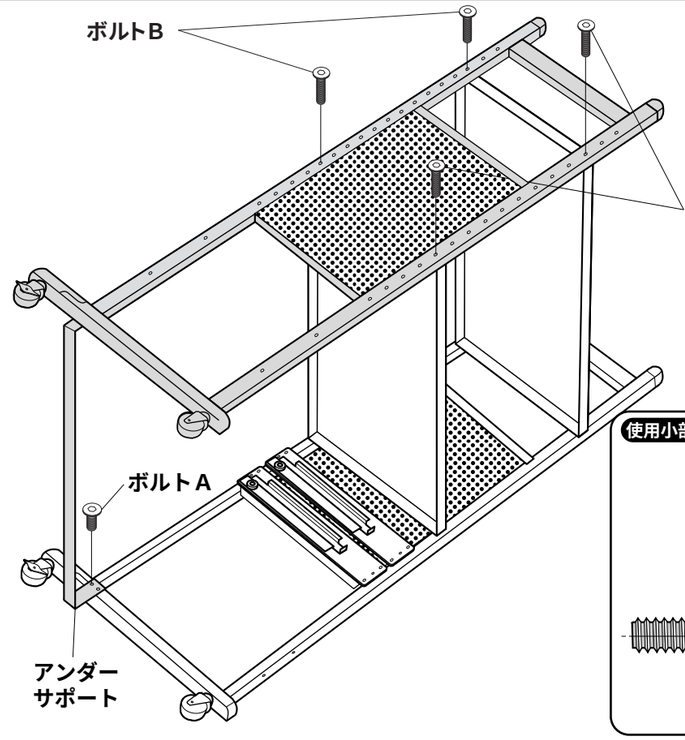

使用小部品

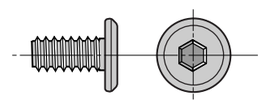

ボルトA〔M6×12〕

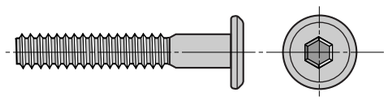

ボルトB〔M6×35〕

4 サイドフレームにコードカバー・バックフレームをボルトAで取り付けます。

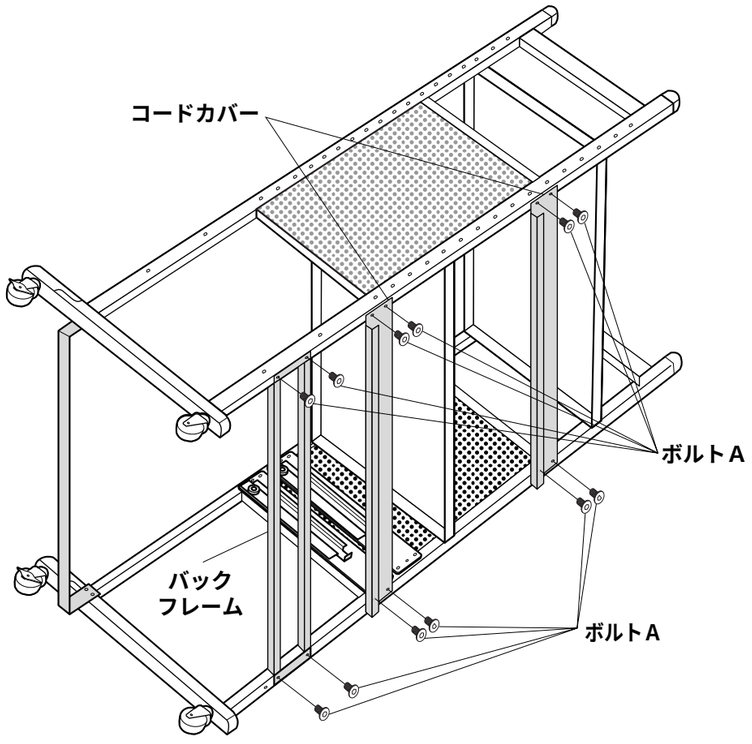

使用小部品

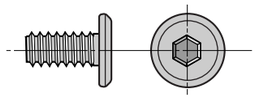

ボルトA〔M6×12〕

5 ボードをボルトBとプレーンワッシャ（6）で取り付けます。

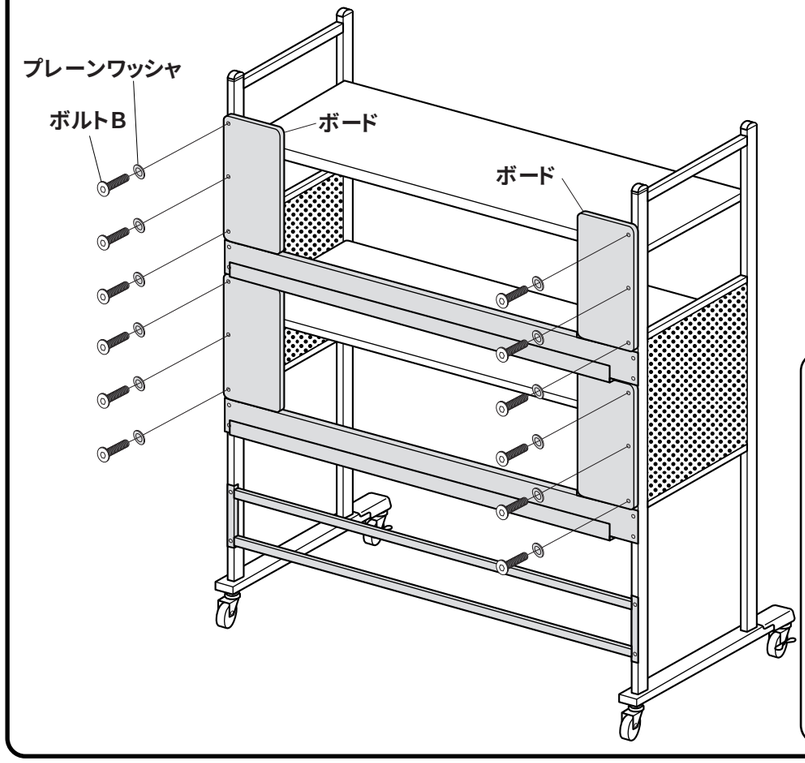

使用小部品

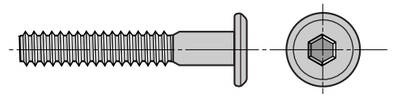

ボルトB〔M6×35〕

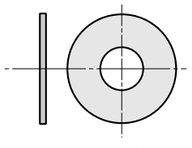

プレーンワッシャ〔M6〕

6

サイドフレームに引き出しをセットします。手前を少し上にしてスライドするとスムーズにセットできます。

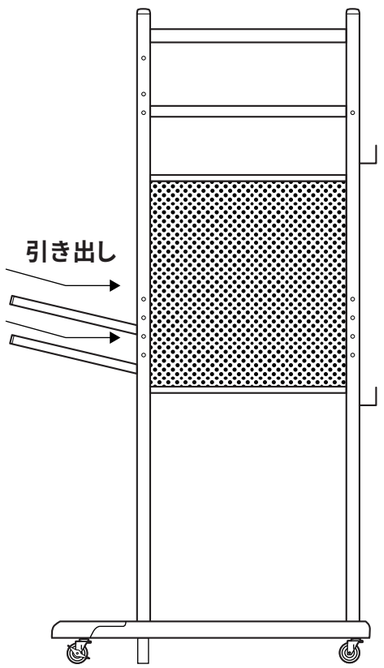

7

サーバーラックの後側からストッパーAを、ボルトAで取り付けます。（ストッパーAは、メンテナンスのためにバックスペースを確保するものです。）

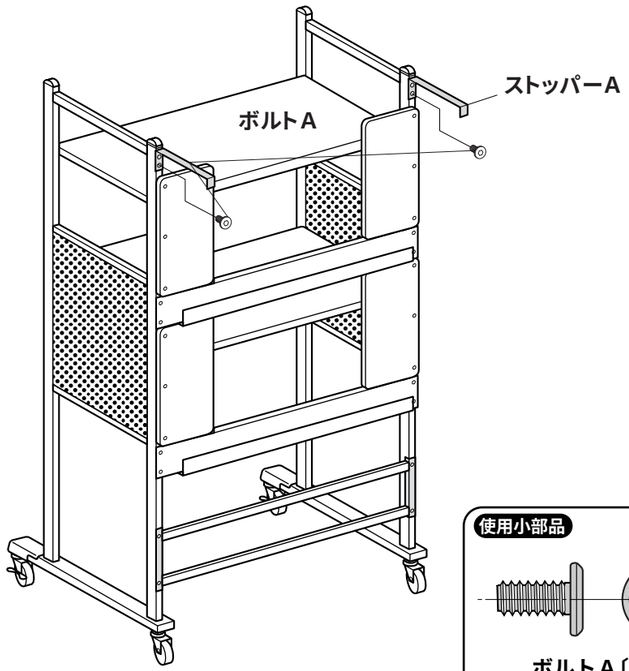

使用小部品

ボルトA〔M6×12〕

8

サイドフレームに19″マウントをボルトBで取り付けます。ここまできたら今まで締めたボルトを締め直してボルトA・Bにキャップをセットします。

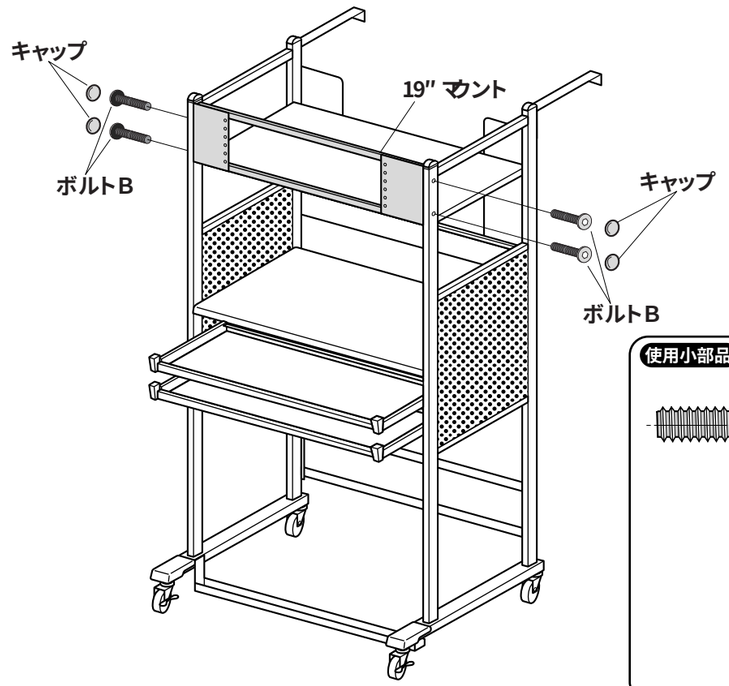

使用小部品

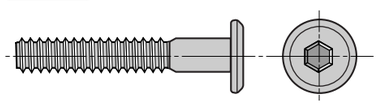

ボルトB〔M6×35〕

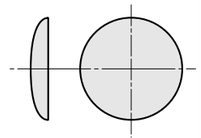

キャップ

9

棚板Bにハンドルを座金組込スクリュで取り付けます。棚板Bにキャスターを座金組込スクリュで取り付けます。

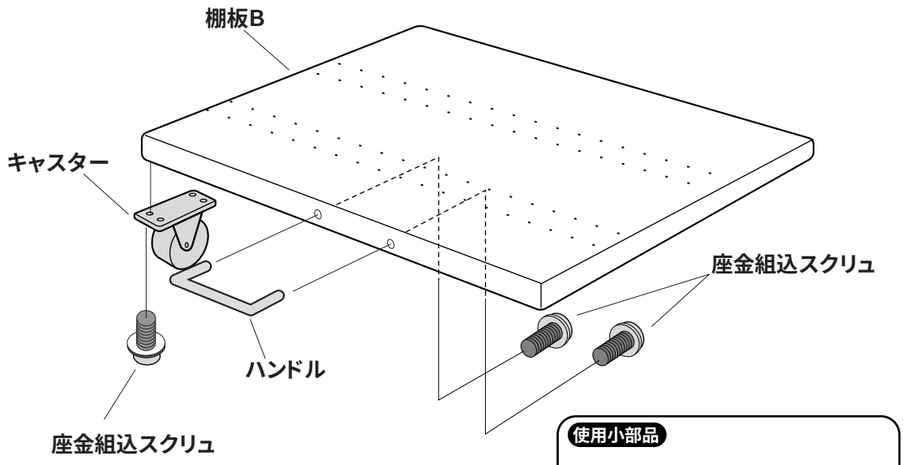

使用小部品

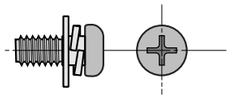

座金組込みスクリュ〔M6×12〕

10

棚板Bに本体を固定ベルトA・Bで取付ラックにセットします。

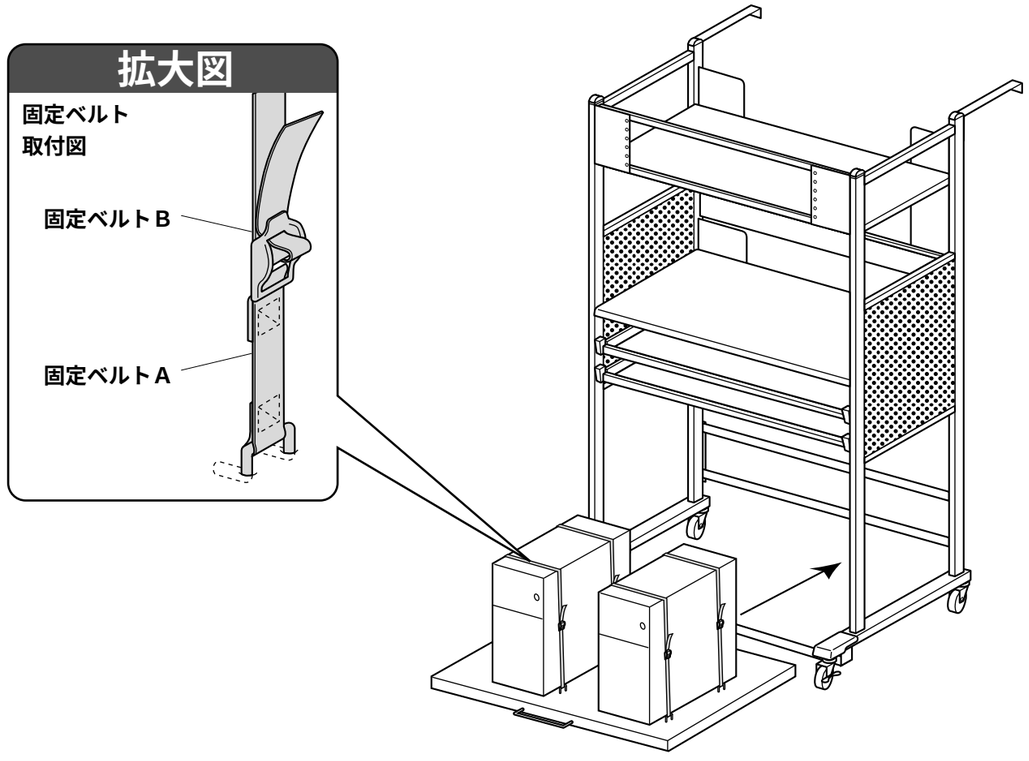

11 サイドフレームにストッパーをグリップボルトで取り付けて完成です。

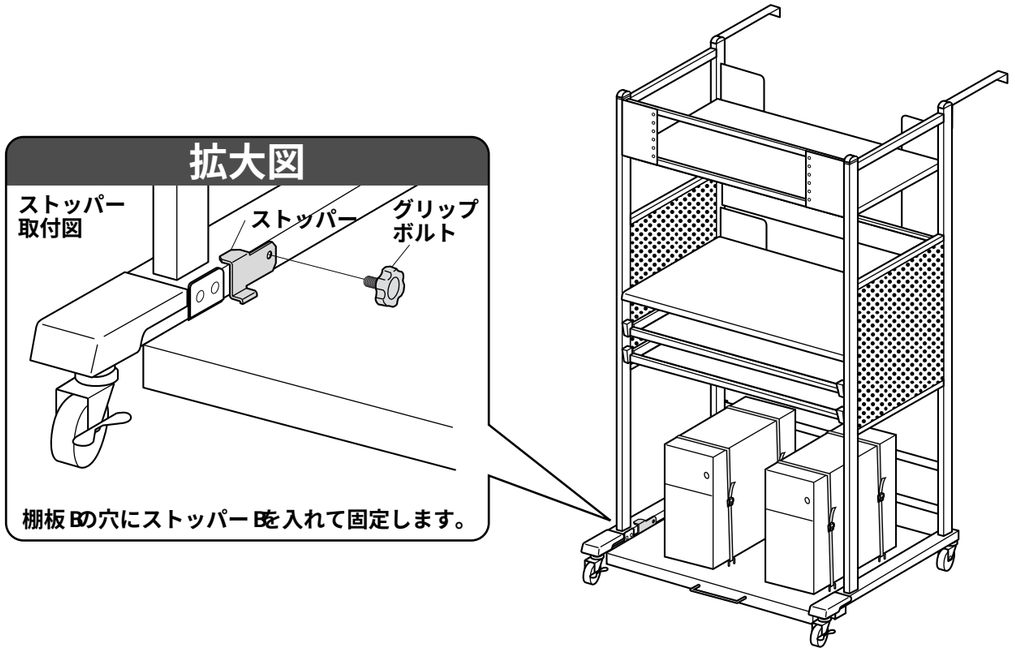

使用小部品

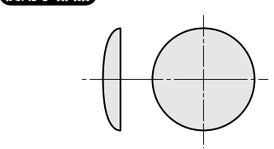

キャップ

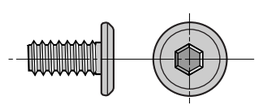

ボルトA（M6×12）

ストッパーAの使い方

ストッパーAを取り付けることで壁面と25cmの空間ができ、ラックを移動しなくても簡単なメンテナンスを行うことができます。

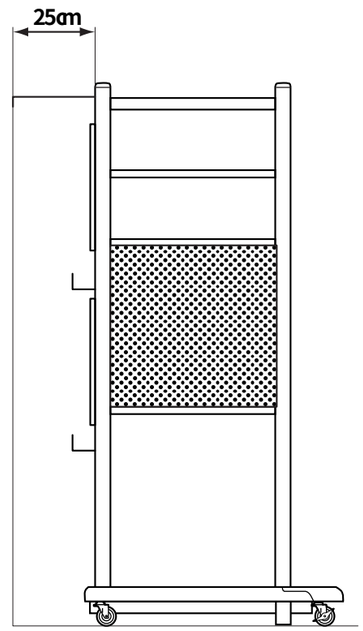

裏面ボードの使い方

ボードにはハッチパネル、OAタップを市販の木ネジで取り付けます。手元集中スイッチは棚板Aの裏側にあるスイッチマウントに、市販のタッピングビスで取り付けてご使用ください。
（対応タップ例、TAP-5613、TAP-5614）

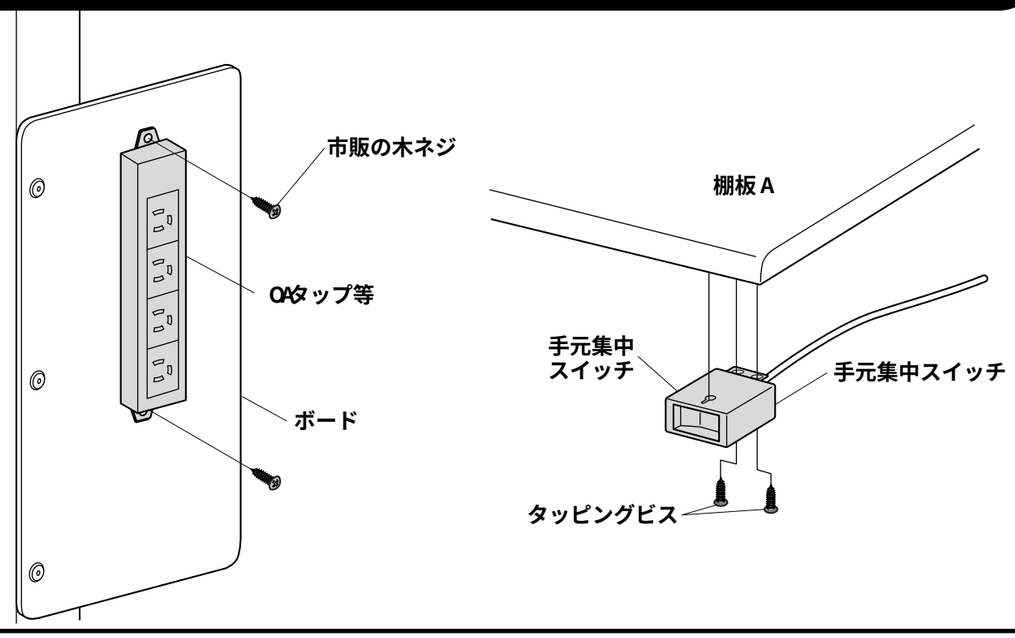

19″マウントの使い方

規格：EIA規格準拠　サイズ：4U

EIA規格の19″マウント付きHUBハッチパネル等を取り付けることができます。

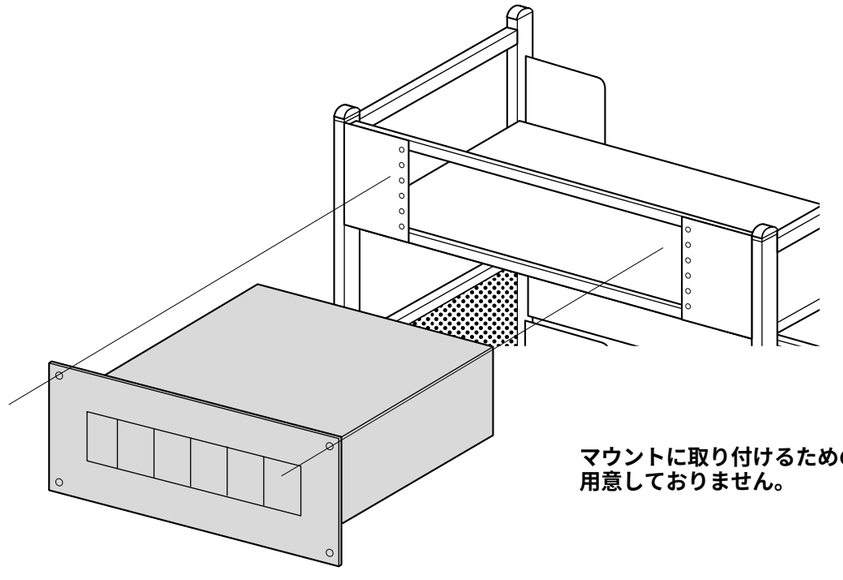

マウントに取り付けるためのボルトは用意しておりません。

製品に関するお問い合わせ

製品の品質管理には細心の注意をはらっていますが、万一、不都合な点や製品に関するお問い合わせなどございましたら、お買求めの販売店又は右記までお気軽にご相談下さい。

●商品についてのお問い合わせはシリアルナンバー・シールの番号をお知らせください。

サンワサプライ株式会社

岡山サンワサプライセンター／〒700-0825　岡山市田町1-10-1
☎086-223-3311 FAX086-223-5123

東京サンワサプライセンター／〒140-8566　東京都品川区南大井6-5-8
☎03-5763-0011 FAX03-5763-0033