SANWA SUPPLY

サーバーラック（RAC-SV15）組立説明書

この度は、弊社製品をお買求めいただきましてありがとうございました。
この製品は組立式になっております、パッキングケースの中に下記の部品が入っていますので確認の上、下記要領で組み立ててください。
ご使用前に、製品の使い方と使用上の注意事項について書いた、説明書をよくお読みになり製品を末永くご使用いただくために、説明書を大切に保存して正しくお使い下さい。

★用意していただくもの・・・・・スパナ（№17）
手袋（組み立て時のケガ等を防ぐために必ず着用してください。）

完成図

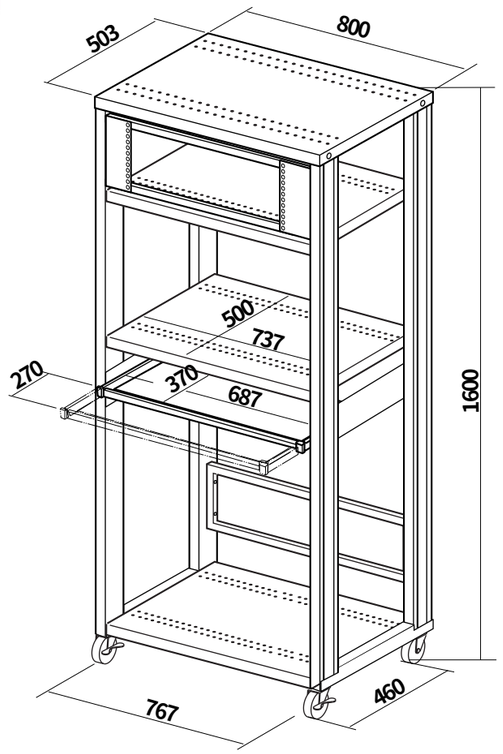

組立て部品

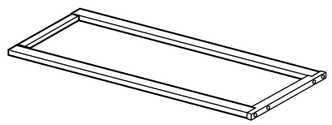

サイドフレーム
（左右）×各 1枚

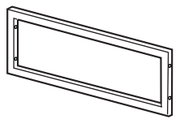

バックフレーム× 1枚

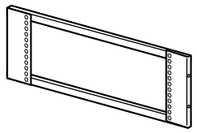

ハブマウント× 1枚

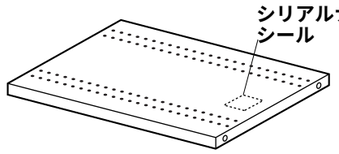

棚板A× 1枚

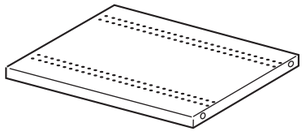

棚板B× 3枚

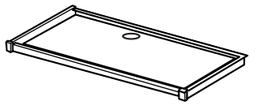

引き出し× 1枚



スライドガイドフレーム
（左右）×各 1枚

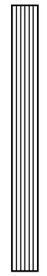

ポストカバー
（大）× 4本

ポストカバー
（小）× 4本



アジャスター× 2個

使用小部品

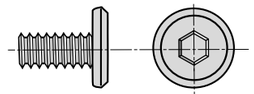

ボルト× 32本〔M6× 12〕



ストッパー付
キャスター× 2個



キャスター× 2個



六角レンチ× 1本
（№4）



スパナ× 1枚

1 サイドフレームにストッパー付を前にしてキャスターを取付けます。
使用状況に応じてアジャスターを取付けます。

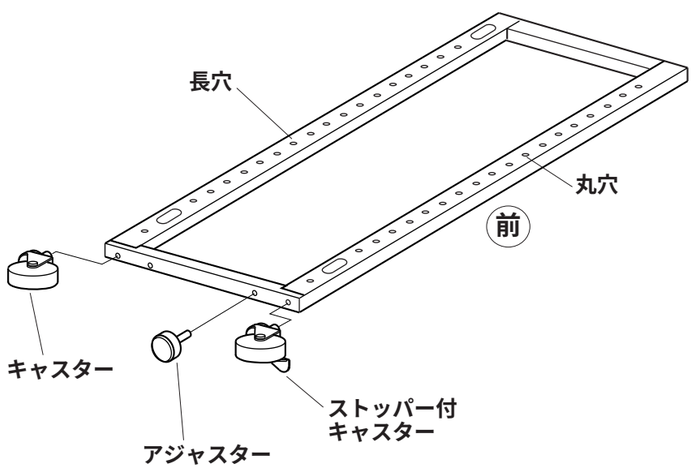

2 サイドフレームの最下端に棚板B　最上端にハブマウントをボルトでゆるく締めます。

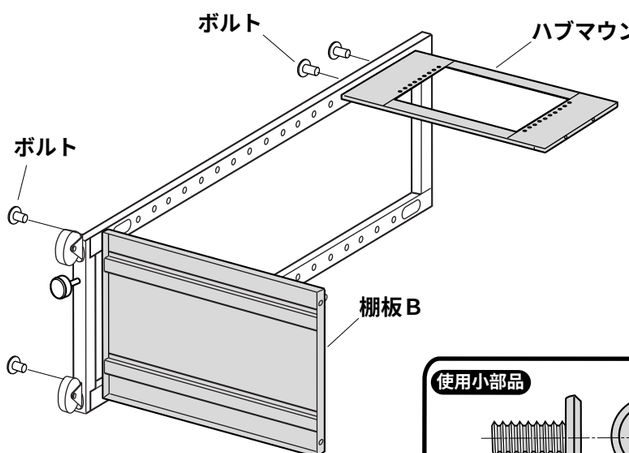

使用小部品

ボルト〔M6× 12〕

3 もう一方のサイドフレームにも同じようにボルトでゆるく締め、ラックを起こします。

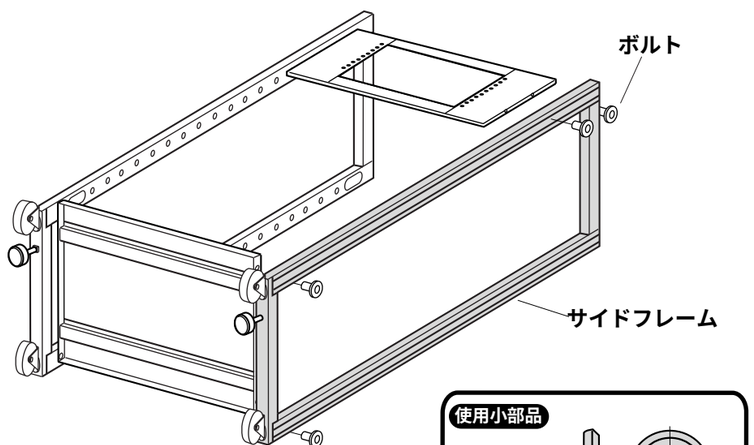

使用小部品

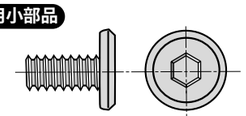

ボルト〔M6× 12〕

4 棚板Aを上からかぶせるように置き、ボルトでゆるく締めます。棚板Bは使用する位置に合わせてボルトでゆるく締めます。

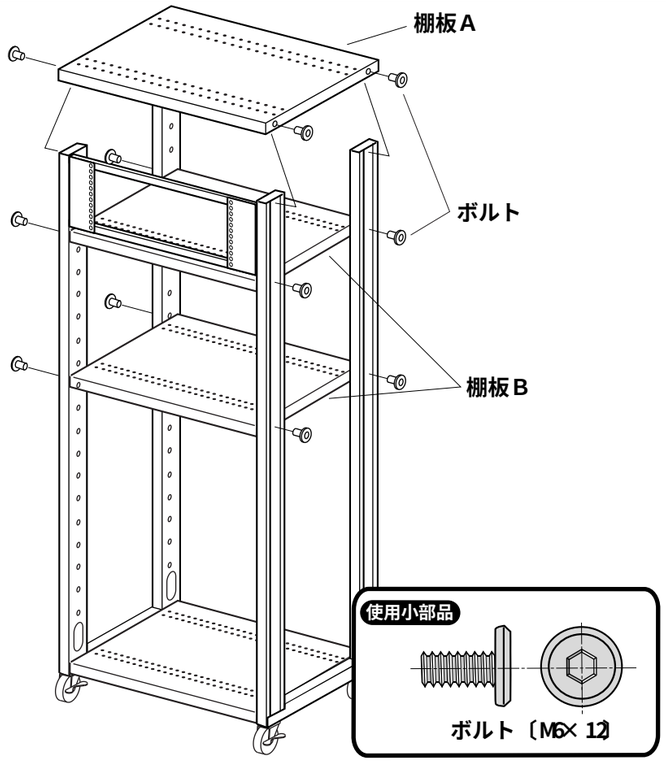

使用小部品

ボルト〔M6×12〕

5 使用する位置に合わせてスライドガイドフレームとバックフレームを取付けて、いままでゆるく締めたすべてのボルトを締め直します。

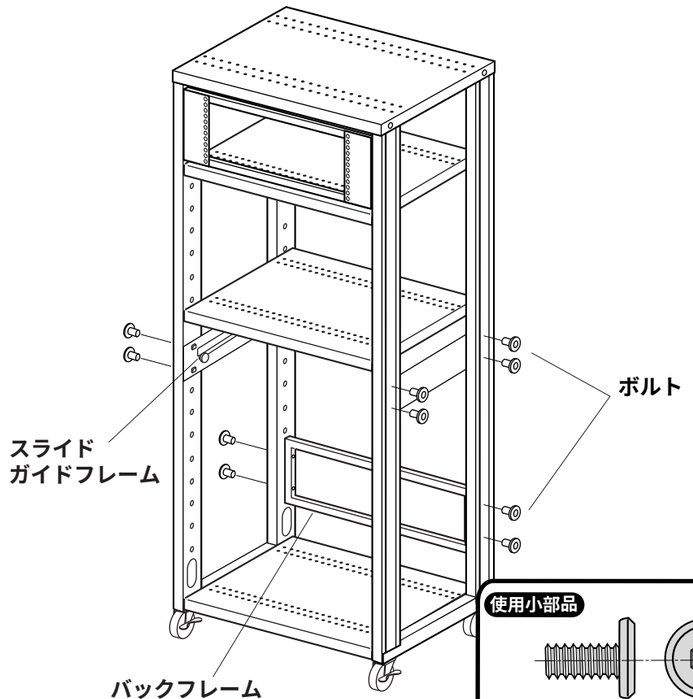

使用小部品

ボルト〔M6×12〕

6 引出しを差し込み、ポストカバーを取り付けて完成です。

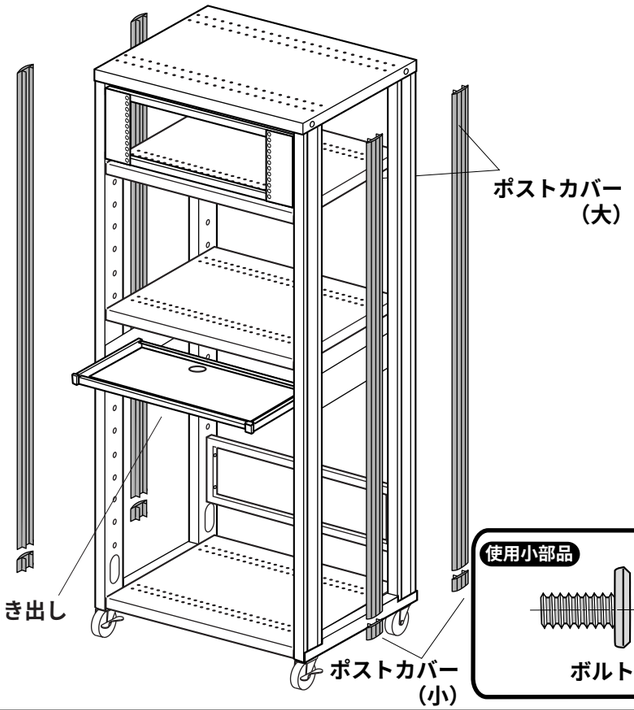

使用小部品

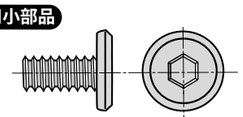

ボルト〔M6×12〕

19″マウントの使い方

規格：EIA規格準拠　サイズ：4U

EIA規格の19″マウント付きHUB/パッチパネル等を取り付けることができます。

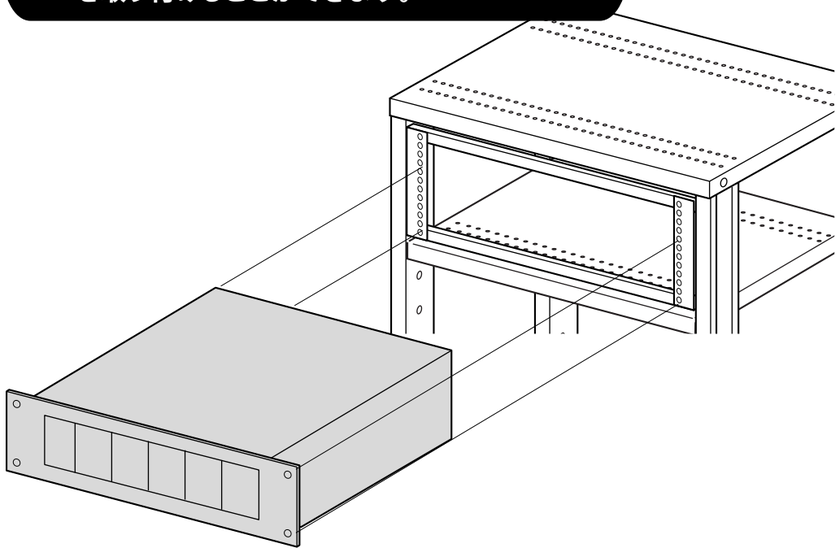

製品に関するお問い合わせ

製品の品質管理には細心の注意をはらっていますが、万一、不都合な点や製品に関するお問い合わせなどございましたら、お買求めの販売店又は右記までお気軽にご相談下さい。

商品についてのお問い合わせはシリアルナンバーシールの番号をお知らせください。

サンワサプライ株式会社

岡山サンワサプライセンター／〒700-0825　岡山市田町1-10-1
☎086-223-3311 FAX086-223-5123

東京サンワサプライセンター／〒140-8566　東京都品川区南大井6-5-8
☎03-5763-0011 FAX03-5763-0033