# セキュリティラック（RAC-SL60K/80K）組立説明書

MB92190.392290

この度は、弊社製品をお買求めいただきましてありがとうございました。
この製品は組立式になっております、パッキングケースの中に下記の部品が入っていますので確認の上、下記要領で組み立ててください。
ご使用前に、製品の使い方と使用上の注意事項について書いた、説明書をよくお読みになり製品を末永くご使用いただくために、説明書を大切に保存して正しくお使い下さい。

★用意していただくもの・・・・・プラスドライバー
手袋（組み立て時のケガ等を防ぐために必ず着用してください。）

## 完成図

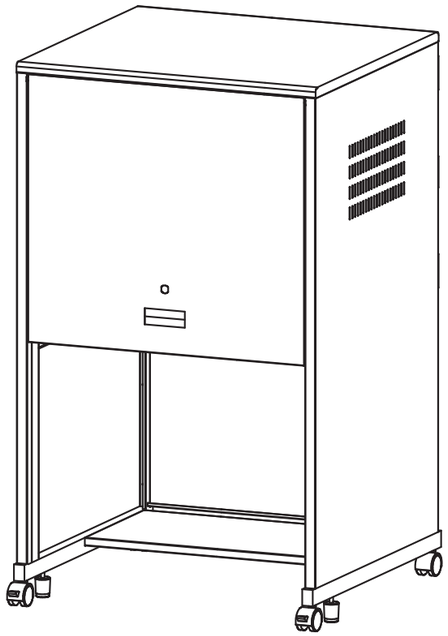

２人以上で組み立て作業してください。

## 組立て部品

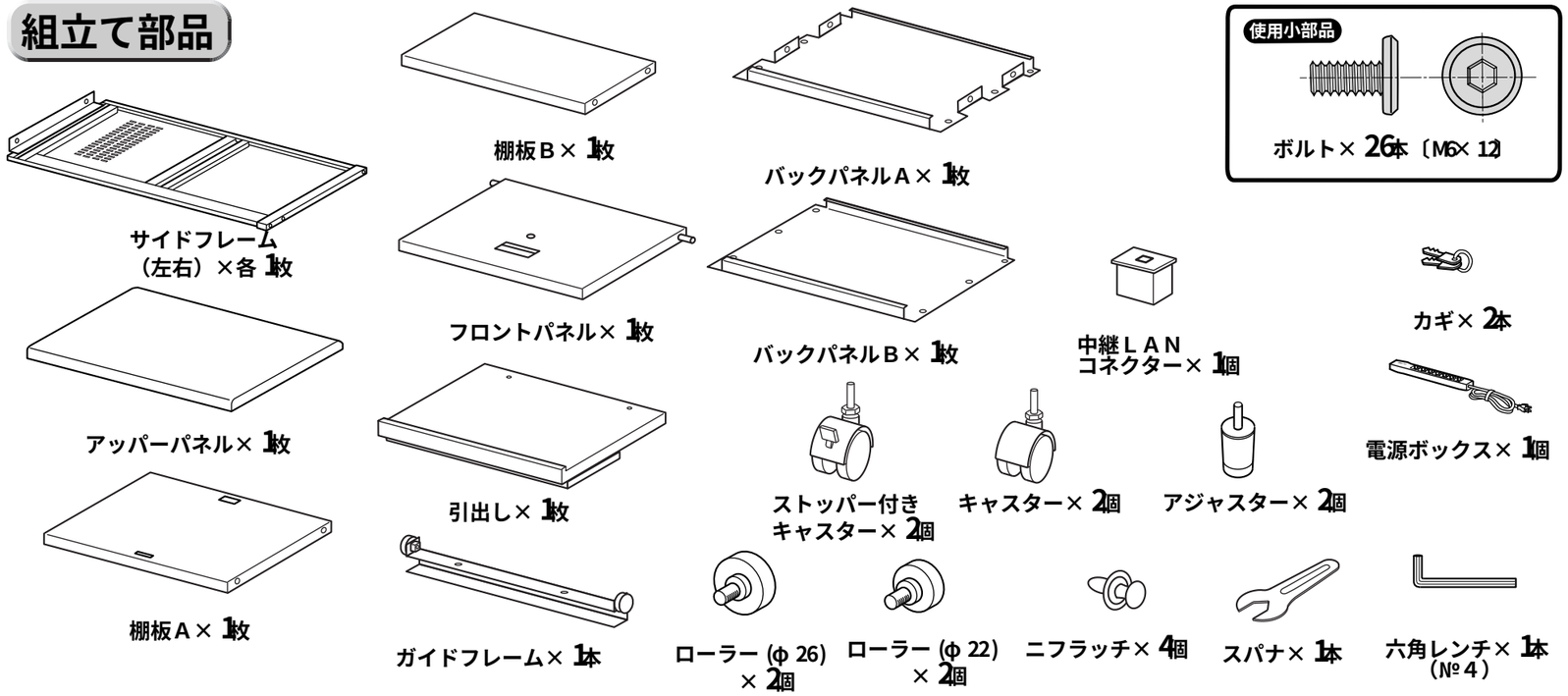


## 1 サイドフレームにバックパネルＡとバックパネルＢをボルトで取り付けます。

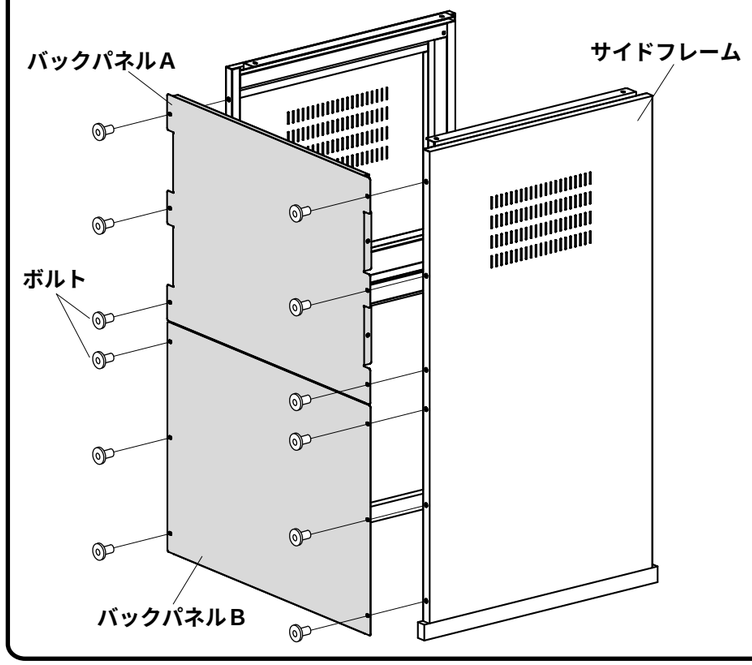


## 2 バックパネルＡをニフラッチでサイドフレームに固定します。

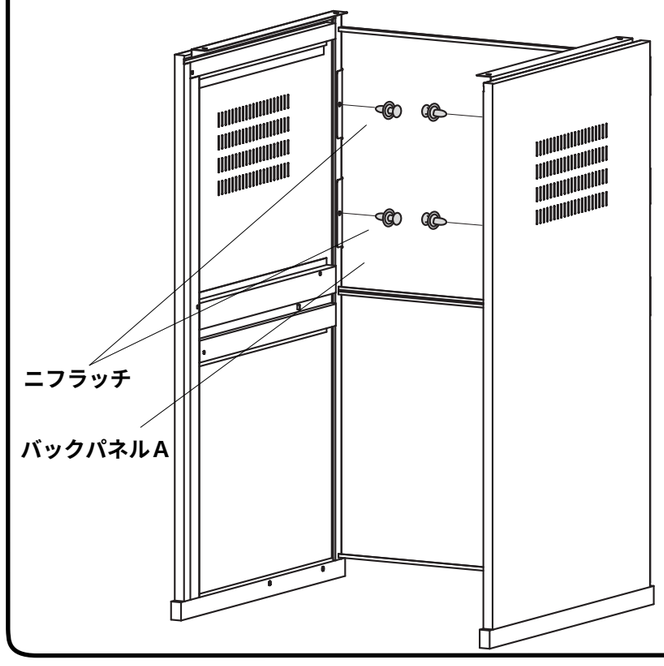


## 3 サイドフレームにアッパーパネルをボルトで取り付けます。（アッパーパネルとサイドフレームの前面と側面が面一になるように取り付けてください。）

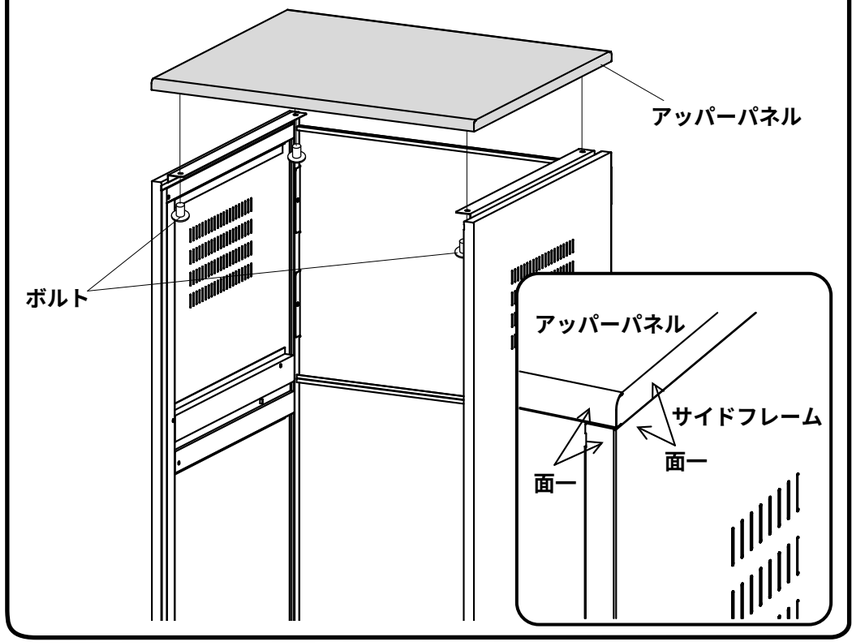

## 4 サイドフレームの前側にストッパー付きキャスター、後側にキャスターを取り付けます。アジャスターを取り付けます。

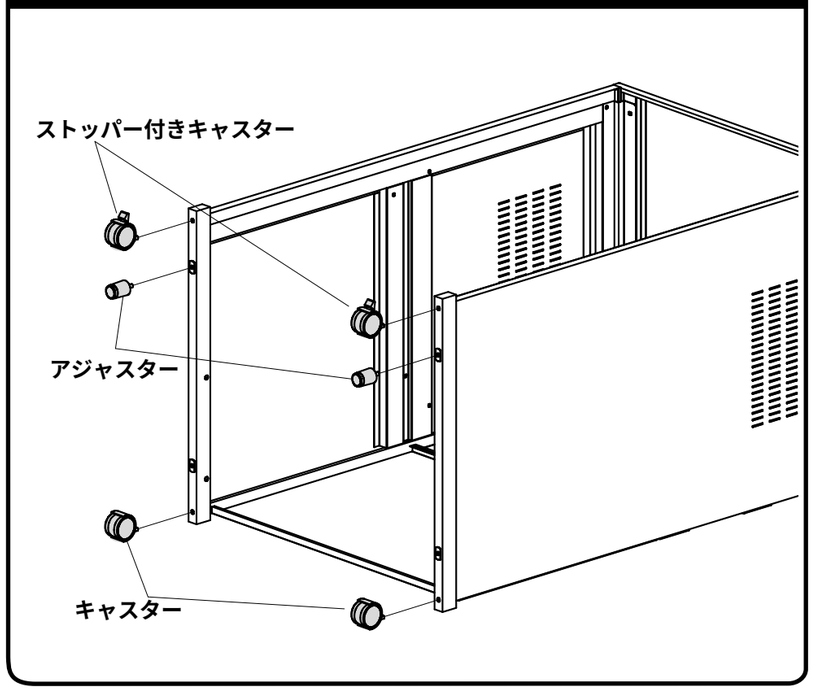


## 5 サイドフレームに棚板Ｂをボルトでゆるめに取り付けます。

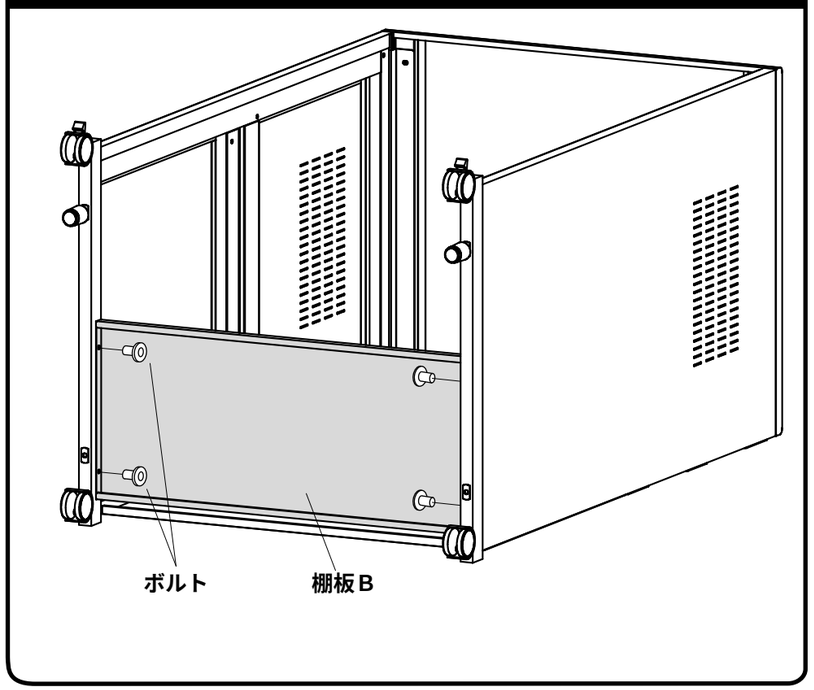


## 6 フロントパネルを傾けながら付いているピンをサイドフレームの溝にセットします。

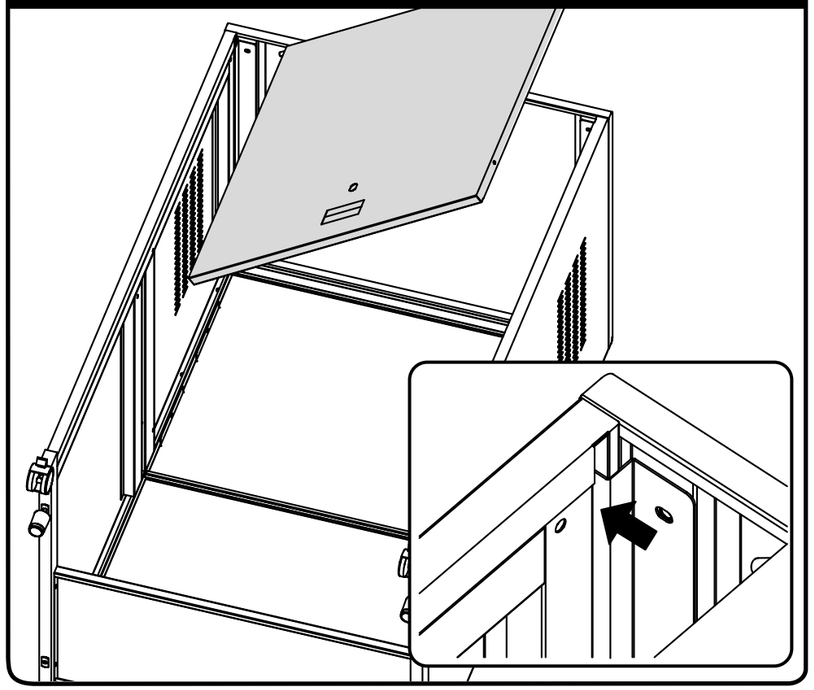

## 7 フロントパネルを前に跳ね上げローラー（φ 26）をサイドフレームに取り付けます。

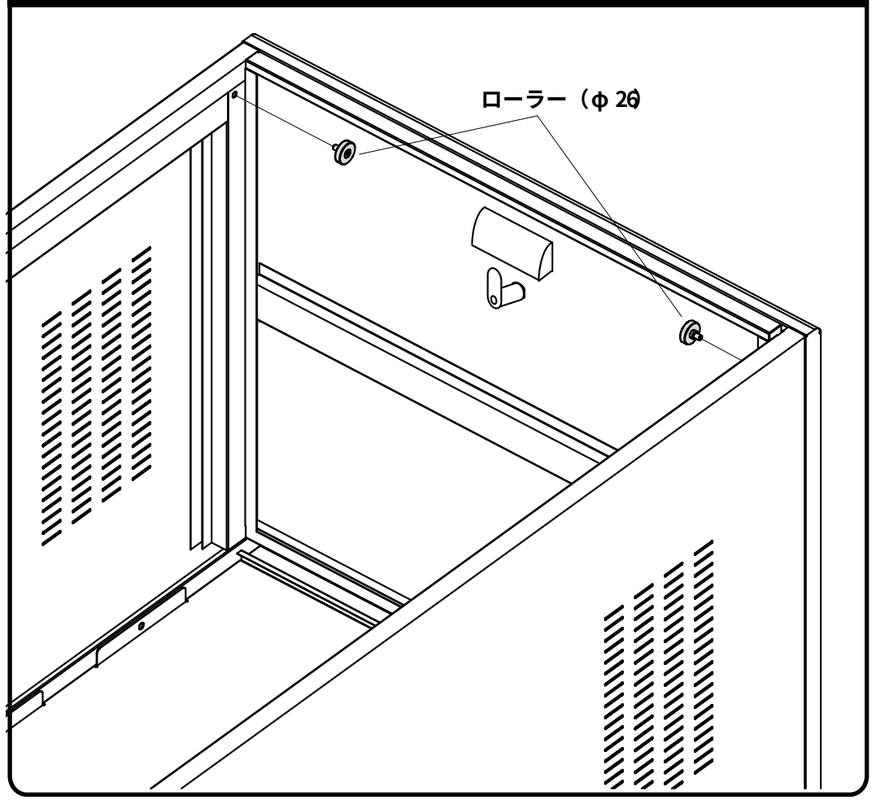


## 8 サイドフレームに棚板Ａをボルトで取り付けます。棚板Ｂをボルトを締め直します。

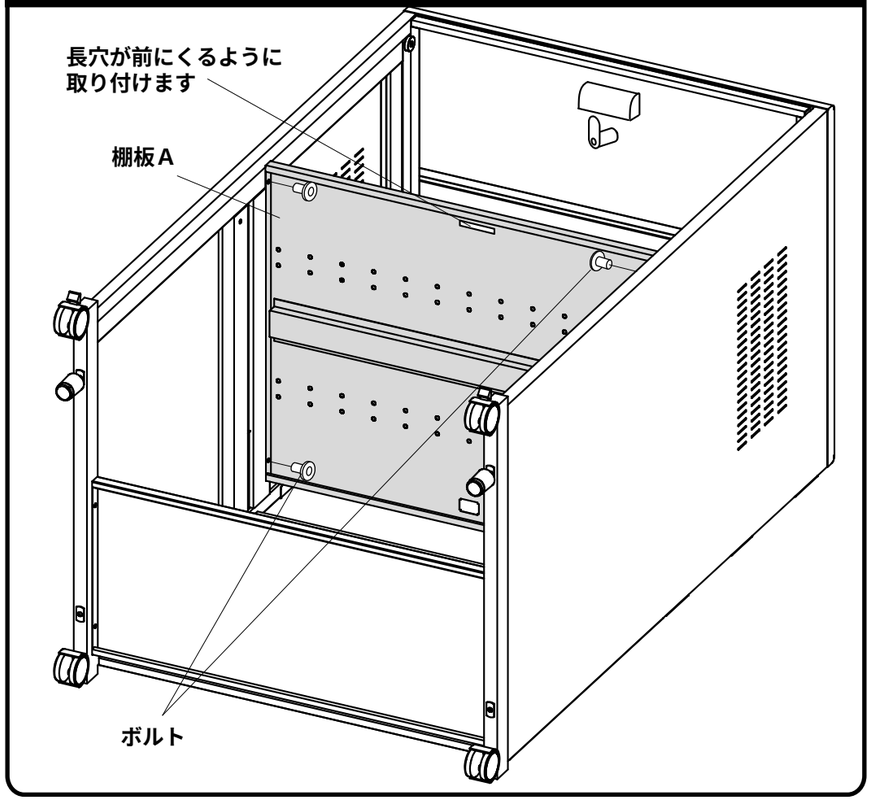


## 9 引き出しの後側にガイドフレームを差込みボルトで固定します。

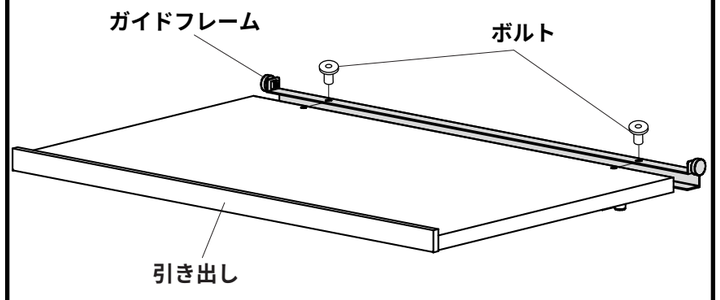

## 10 引き出しを斜めに傾けた状態でサイドフレーム側の溝へ引き出しのローラーをセットします。

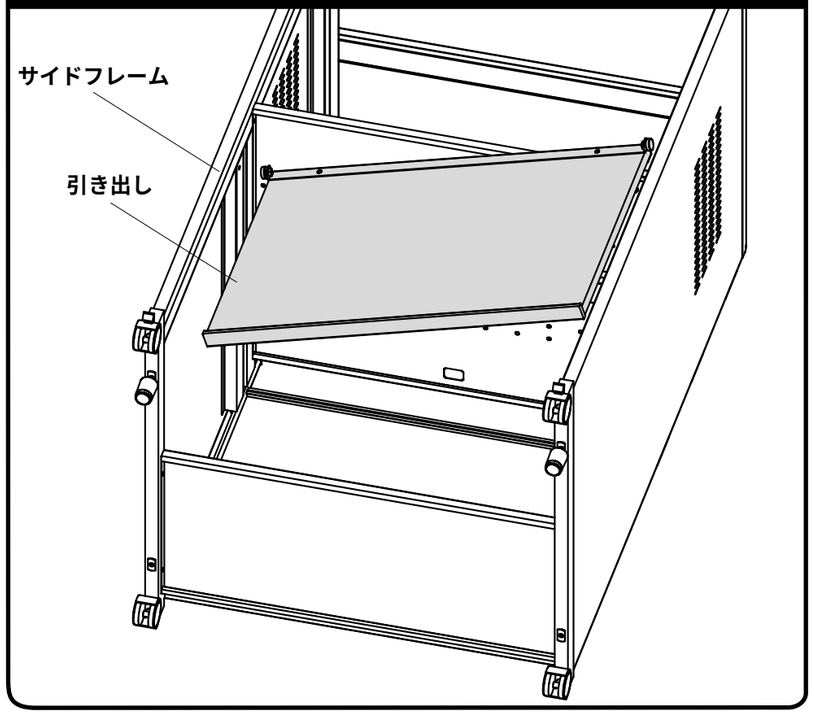


## 11 引き出しを前に跳ね上げローラー（φ22）をサイドフレームに取り付けます。

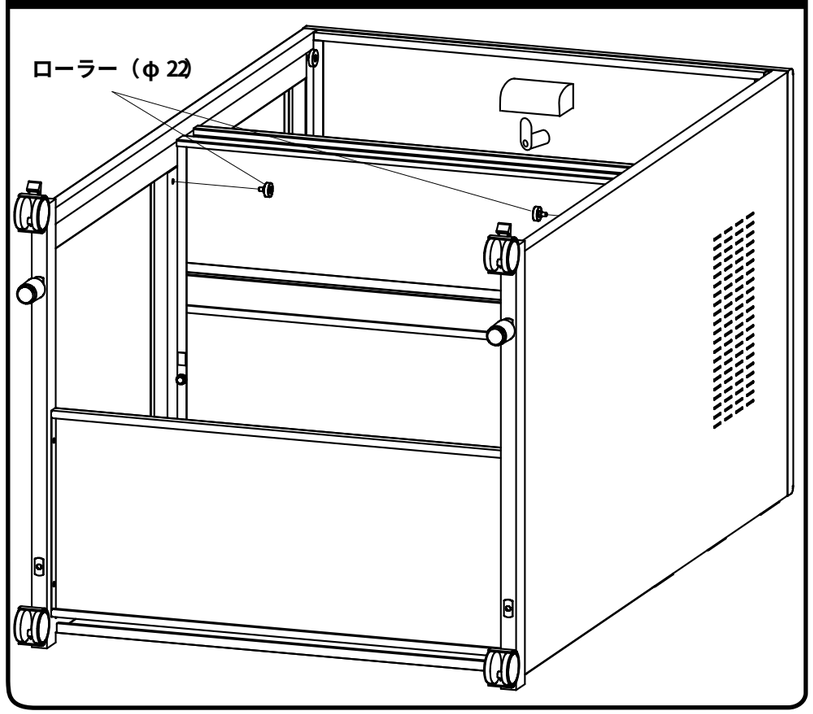


## 12 棚板Ａに中継ＬＡＮコネクターを取り付けて完成です。

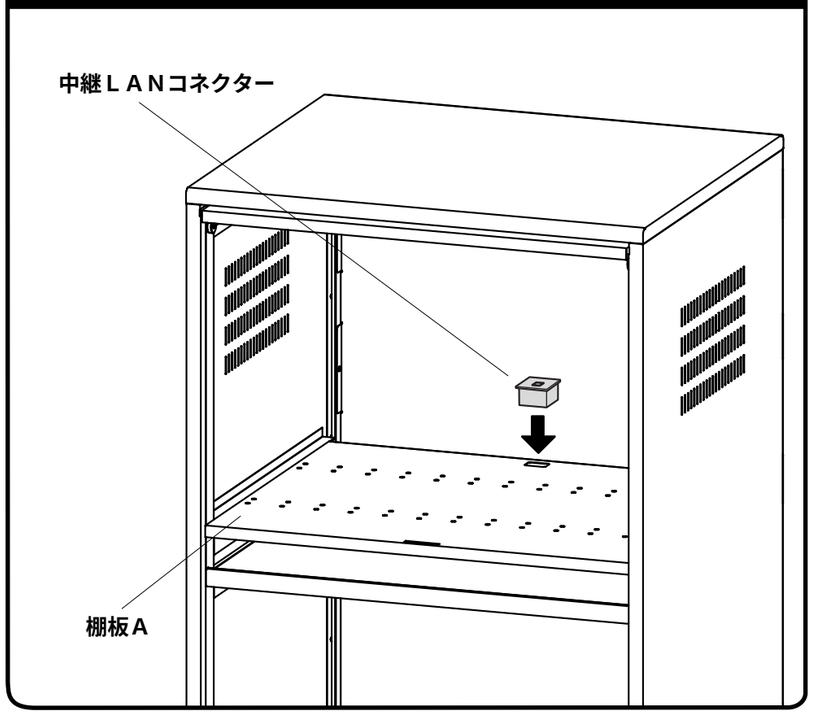


**製品に関するお問い合わせ**

製品の品質管理には細心の注意をはらっていますが、万一、不都合な点や製品に関するお問い合わせなどございましたら、お買求めの販売店又は右記までお気軽にご相談下さい。


サンワサプライ株式会社

岡山サプライセンター ／〒700−0825　岡山市北区田町１−１０−１
☎086-223-3311 FAX086-223-5123
東京サプライセンター ／〒140−8566　東京都品川区南大井6−5−8
☎03-5763-0011 FAX03-5763-0033