パソコンラック(RAC-S60L)組立説明書

この度は、弊社製品をお買求めいただきましてありがとうございました。
このパソコンラックは組立式になっておりますので、下記の要領で組み立ててください。
パッキングケースの中には、下記の部品が入っています。

★用意していただくもの・・・・・
手袋（組み立て時のケガ等を防ぐために必ず着用してください。）
ドライバー

完成図

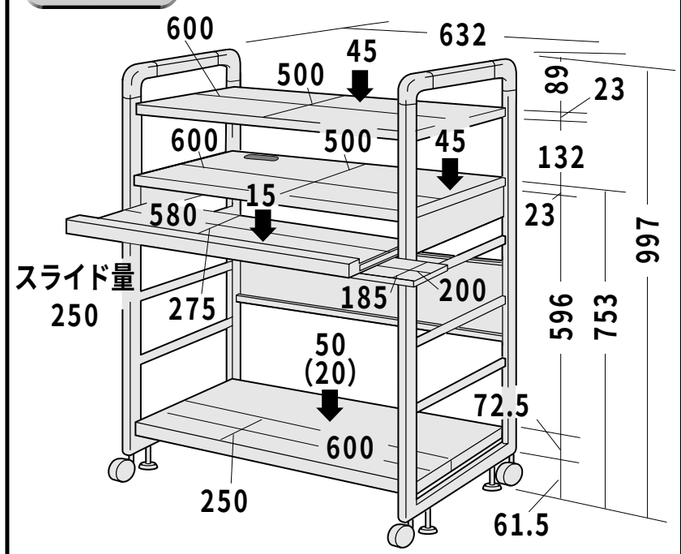

総耐荷重　100kg

組立て部品

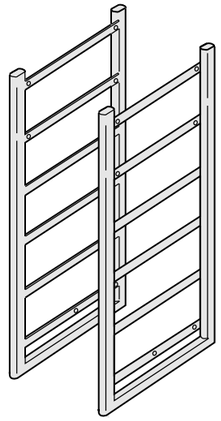

サイドフレーム×左右1組



天板×1枚



棚板A（ボルト穴付き）×1枚



段付きボルト×1個

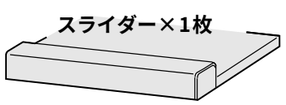

スライダー×1枚



棚板C×1枚



棚板B×1枚



マウステーブル×1枚

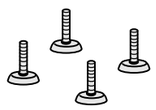

アジャスター×4個

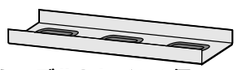

ケーブルトレイ×1個

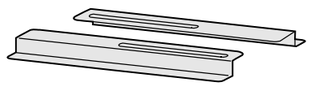

スライダーレール×左右1組

使用ボルト

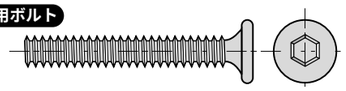

六角穴付きボルト（大）×12本〔M6×40〕

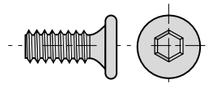

六角穴付きボルト（小）×12本〔M6×16〕

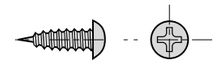

タッピングビス×4本〔M4×13〕

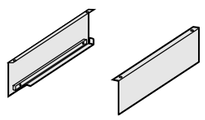

天板サイドパーツ
×左右1組

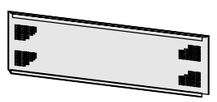

バックパネル×1枚



タップ×1個

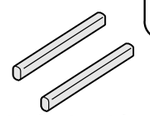

ガードパーツ×2個



コーナーパーツ×4個

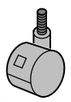

ストッパー付
キャスター
×2個

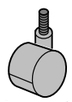

キャスター
×2個



六角レンチ×1本



スパナ×1本

1 サイドフレームに、キャスター、アジャスターを取り付けます。

拡大図

※キャスター・アジャスターはあらかじめ手で取り付けておき、最後にスパナで締め付けます。

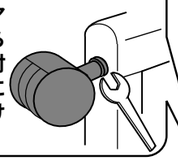

正面から見た図

※図の様に、サイドフレームの楕円パイプ部分が外をむく様に組み立てて下さい。

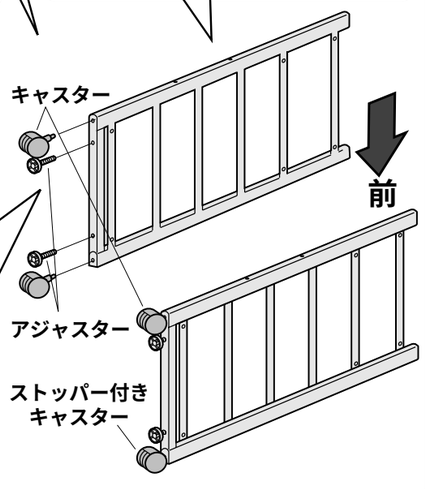

補足図

※サイドフレームは、バックパネルを取り付けるボルト穴の**無い方が手前**になります。
そちらにストッパー付きキャスターを取り付けて下さい。

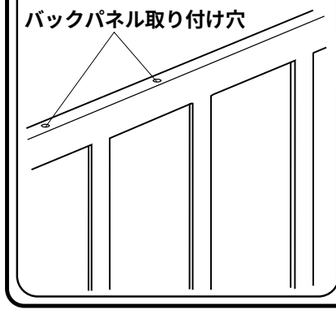

2 サイドフレームに、バックパネルを**ゆるめ**に取り付けます。

※この時バックパネルをかたく取り付けると、③で棚板をはめにくくなります。

使用ボルト

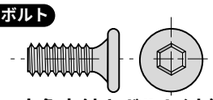

六角穴付きボルト(小)
〔M6×16〕

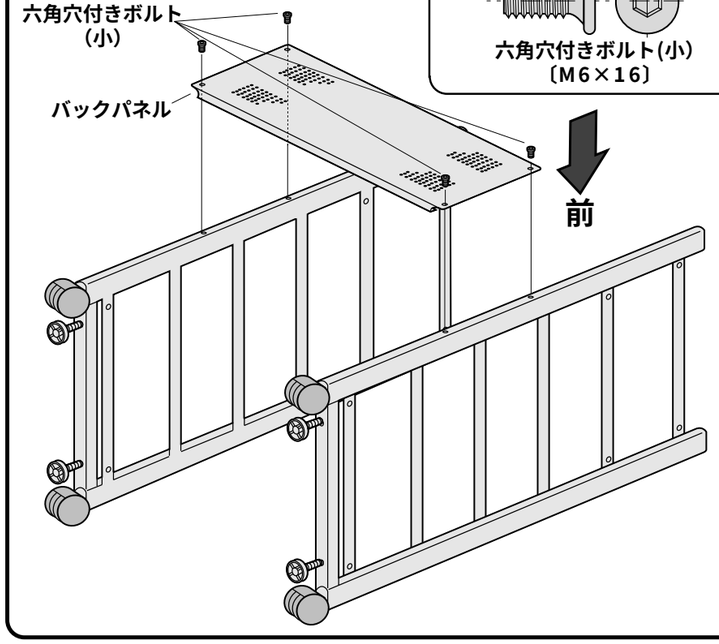

3 サイドフレームを起こし、棚板A（ボルト穴付き）を取り付けます。

使用ボルト

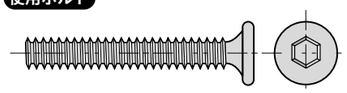

六角穴付きボルト(大)　〔M6×40〕

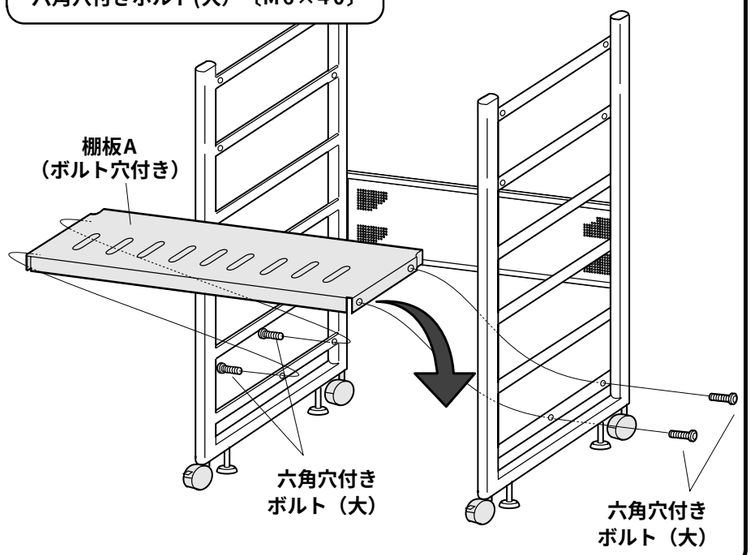

4 棚板Bを取り付けます。

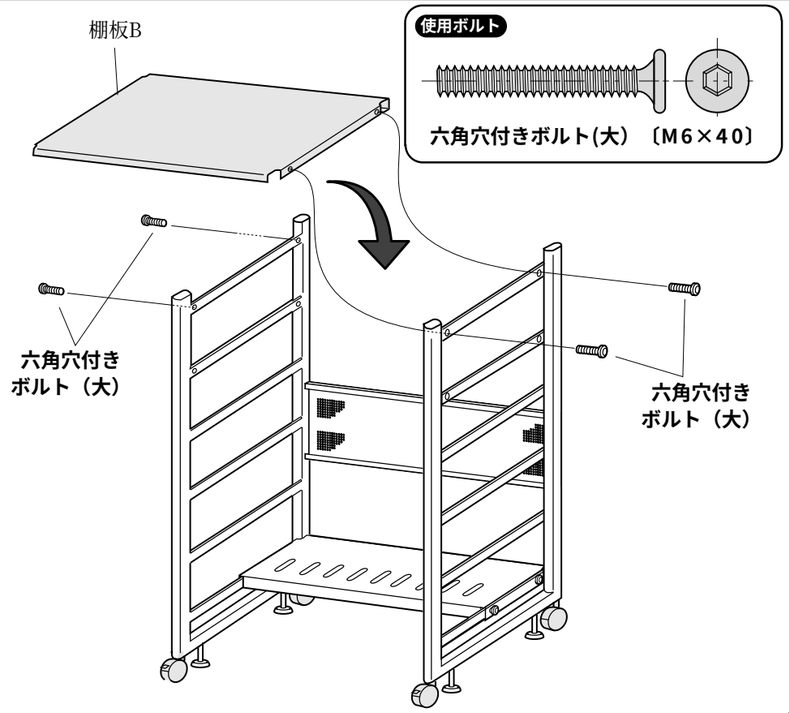

5 ガードパーツとコーナーパーツを取り付けます。

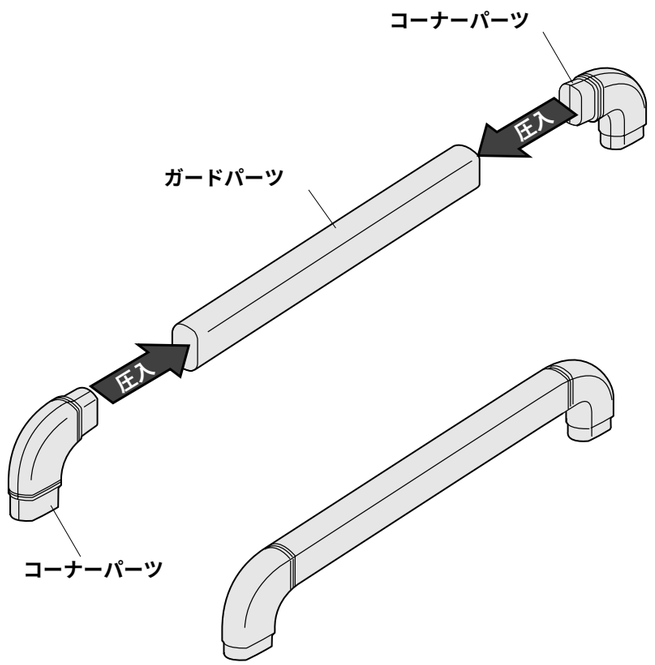

6 サイドフレームの上部に ⑤ で作成したパーツを差し込みます。

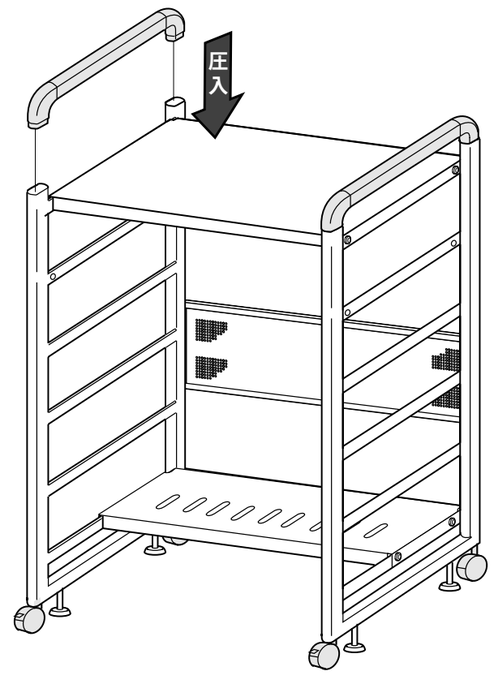

7 天板と、天板サイドパーツを取り付けます。

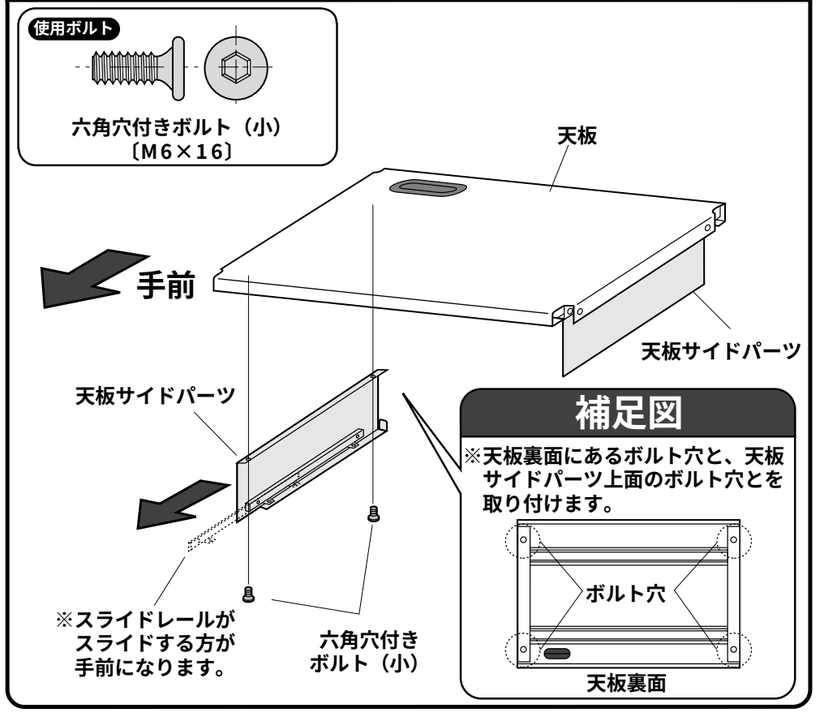

補足図

※天板裏面にあるボルト穴と、天板サイドパーツ上面のボルト穴とを取り付けます。

8 天板に、ケーブルトレイを取り付けます。

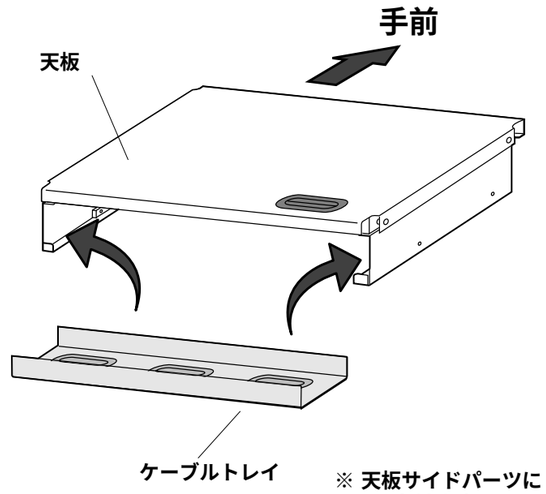

※ 天板サイドパーツにひっかけます

※この図は、後ろから見た図です

9 天板を取り付けます。

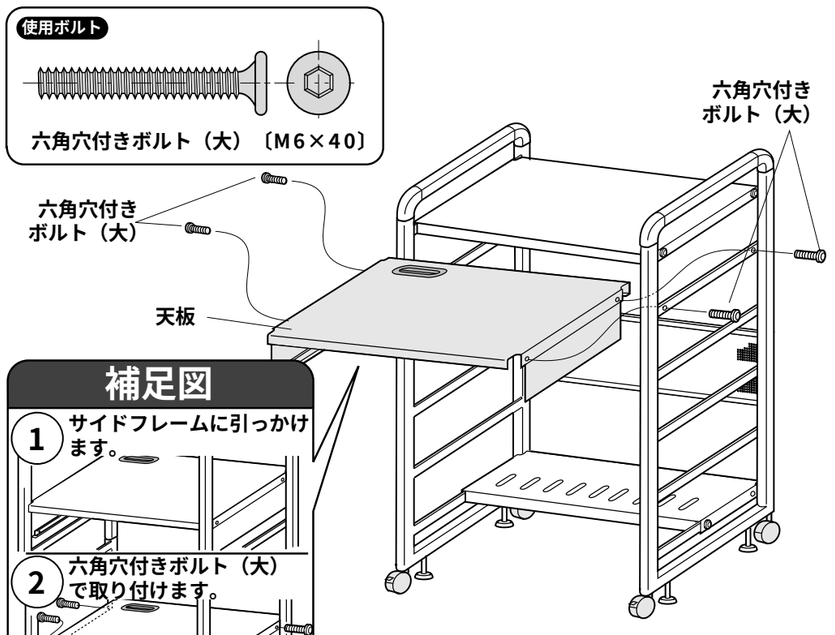

補足図

1 サイドフレームに引っかけます。

2 六角穴付きボルト（大）で取り付けます。

10 スライダーを裏返し、スライダーレールを取り付けます。

使用ボルト

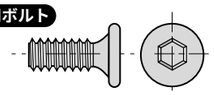

六角穴付きボルト（小）
〔M6×16〕

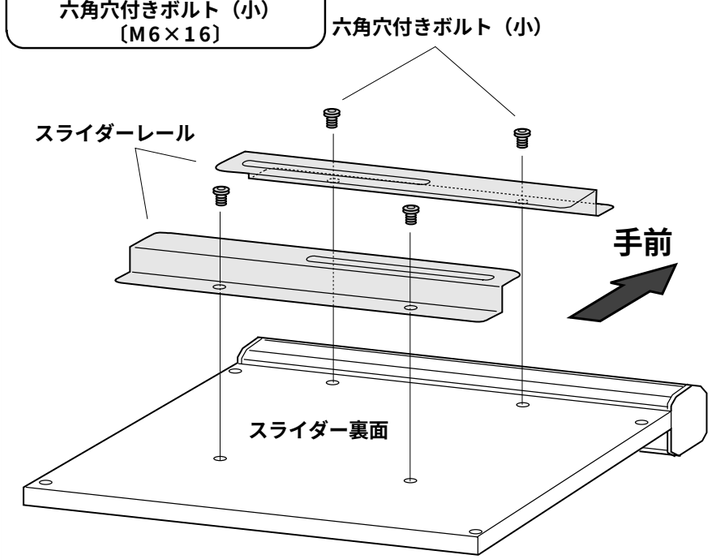

11 マウステーブルをスライダーレールに通し、段付きボルトで固定します。

※マウススライダーを右側にだす様に取り付ける場合

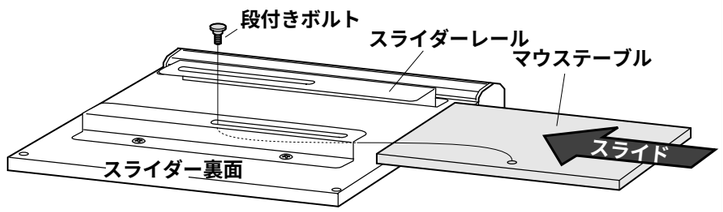

※マウススライダーを左側にだす様に取り付ける場合

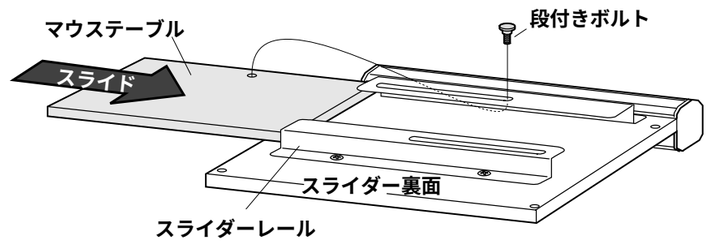

12 スライダーを取り付けます。

使用ボルト

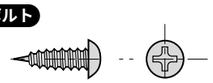

タッピングビス〔M4×13〕

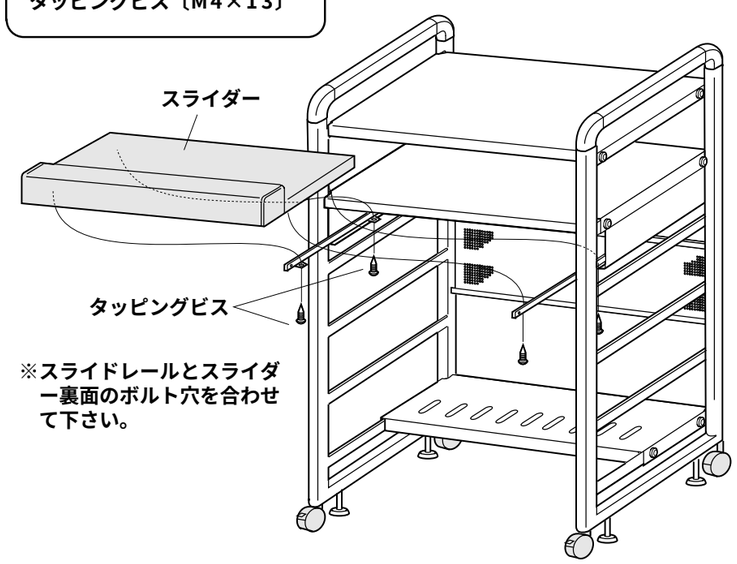

※スライドレールとスライダー裏面のボルト穴を合わせて下さい。

13 棚板Cを任意の位置に掛けて完成です。

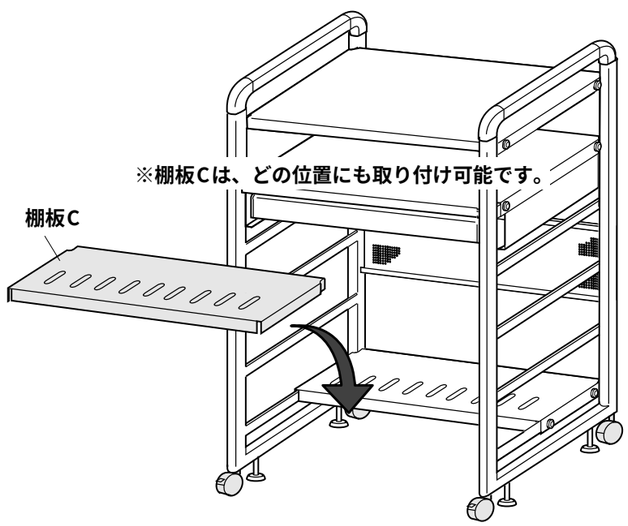

補足図

※棚板Cは、サイドフレームのどの位置にも取り付け可能です。
用途に合わせて取り付けて下さい。

※小さい棚として使用する場合の取り付け例

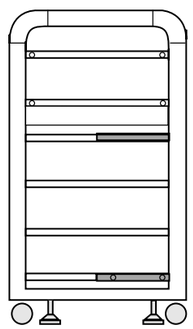

※大きい棚として使用する場合

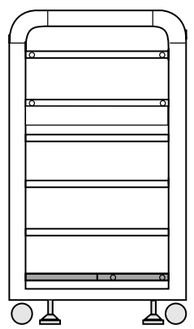

製品に関するお問い合わせ

製品の品質管理には細心の注意をはらっていますが、万一、不都合な点や製品に関するお問い合わせなどございましたら、お買求めの販売店又は右記までお気軽にご相談下さい。

03/12/YDNT

サンワサプライ株式会社
岡山サンワサプライセンター / 〒700-0825 岡山市田町1-10-1
☎086-223-3311 FAX086-223-5123
東京サンワサプライセンター / 〒140-8566 東京都品川区南大井6-5-8
☎03-5763-0011 FAX03-5763-0033