ＲＡＣ－ＮＳ６（ＮＳ９）（ＮＳ１２）中棚　取付説明書

この度は、弊社製品をお買い求めいただきましてありがとうございました。
この中棚は下記の要領で取付けて下さい。
パッキングケースの中には、下記の部品が入っています。

用意していただくもの・・ 手袋（鋼製品ですので組立の際は必ず着用して下さい。）

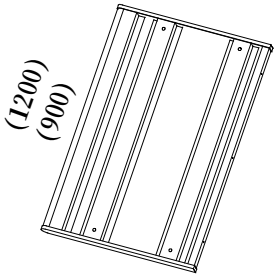

可動棚板×１

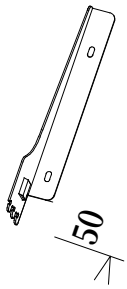

棚板取付板（左右）×各１

棚板抜け止め金具 ×２

ボルト（Ｍ６×１２）×４

六角レンチ×１

1 フレーム（左右）手前側の角穴に可動棚板取付板をお客様のお好みの位置に差し込みます。（角穴のピッチは３０mmです）
次に、可動棚板取付板の内側に抜け止め金具を差し込みます。
注）メイン天板より下には可動棚板は取付けられないので注意して下さい。

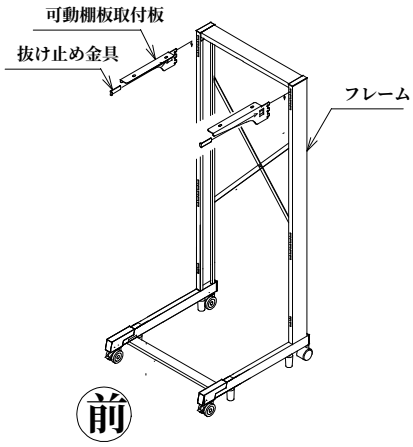

2 可動棚板を可動棚板取付板の上に載せ、ボルトで取付けます。
可動棚板は半丸エッヂ側が前側にくるように取付けて下さい。

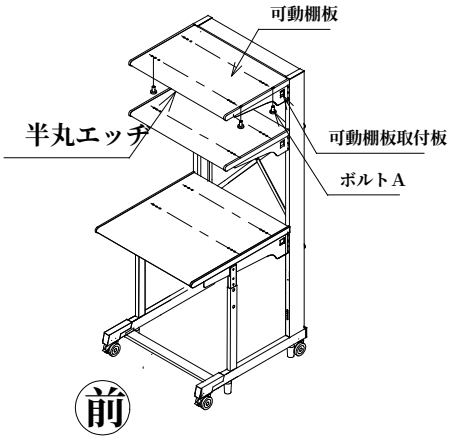

製品に関するお問い合わせ	製品の品質管理には細心の注意をはらっていますが万一、不都合な点や製品に関するお問い合わせなどございましたら、お買い求めの販売店又は右記までお気軽にご相談下さい。	東京サンワサプライセンター 〒140-8566 東京都品川区南大井６-５-８ TEL 03-5763-0011 FAX 03-5763-0033	岡山サンワサプライセンター 〒700-0825 岡山市田町 1-10-1 TEL 086-223-3311 FAX 086-223-5123