上下昇降マルチカート（RAC-MULTCT1）　組立説明書

M685490

この度は、弊社製品をお買求めいただきましてありがとうございました。
この製品は組立式になっております、パッキングケースの中に下記の部品が入っていますので確認の上、下記要領で組み立てて下さい。
ご使用前に、製品の使い方と使用上の注意事項について書いた、説明書をよくお読みになり製品を末永くご使用いただくために、説明書を大切に保存して正しくお使い下さい。

★用意していただくもの・・・・・手袋（鋼製ですので組み立ての際は必ず着用してください。）

完成図

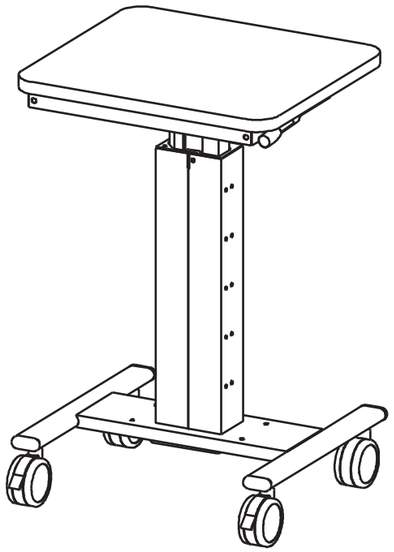

組立て部品

A梱包

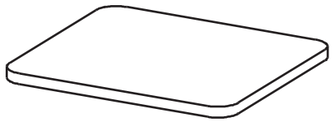

テーブルトップ× 1枚

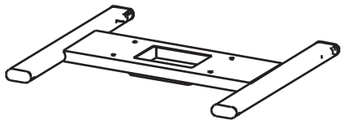

脚× 1本

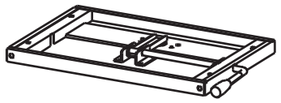

天板トレー× 1個

B梱包

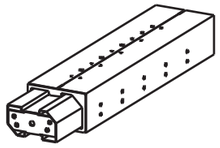

支柱× 1本

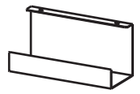

コードカバー× 1個

キャスターセット× 1個

使用小部品

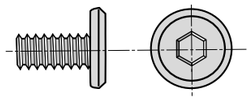

ボルトA〔M6×12〕× 2本

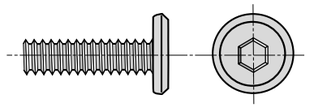

ボルトB〔M6×20〕× 8本

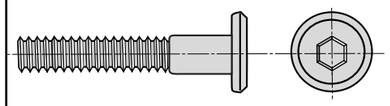

ボルトC〔M6×35〕× 4本

六角レンチ× 1本（№4）

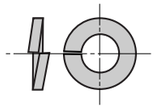

スプリングワッシャA
〔M6〕× 4個

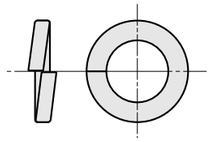

スプリングワッシャB
〔M10〕× 4個

ケーブルストラップ× 3個

1 キャスターは脚にスプリングワッシャBと共締めします。ストッパー付キャスターは前側へ取付けます。

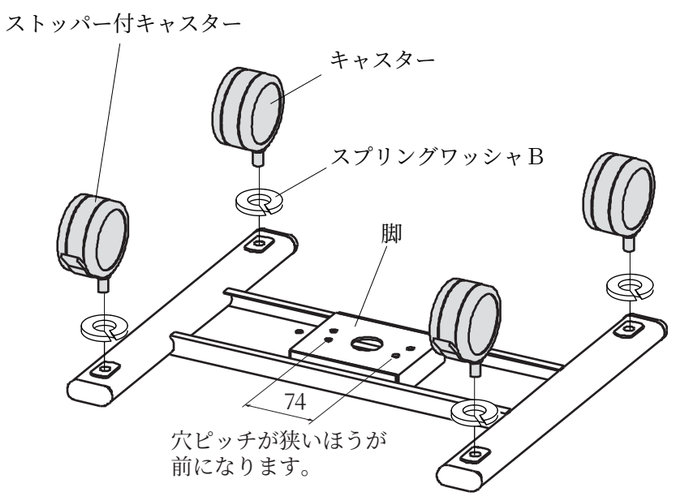

2 支柱は脚にボルトBとスプリングワッシャAで共締めします。

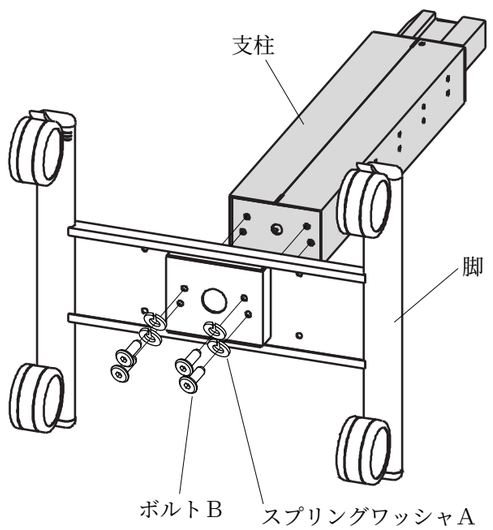

3 天板トレーは支柱にボルトBで取付けます。

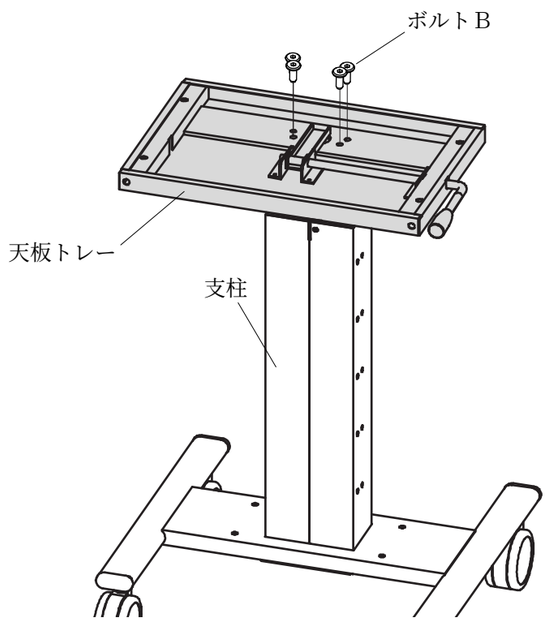

4 テーブルトップは天板トレーにボルトCで取付けます。

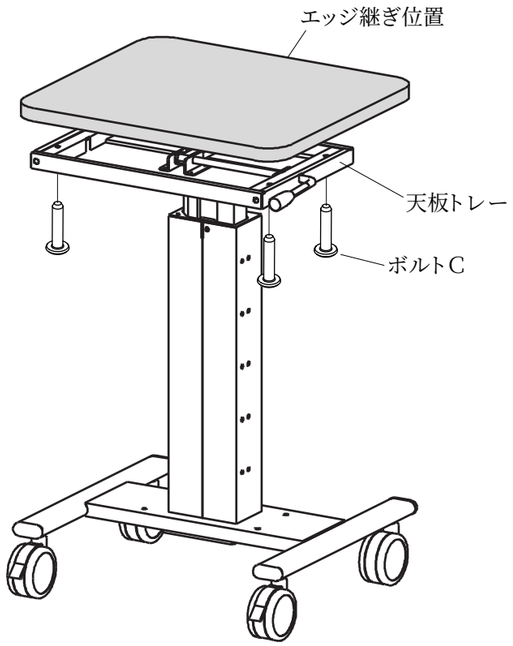

5 コードカバーはテーブルトップにボルトAで取付けます。

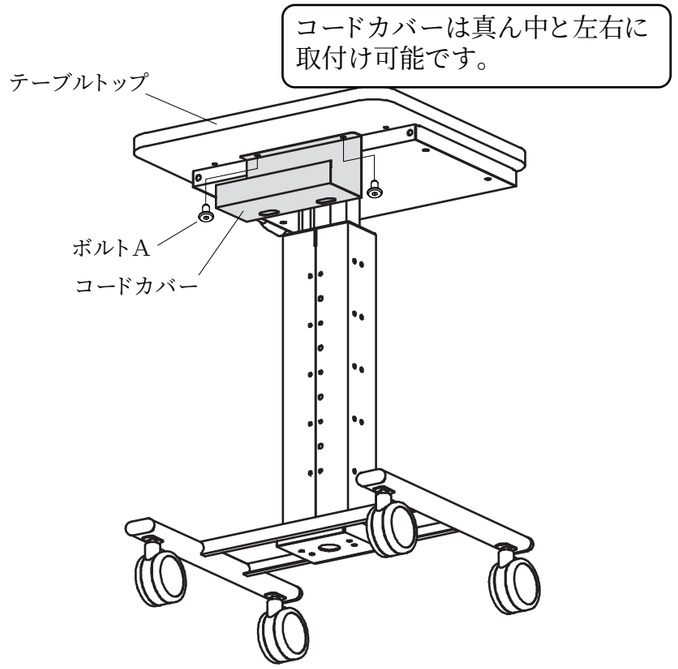

6 ケーブルはケーブルストラップを使いまとめて固定できます。

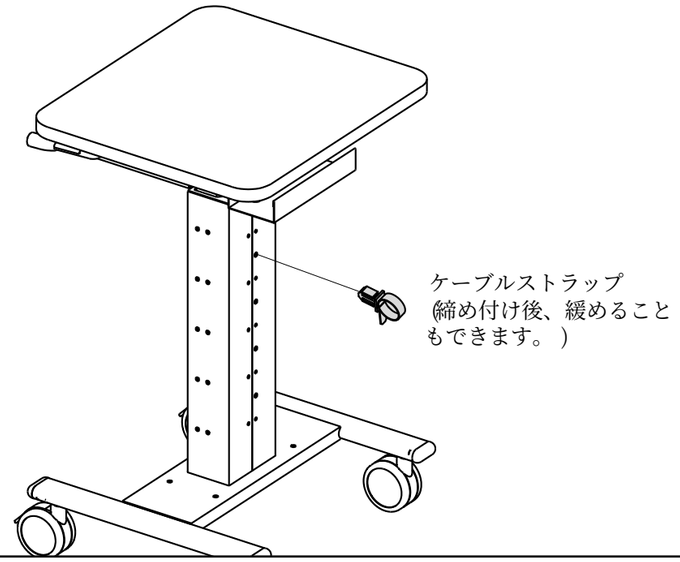

オプションのRAC-MUNT1(棚板)、RAC-MUTR1(プラスチックトレー)を取付ける場合は先に取付けてください。

⚠ お願い

●各部品のボルトを手締めした後、確実に締付けてあるか確認のため付属の六角レンチで増締めを行ってください。

●ボルトは定期的に緩みがないか確認してください。

⚠ 注意

●ボルトの先に付いている緩み防止剤 (青色)は効果が出るまで 24時間以上必要ですので組立直後からの使用は避けてください。

製品に関する お問い合わせ

製品の品質管理には細心の注意をはらっていますが、万一、不都合な点や製品に関するお問い合わせなどございましたら、お買求めの販売店又は右記までお気軽にご相談下さい。

商品についてのお問い合わせはシリアルナンバーシールの番号をお知らせください。

サンワサプライ株式会社

岡山サプライセンター ／〒700-0825 岡山市北区田町1－10－1
☎086-223-3311 FAX086-223-5123
東京サプライセンター ／〒140-8566 東京都品川区南大井6-5-8
☎03-5763-0011 FAX03-5763-0033