ＣＰＵホルダー（RAC-MLCPU1） 組立説明書

M685790

この度は、弊社製品をお買求めいただきましてありがとうございました。
この製品は組立式になっております、パッキングケースの中に下記の部品が入っていますので確認の上、下記要領で組み立ててください。
ご使用前に、製品の使い方と使用上の注意事項について書いた、説明書をよくお読みになり製品を末永くご使用いただくために、説明書を大切に保存して正しくお使い下さい。

★用意していただくもの・・・・・
手袋（組み立て時のケガ等を防ぐために必ず着用してください。）

完成図

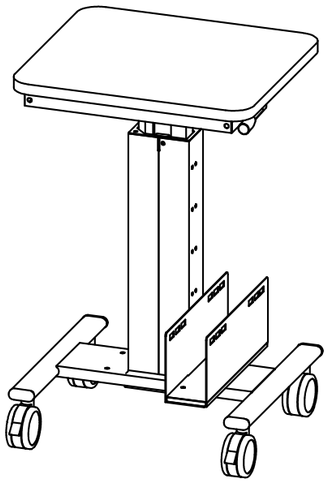

組立て部品

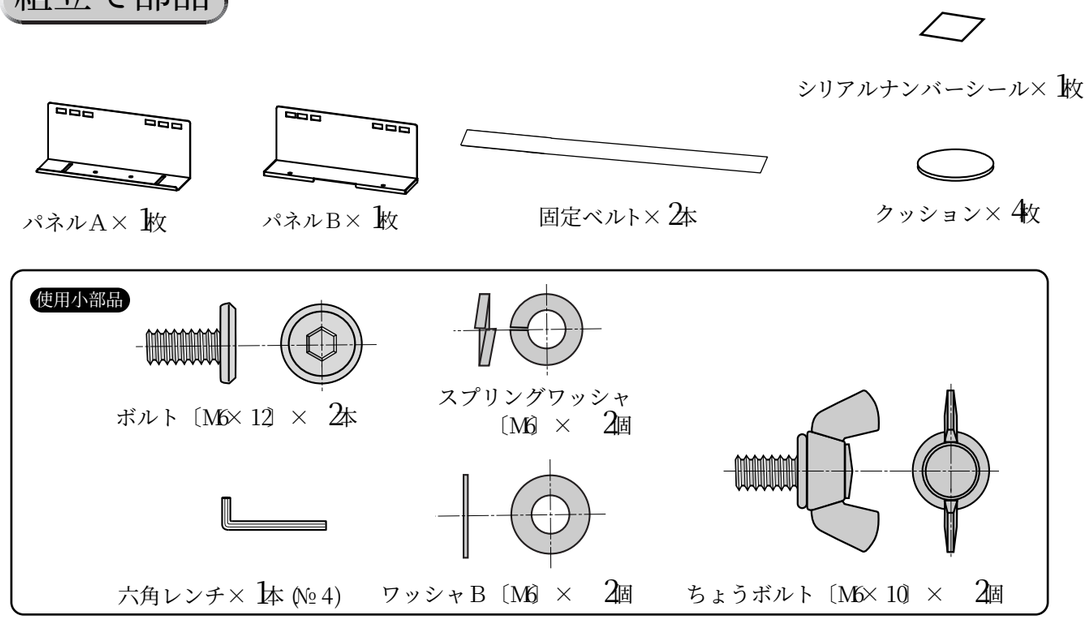

1 パネルAはマルチカートの脚にボルトで取付けます。

パネルは反対側にも取付け可能です。

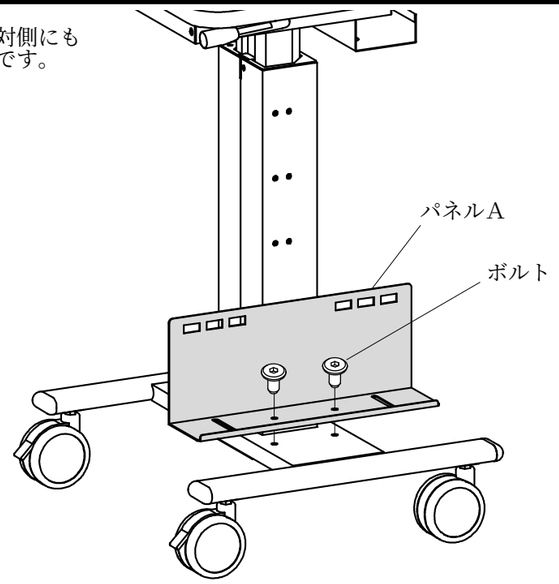

2 パネルAにパネルBを乗せ、ちょうボルト・ワッシャ・スプリングワッシャで共締めします。

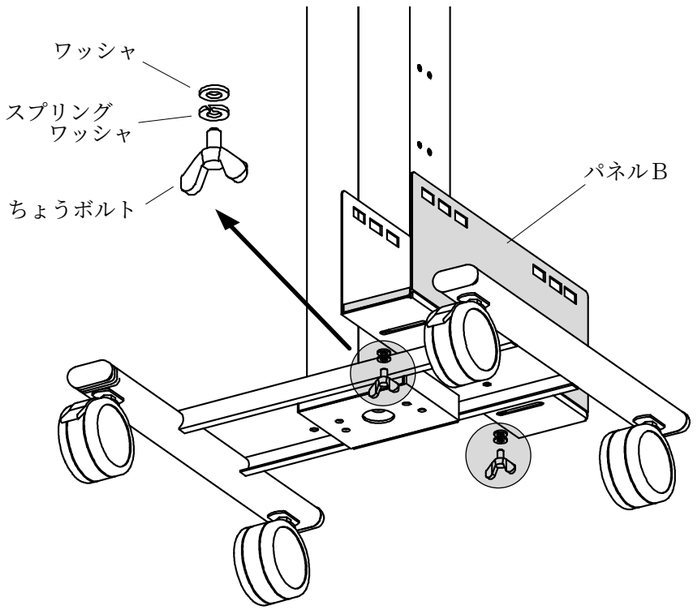

3 ＣＰＵ本体に合わせた場所にクッションを貼り本体を収納後、固定ベルトで固定して完成です。

パネルA・B間は68～111㎜の可変が出来ます。
ちょうボルトを緩めて使用するＣＰＵに合わせて調節してください。

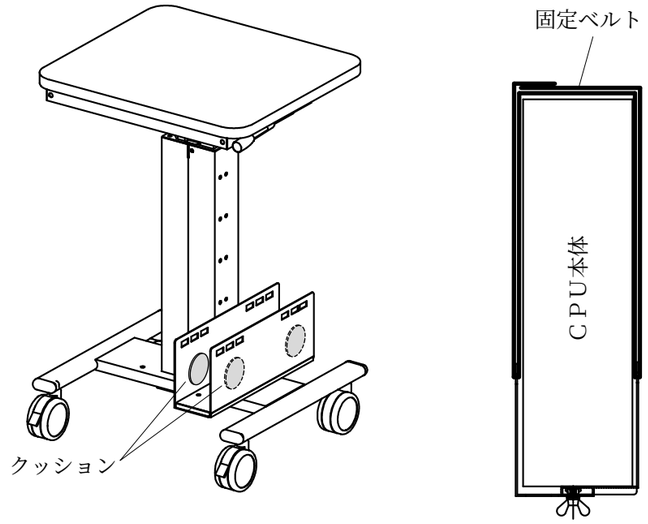

⚠注意

●ボルトの先に付いている緩み防止剤（青色）は効果が出るまで24時間以上必要ですので組立直後からの使用は避けてください。

製品に関するお問い合わせ
製品の品質管理には細心の注意をはらっていますが、万一、不都合な点や製品に関するお問い合わせなどございましたら、お買求めの販売店又は右記までお気軽にご相談下さい。

サンワサプライ株式会社
岡山サプライセンター ／〒700-0825 岡山市北区田町1－10－1
☎086-223-3311 FAX086-223-5123
東京サプライセンター ／〒140-8566 東京都品川区南大井6-5-8
☎03-5763-0011 FAX03-5763-0033