マルチラック(RAC-ML6410シリーズ・RAC-ML6610シリーズ・RAC-ML8610シリーズ)組立説明書

Ver1.1

この度は、弊社製品をお買求めいただきましてありがとうございました。
このマルチラックは組立式になっておりますので、下記の要領で組立ててください。
パッキングケースの中には、下記の部品が入っています。

組立説明書は組立て後も大切に保管してください。

この製品を第三者に貸し出すときは、この説明書も共に貸し出し、よく読んでから使用するようご指導ください。

★用意していただくもの・・・
手袋（組立て時のケガ等を防ぐために必ず着用してください）

完成図

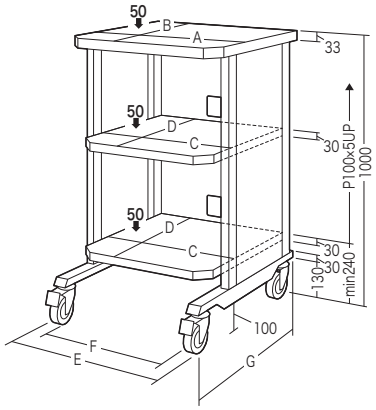

	A	B	C	D	E	F	G
RAC-ML6410	600	400	508	360	578	458	500
RAC-ML6610	600	600	508	560	578	458	700
RAC-ML8610	800	600	708	560	778	658	700

総耐荷重150kg

組立て部品

※部品の欠品や破損があった場合は、品番（RAC-ML6614など）と下記の部品番号（①～⑫）と部品名（ボルトなど）をお知らせください。
※部品名の後に記載されているアルファベットは梱包されている箱の名称を表しています。

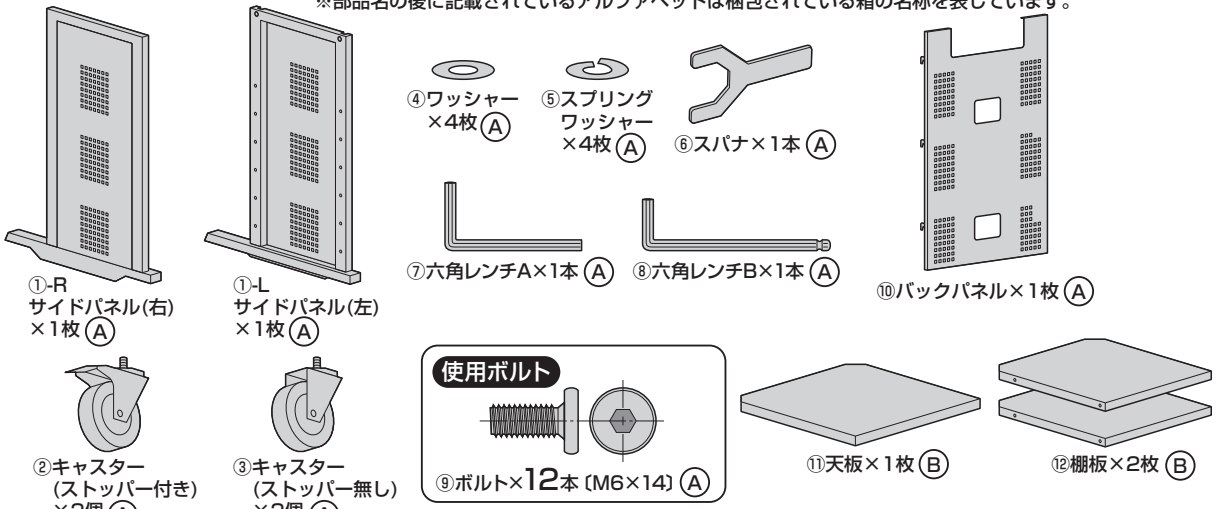

1 天板にボルトを取付けます。

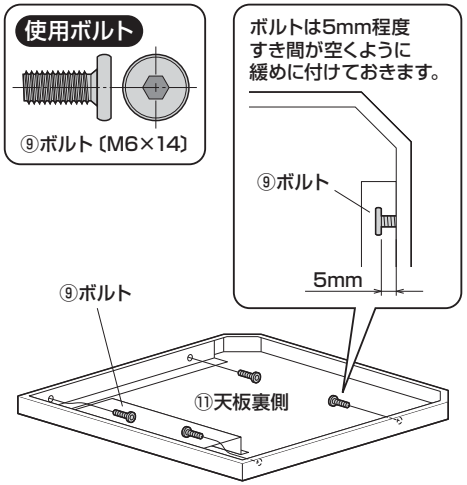

2 サイドパネルにキャスターを取付けます。

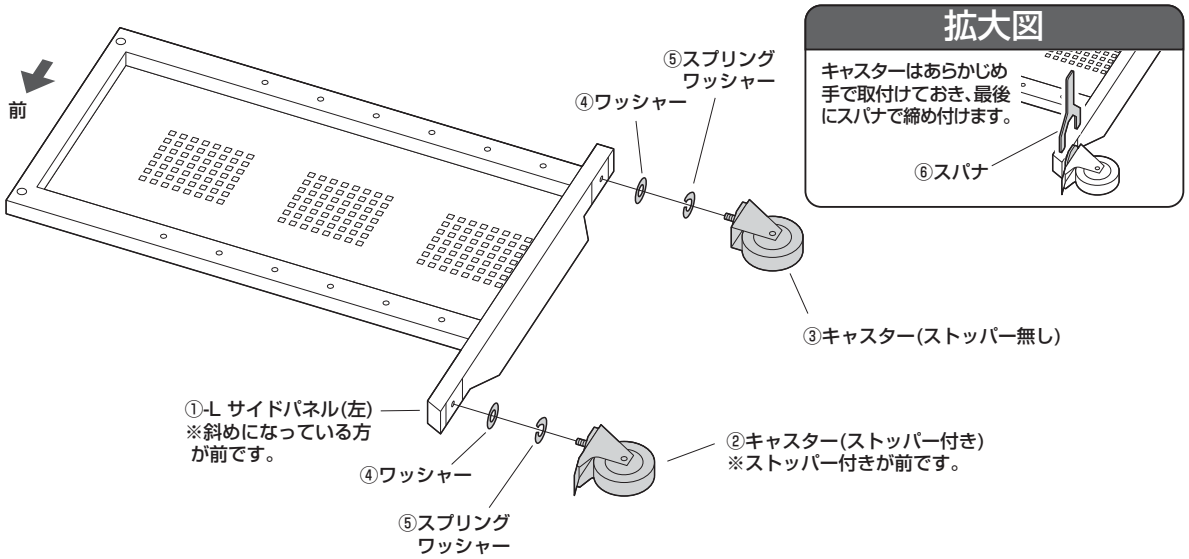

※同様にサイドパネル(右)にもキャスターを取付けます。

3 サイドパネル(右)に棚板を取付けます。

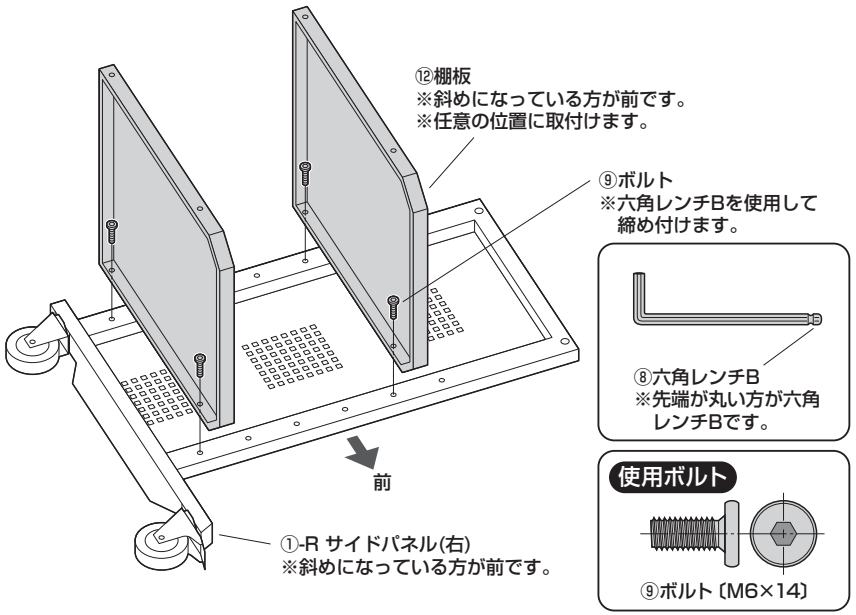

4 サイドパネル(左)を取付けます。

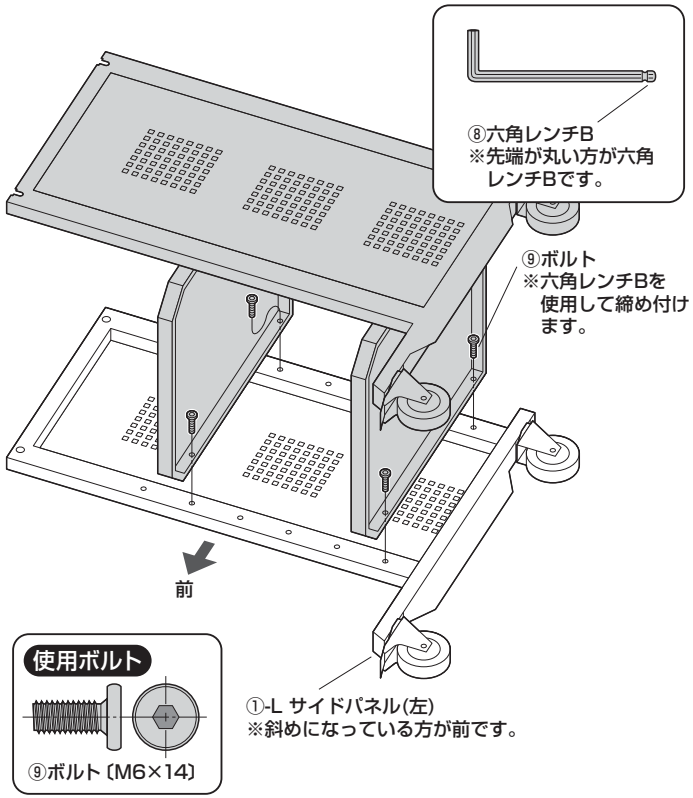

5 天板を取付けます。

天板内側のボルトをサイドパネルの切り欠きに入れ、六角レンチで締め付けます。

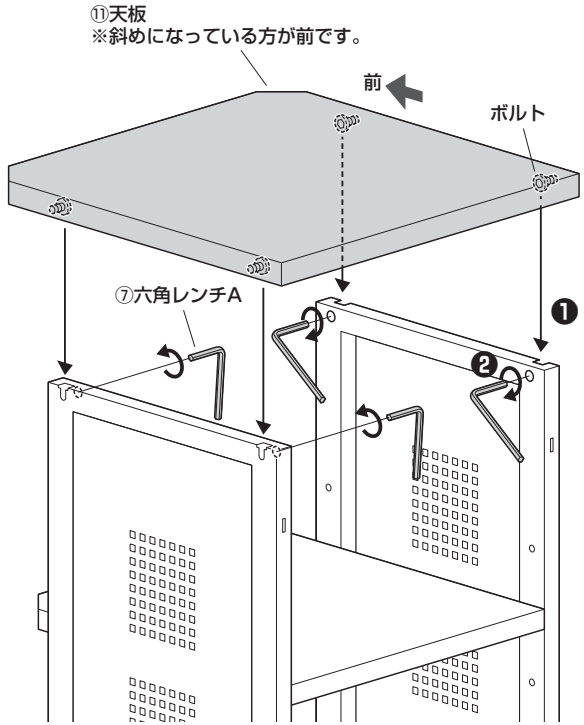

6 バックパネルを取付けて完成です。

天板の下側に差込んでから、サイドパネルのスリットにツメを引っ掛けます。

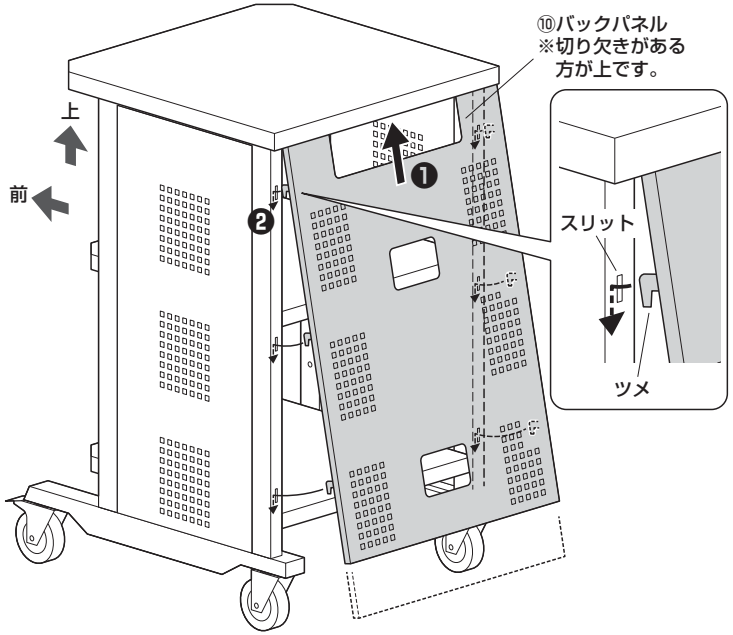

※ラックを移動させる際はバックパネルが外れないようにご注意ください。

製品に関するお問い合わせ

製品の品質管理には細心の注意をはらっていますが、万一、不都合な点や製品に関するお問い合わせなどございましたら、お買求めの販売店又は右記までお気軽にご相談下さい。

BH/AH/TTDsC

サンワサプライ株式会社

岡山サプライセンター / 〒700-0825 岡山県岡山市北区田町1-10-1
TEL.086-223-3311 FAX.086-223-5123
東京サプライセンター / 〒140-8566 東京都品川区南大井6-5-8
TEL.03-5763-0011 FAX.03-5763-0033
https://www.sanwa.co.jp/