ハンドル（RAC-HP8HD）組立説明書

M532990

この度は、弊社製品をお買求めいただきましてありがとうございました。ご使用前に、製品の使い方と使用上の注意事項について書いた、説明書をよくお読みになり製品を末永くご使用いただくために、説明書を大切に保存して正しくお使い下さい。

★用意していただくもの・・・
手袋（組み立て時のケガ等を防ぐために必ず着用してください。）

組立て部品

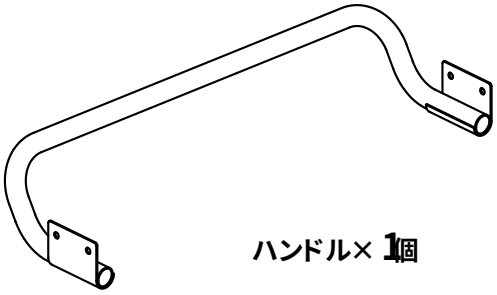

ハンドル× 1個

使用小部品

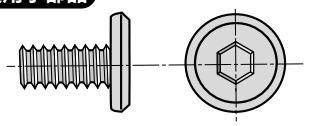

ボルト〔M6× 12〕× 4本

六角レンチ× 1本
（№4）

1 サイドフレームにハンドルをボルトで組み付けます。

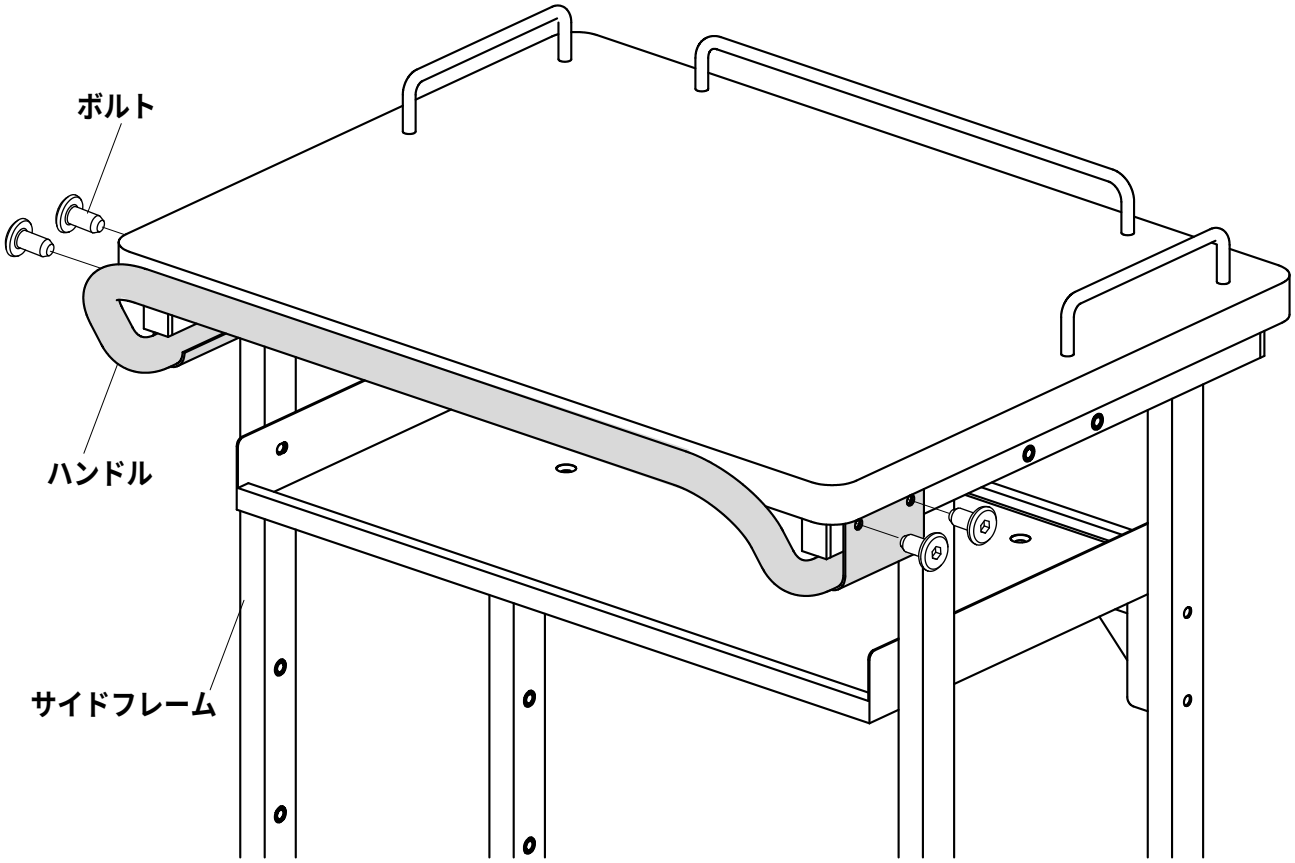

製品に関するお問い合わせ

製品の品質管理には細心の注意をはらっていますが、万一、不都合な点や製品に関するお問い合わせなどございましたら、お買求めの販売店又は右記までお気軽にご相談下さい。

サンワサプライ株式会社

岡山サプライセンター ／〒700-0825 岡山市田町1-10-1
☎086-223-3311 FAX086-223-5123
東京サプライセンター ／〒140-8566 東京都品川区南大井6-5-8
☎03-5763-0011 FAX03-5763-0033