RAC−HP2−3
RAC−HP2−4　組立説明書

SANWA SUPPLY

この度は、弊社製品をお買求めいただきましてありがとうございました。
この製品は組立式になっております、パッキングケースの中に下記の部品が入っていますので確認の上、下記要領で組み立ててください。
ご使用前に、製品の使い方と使用上の注意事項について書いた、説明書をよくお読みになり製品を末永くご使用いただくために、説明書を大切に保存して正しくお使い下さい。

★用意していただくもの・・・・・プラスドライバー
手袋（組み立て時のケガ等を防ぐために必ず着用してください。）

完成図

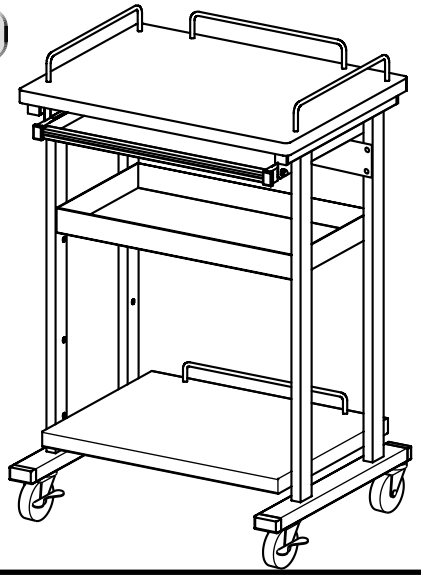

組立て部品

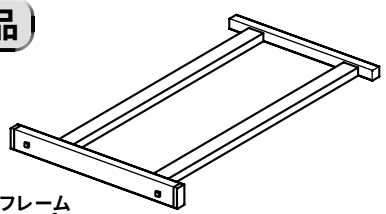

サイドフレーム
（左右）×各1本

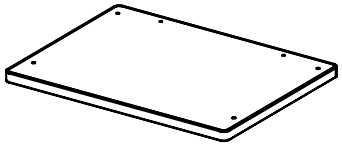

テーブルトップ×1個

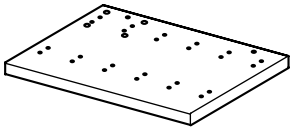

棚板×1個

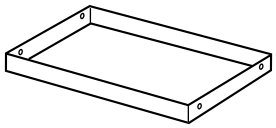

トレイ×1個

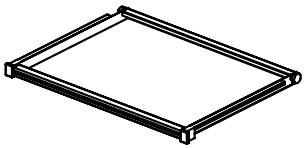

ドロワーアセンブリ×1個

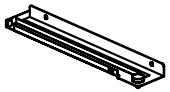

ガイドレール
（左右）×各1本

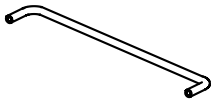

ガードフレーム(大)×1個

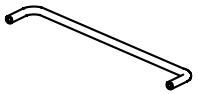

ガードフレーム(小)×3個

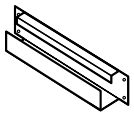

コードホルダー×1本

取手用座金×6個

六角レンチ×1本
（№4）

ストッパー付き
キャスター×2個

キャスター×2個

スパナ×1個

使用小部品

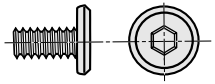

ボルト〔M6×12〕×16本

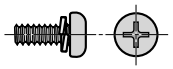

スクリュA〔M4×10〕×2本

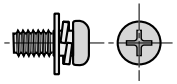

スクリュB〔M5×12〕×2本

スクリュC〔M6×40〕×2本

スクリュD〔M6×65〕×4本

1 サイドフレームにキャスターを取り付けます。前側がストッパー付になるようスパナで取付けます。

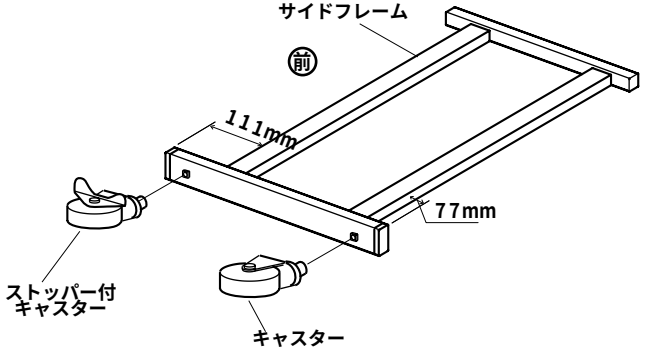

2 テーブルトップにガードフレーム（小）と取手用座金をスクリュCで取り付けます。棚板にガードフレーム（大）をスクリュBで取り付けます。

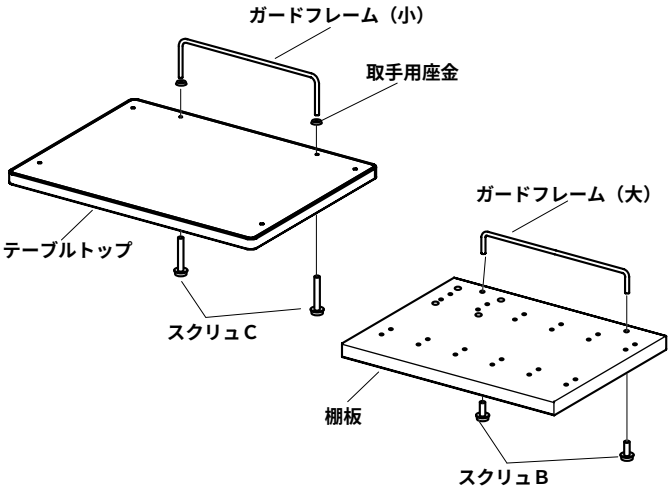

3 テーブルトップにガイドレールをボルトで取り付けます。ドロワーアセンブリを図のようにセットして抜け止めのために、スクリュAをガイドフレームに取り付けます。

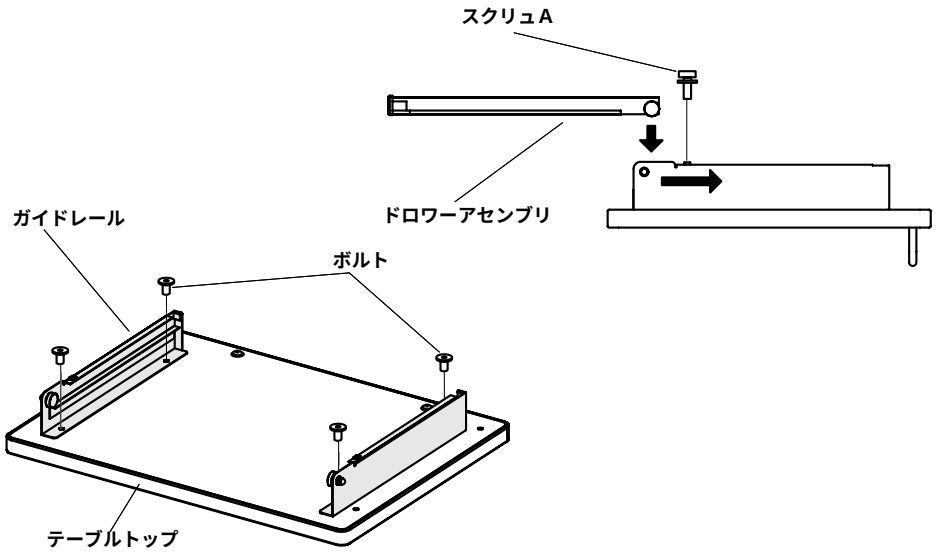

4 サイドフレームに棚板をボルトで取り付けます。

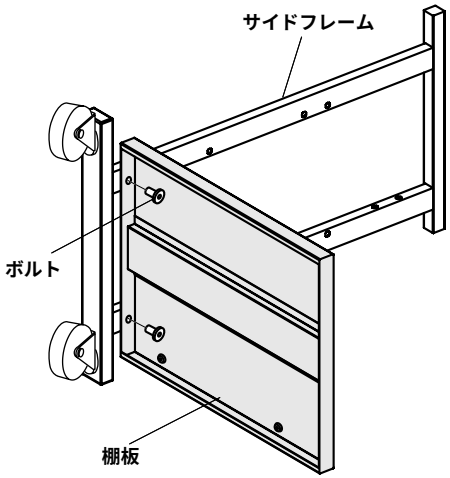

5 サイドフレームにコードホルダーをボルトで取り付けます。

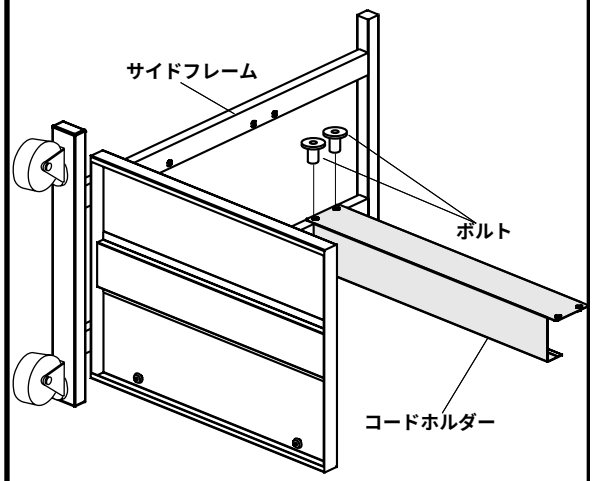

6 テーブルトップをガードフレーム(小)、取手用座金、スクリュDを使ってサイドフレームに組み付けます。

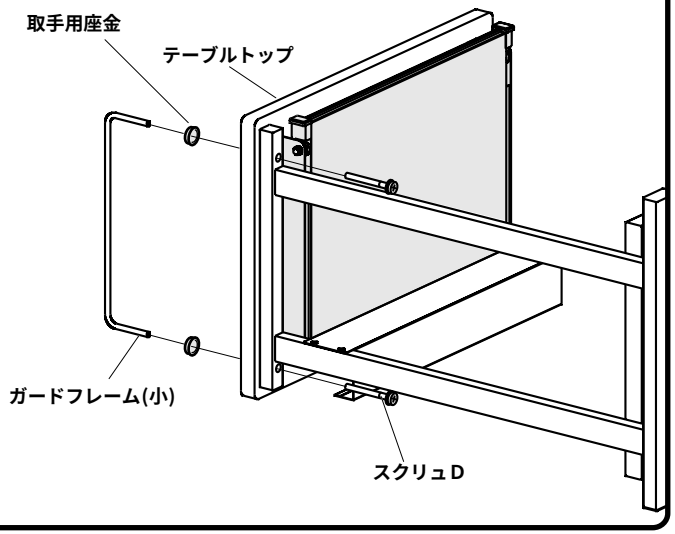

7 反対側のフレームも同じように取り付けます。

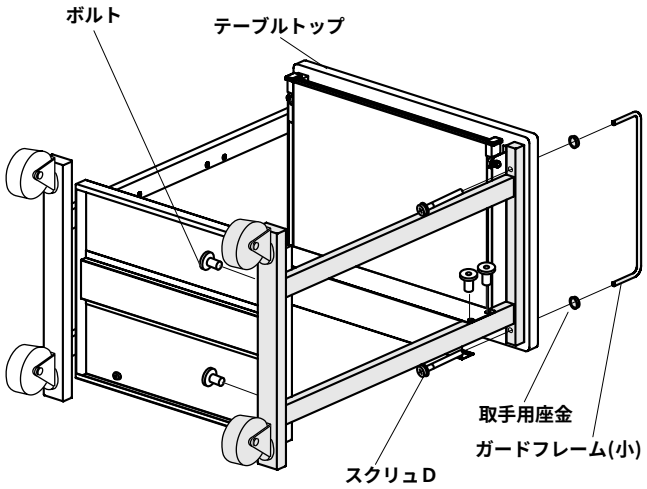

8 サイドフレームにトレイをボルトで取り付けて完成です。

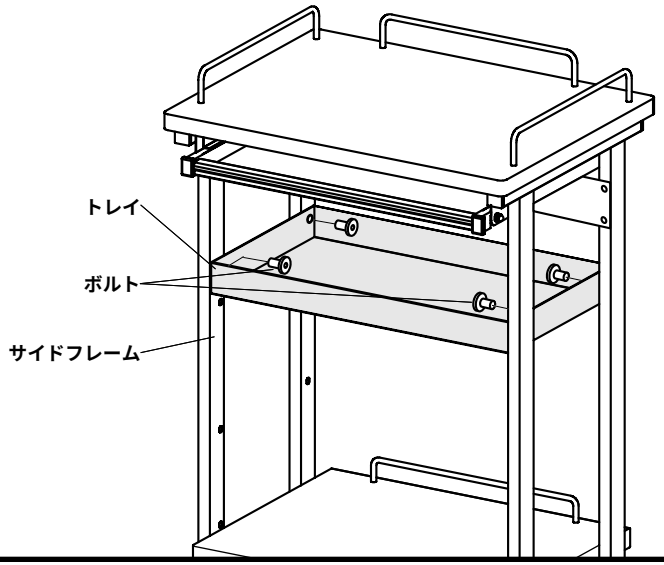

サンワサプライ株式会社

岡山サプライセンター ／〒700−0825 岡山市田町1−10−1
☎086-223-3311 FAX086-223-5123
東京サプライセンター ／〒140−8566 東京都品川区南大井6−5−8
☎03-5763-0011 FAX03-5763-0033

製品に関するお問い合わせ
製品の品質管理には細心の注意をはらっていますが、万一、不都合な点や製品に関するお問い合わせなどございましたら、お買求めの販売店又は右記までお気軽にご相談下さい。