RAC−HP10SC　組立説明書

M439700-C

この度は、弊社製品をお買求めいただきましてありがとうございました。
この製品は組立式になっております、パッキングケースの中に下記の部品が入っていますので確認の上、下記要領で組み立ててください。
ご使用前に、製品の使い方と使用上の注意事項について書いた、説明書をよくお読みになり製品を末永くご使用いただくために、説明書を大切に保存して正しくお使い下さい。

★用意していただくもの・・・・・プラスドライバー
手袋（組み立て時のケガ等を防ぐために必ず着用してください。）

完成図

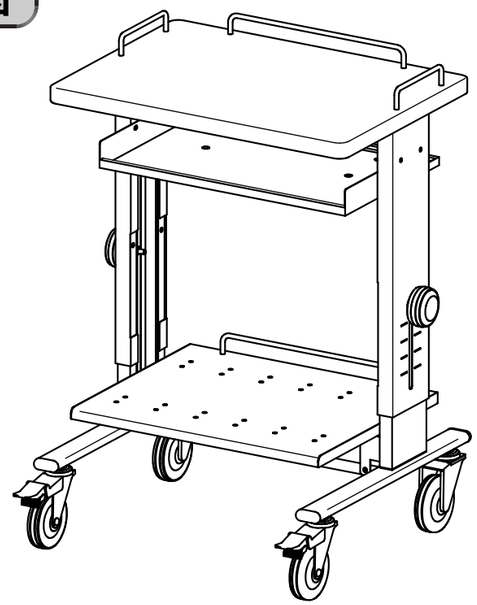

組立て部品

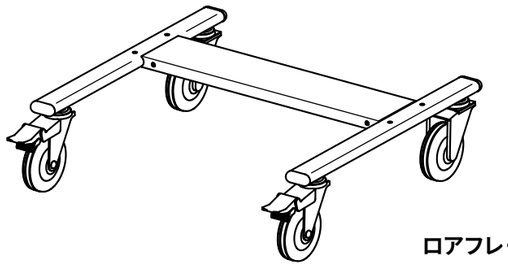

ロアフレーム× 1個

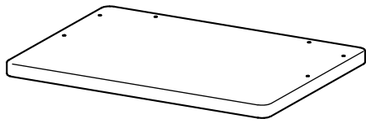

テーブルトップ× 1個

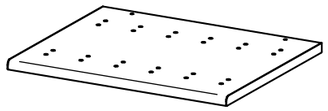

棚板× 1個

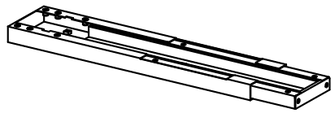

サイドフレーム× 2本

ブラケット× 2本

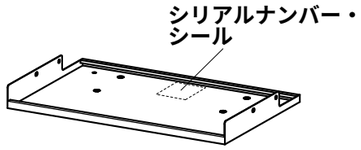

バッテリートレイ× 1個

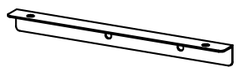

天板受け（左右）×各 1個

ガードフレーム（大）× 2個

ガードフレーム（小）× 2個

使用小部品

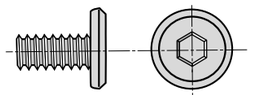

ボルトA〔M6×12〕× 24本

ノブ× 2個

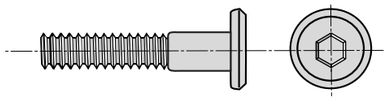

ボルトB〔M6×30〕× 4本

六角レンチ× 1本
（№4）

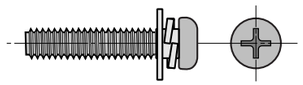

スクリュA〔M5×25〕×6本

ケーブルストラップ× 2個

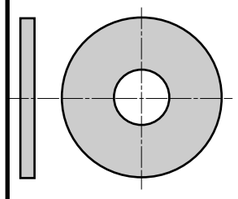

ワッシャ
〔M3〕× 2個

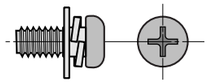

スクリュB〔M5×12〕×2本

1 テーブルトップにガードフレーム（小）と（大）をスクリュAで取り付けます。棚板にガードフレーム（大）をスクリュBで取り付けます。

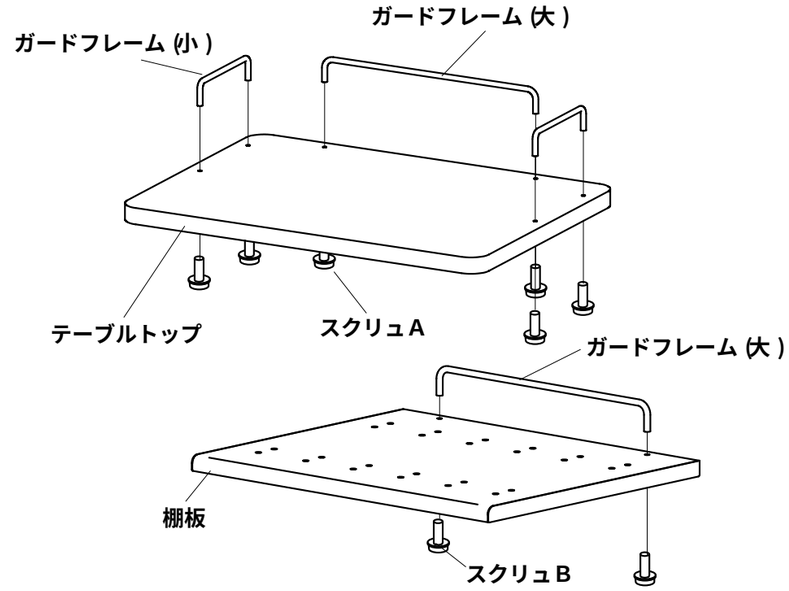

2 サイドフレームに天板受けをボルトAで取り付けます。

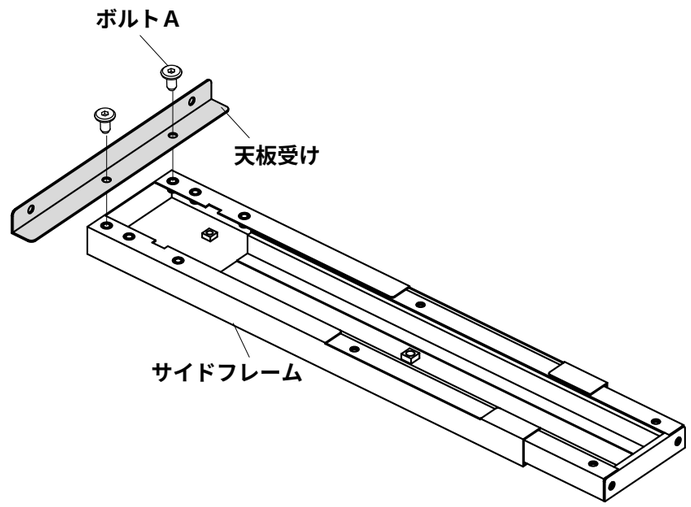

3 天板受けにテーブルトップをボルトＡで取り付けます。

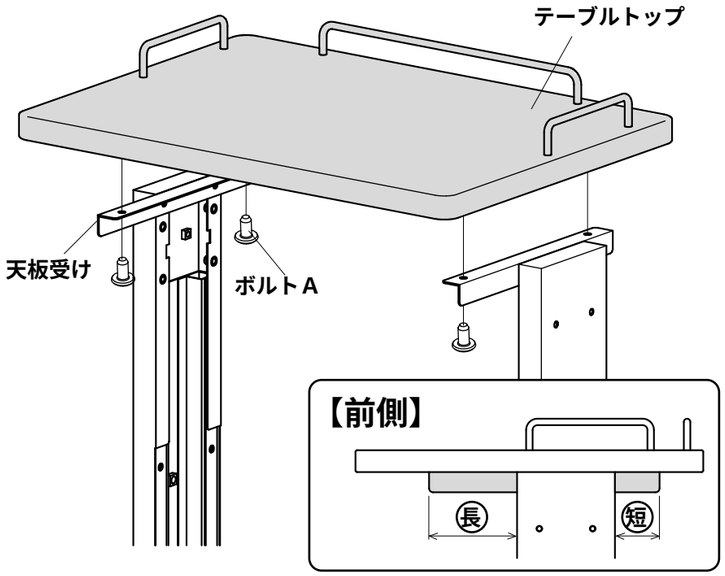

注)RAC-HP10HD(ハンドル)はテーブルトップに取付けて下さい。

4 サイドフレームにロアフレームをボルトＢで取り付けます。サイドフレームにノブ、ワッシャを取り付けます。

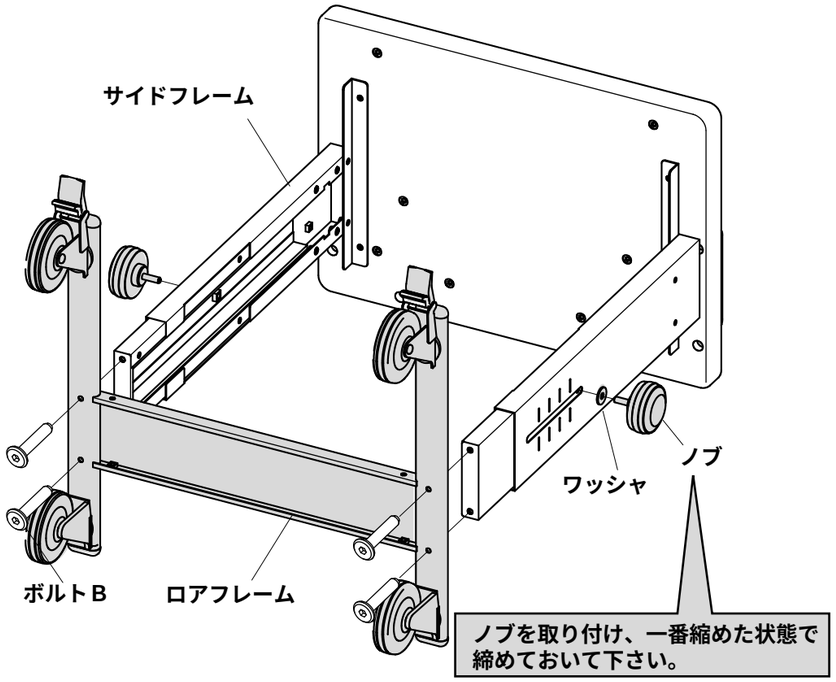

5 サイドフレームとロアフレームをブラケットを使いボルトＡで結合します。

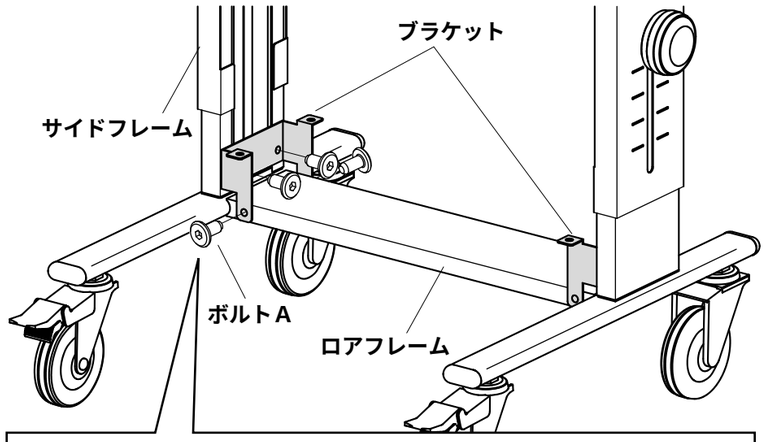

ネジ穴が合いにくい場合や固い場合はサイドフレームとロアフレームを固定しているボルトＢを緩めてみてください。

6 ブラケットに棚板をボルトＡで取り付けます。

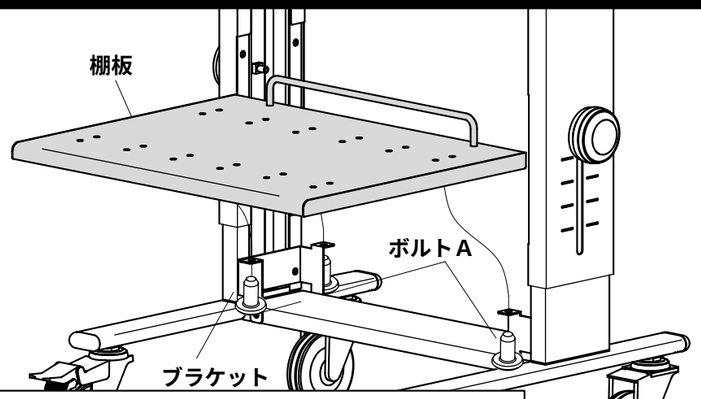

棚板は前側から水平にセットしてください。

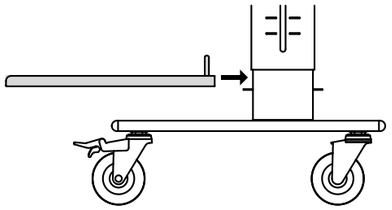

7 サイドフレームにバッテリートレイをボルトＡで取り付けます。ケーブルはケーブルストラップを使いまとめて固定できます。

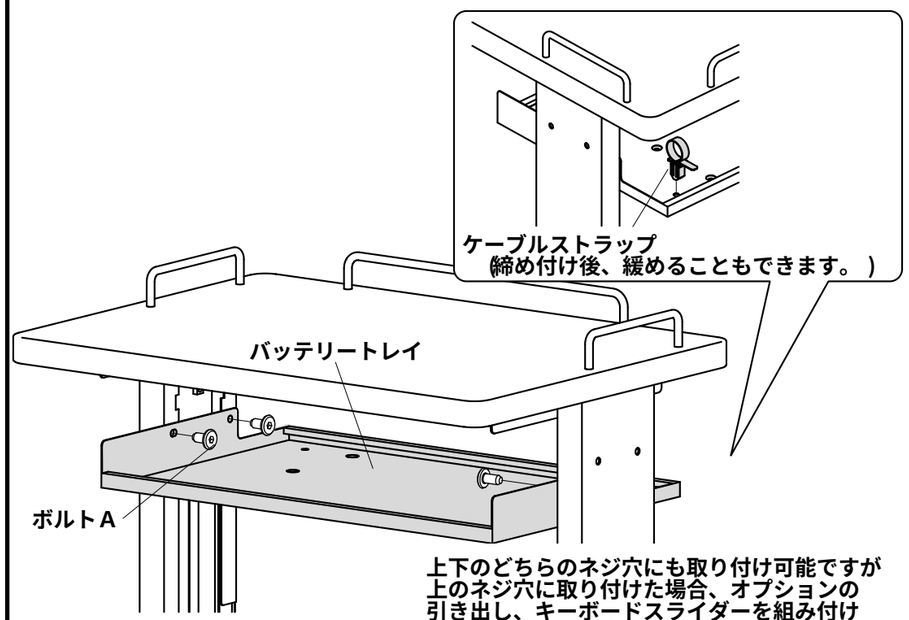

上下のどちらのネジ穴にも取り付け可能ですが上のネジ穴に取り付けた場合、オプションの引き出し、キーボードスライダーを組み付ける際には下のネジ穴に付け替えてください。

製品に関するお問い合わせ

製品の品質管理には細心の注意をはらっていますが、万一、不都合な点や製品に関するお問い合わせなどございましたら、お買求めの販売店又は右記までお気軽にご相談下さい。

サンワサプライ株式会社

岡山サプライセンター ／〒700-0825 岡山市北区田町１－１０－１
☎086-223-3311 FAX086-223-5123
東京サプライセンター ／〒140-8566 東京都品川区南大井6-5-8
☎03-5763-0011 FAX03-5763-0033