追加用プラスチックトレー（RAC-HP100TR）組立説明書

M647390

この度は、弊社製品をお買求めいただきましてありがとうございました。
ご使用前に、製品の使い方と使用上の注意事項について書いた、説明書をよくお読みになり製品を末永くご使用いただくために、説明書を大切に保存して正しくお使い下さい。

★用意していただくもの・・・プラスドライバー
手袋（組み立て時のケガ等を防ぐために
必ず着用してください。）

組立て部品

注）底棚板を取付けている場合は
最下段に取付けはできません

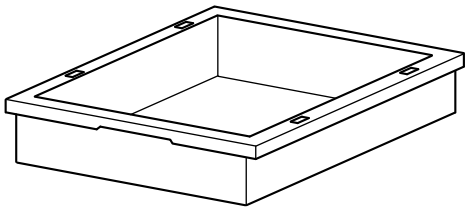

プラスチックトレー× 1個

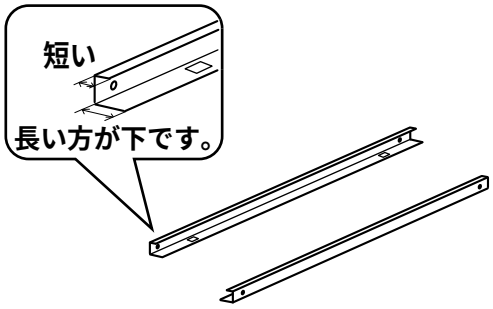

レール（左右）×各 1個

使用小部品

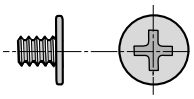

スクリュ〔M4×6〕× 4本

1 カルテカートにレールをスクリュで取付けます。

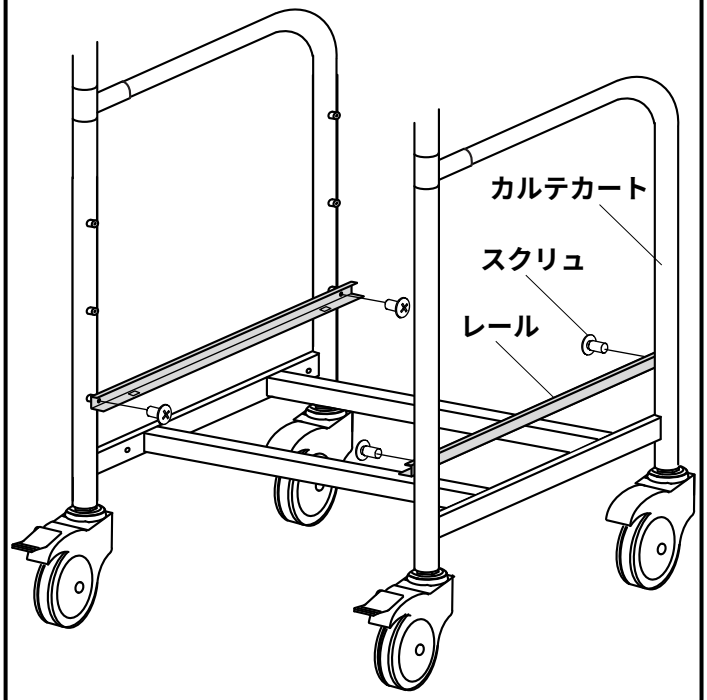

2 レールにプラスチックトレーをセットします。

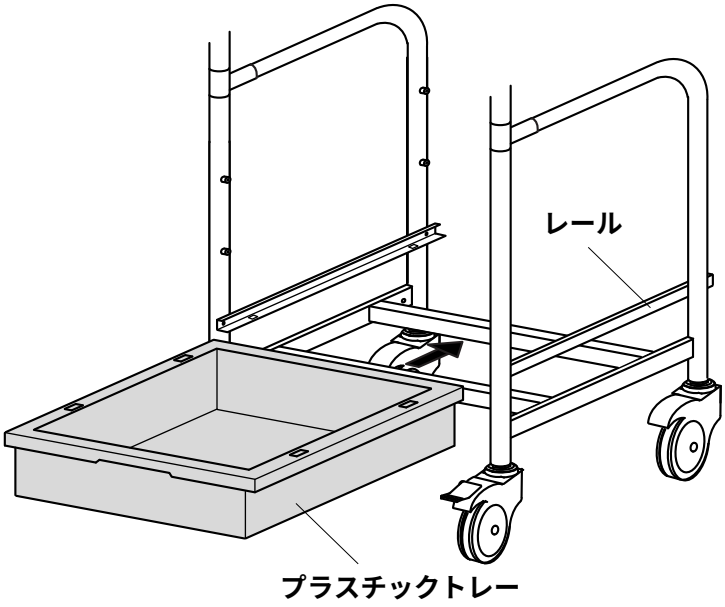

⚠ 注意

●ボルトの先に付いている緩み防止剤は効果が出るまで 24時間以上必要ですので組立直後からの使用は避けてください。

製品に関するお問い合わせ

製品の品質管理には細心の注意をはらっていますが、万一、不都合な点や製品に関するお問い合わせなどございましたら、お買求めの販売店又は右記までお気軽にご相談下さい。

サンワサプライ株式会社

岡山サプライセンター ／〒700−0825 岡山市北区田町１－１０－１
☎086-223-3311 FAX086-223-5123
東京サプライセンター ／〒140−8566 東京都品川区南大井6−5−8
☎03-5763-0011 FAX03-5763-0033