パソコンラック(RAC-EC71)組立説明書

この度は、弊社製品をお買求めいただきましてありがとうございました。
このパソコンラックは組立式になっておりますので、下記の要領で組立ててください。
パッキングケースの中には、下記の部品が入っています。

組立説明書は組立て後も大切に保管してください。

この製品を第三者に貸し出すときは、この説明書も共に貸し出し、よく読んでから使用するようご指導ください。

★用意していただくもの・・・・・
手袋（組立て時のケガ等を防ぐために必ず着用してください）
プラスドライバー

完成図

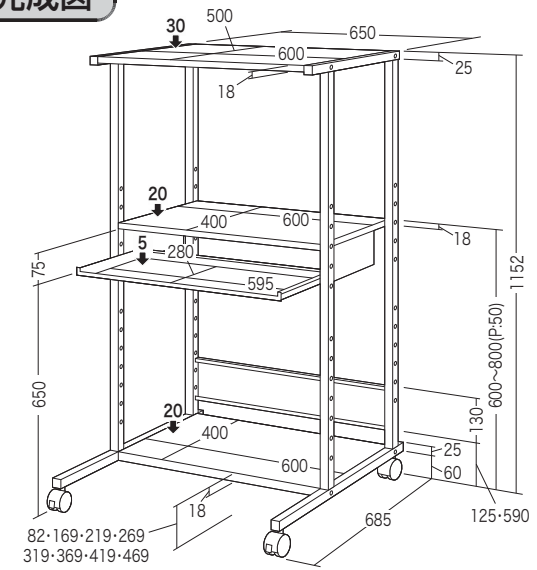

総耐荷重　75kg

組立て部品

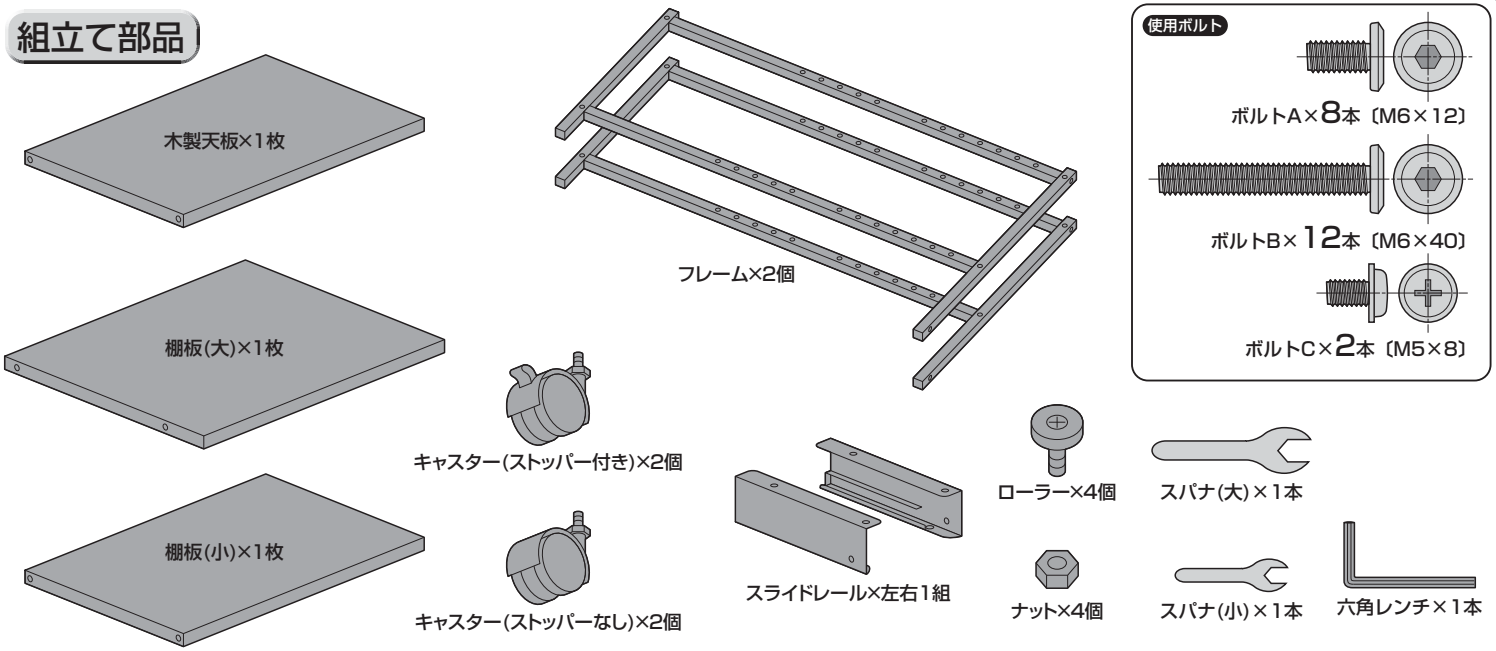

1 フレームにキャスターを取付けます。

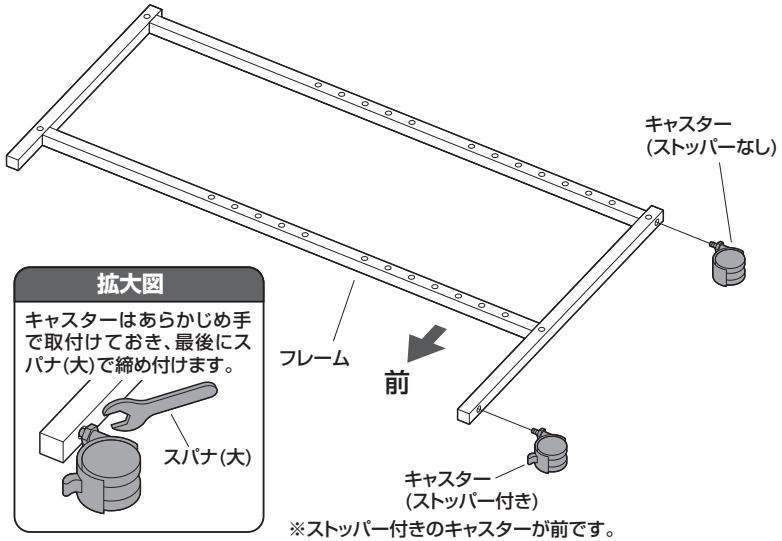

※ストッパー付きのキャスターが前です。

※同様にもう一方のフレームにもキャスターを取付けます。

2 スライドレールにローラーを取付けます。

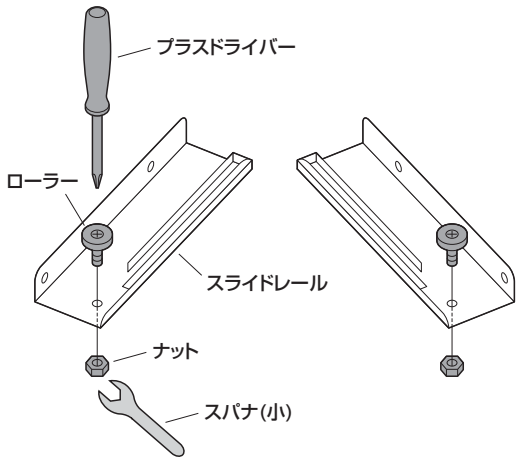

3 木製天板にスライドレールを取付けます。

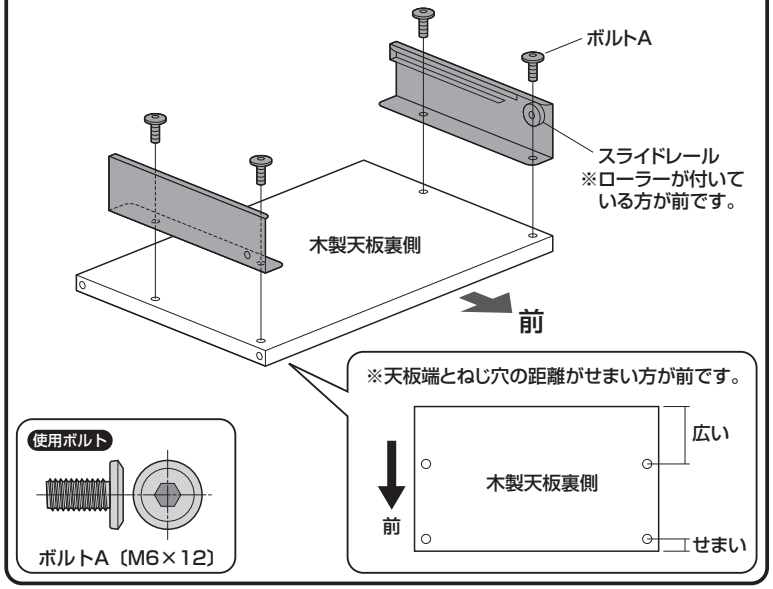

4 フレームに棚板(小)、棚板(大)、木製天板を取付けます。

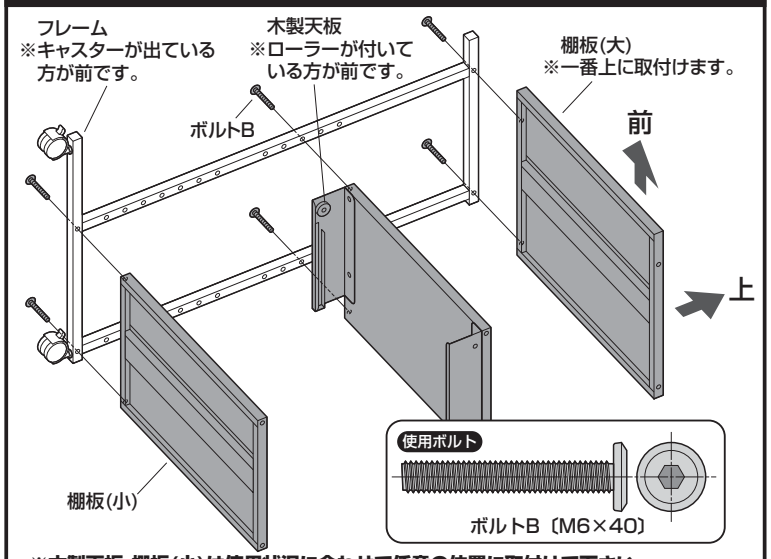

※木製天板・棚板(小)は使用状況に合わせて任意の位置に取付けて下さい。
※棚板(大)と棚板(小)の位置は入れ替えることもできますが、棚板(小)を上に付けた場合はフレームが飛び出しますので、ご注意ください。

5 もう一方のフレームを取付けます。

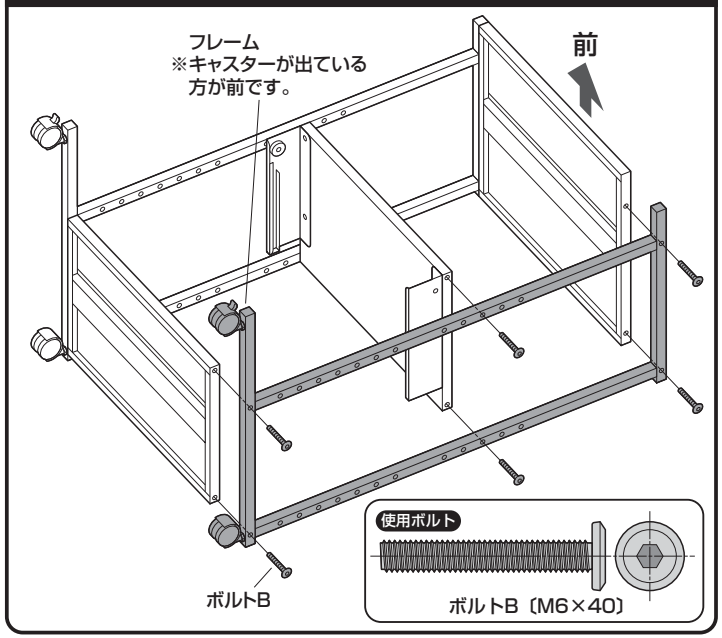

6 スライダーにローラーを取付けます。

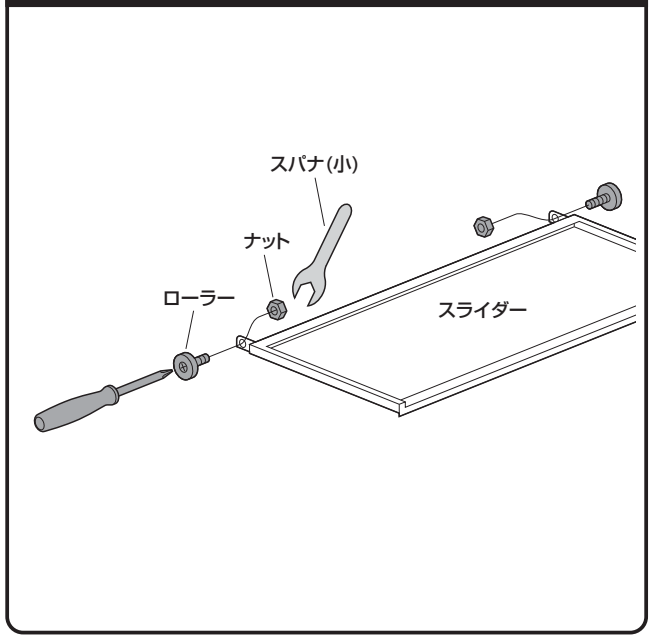

7 全体を起し、スライダーを取付けます。

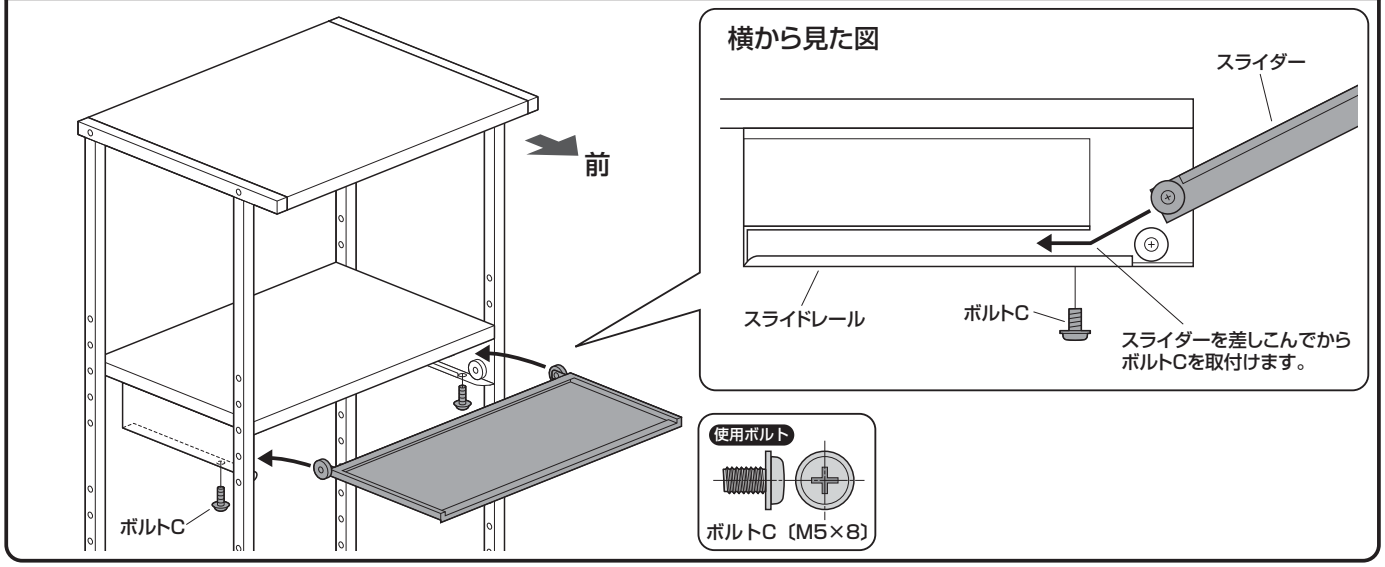

8 バックパネルを取付けて完成です。

※バックパネルは使用状況に合わせて上下どちらかに取付けて下さい。

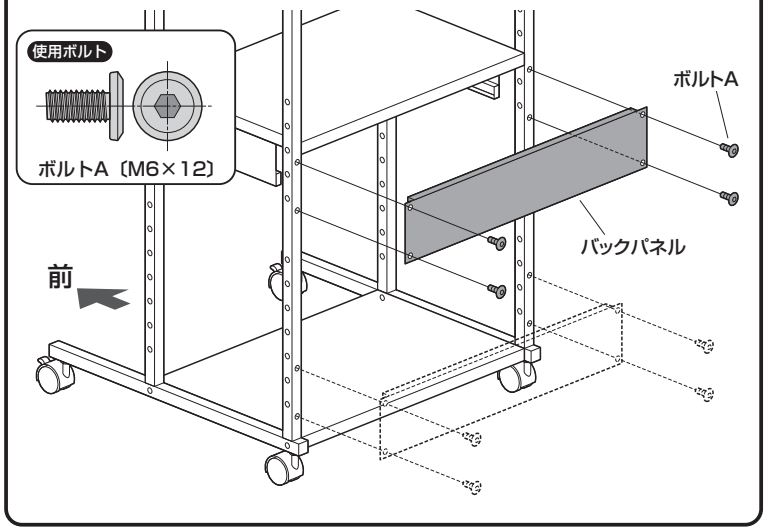

製品に関するお問い合わせ
10/05/TTDaC

製品の品質管理には細心の注意をはらっていますが、万一、不都合な点や製品に関するお問い合わせなどございましたら、お買求めの販売店又は右記までお気軽にご相談下さい。

サンワサプライ株式会社
岡山サプライセンター / 〒700-0825 岡山県岡山市北区田町1-10-1
TEL.086-223-3311 FAX.086-223-5123
東京サプライセンター / 〒140-8566 東京都品川区南大井6-5-8
TEL.03-5763-0011 FAX.03-5763-0033
http://www.sanwa.co.jp/