パソコンラック(RAC-EC11・RAC-EC12)組立説明書

Ver1.0

SANWA SUPPLY

この度は、弊社製品をお買求めいただきましてありがとうございました。
このパソコンラックは組立式になっておりますので、下記の要領で組立ててください。
パッキングケースの中には、下記の部品が入っています。

組立説明書は組立て後も大切に保管してください。

この製品を第三者に貸し出すときは、この説明書も共に貸し出し、よく読んでから使用するようご指導ください。

★用意していただくもの・・・・・
手袋（組立て時のケガ等を防ぐために必ず着用してください）
マイナスドライバー、プラスドライバー

完成図

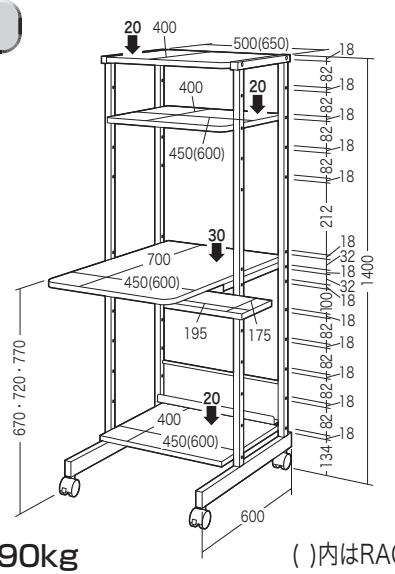

総耐荷重90kg

( )内はRAC-EC12

組立て部品

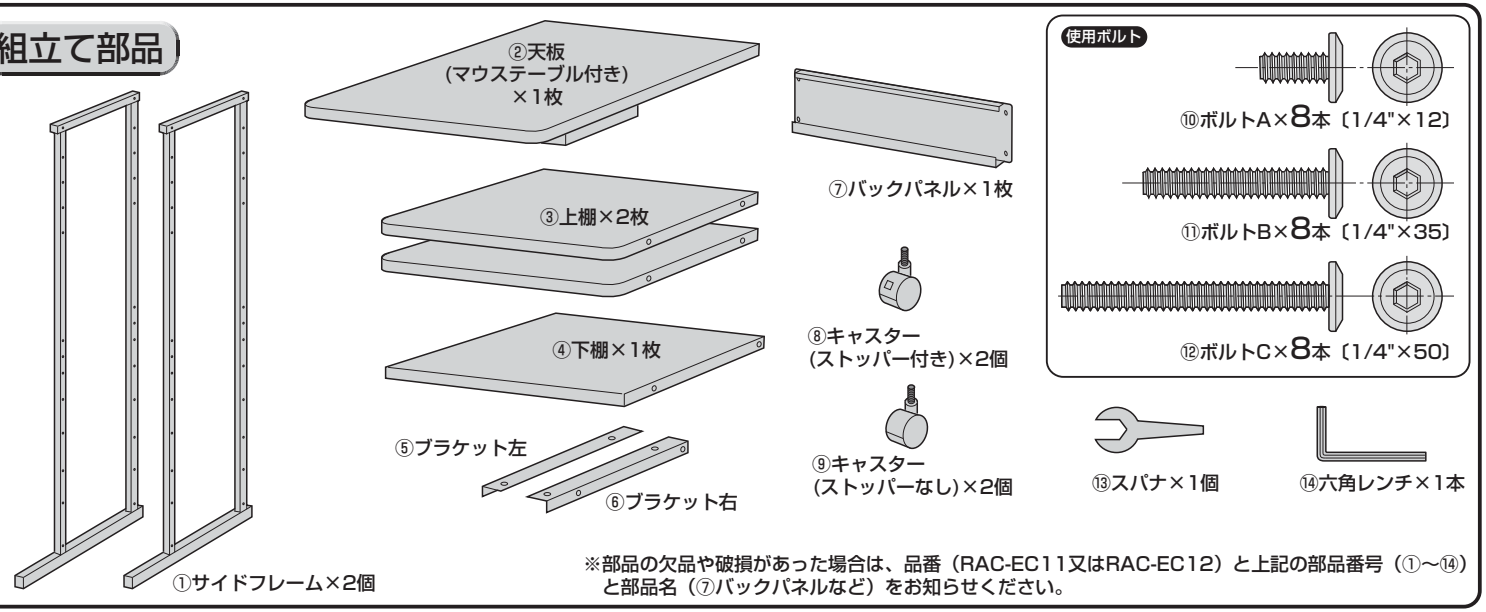

※部品の欠品や破損があった場合は、品番（RAC-EC11又はRAC-EC12）と上記の部品番号（①～⑭）と部品名（⑦バックパネルなど）をお知らせください。

1 サイドフレームにキャスター、ブラケットを取付けます。

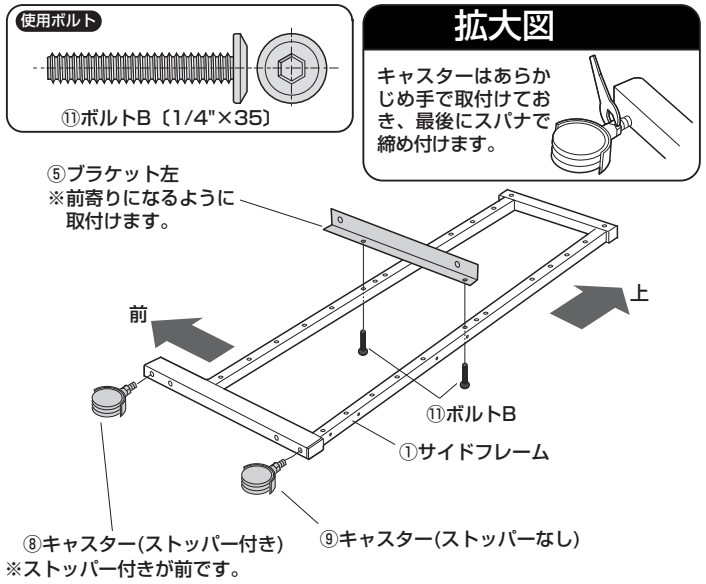

※もう片方のサイドフレームにも同様にキャスターとブラケットを取付けます。

2 サイドフレームに上棚を取付けます。

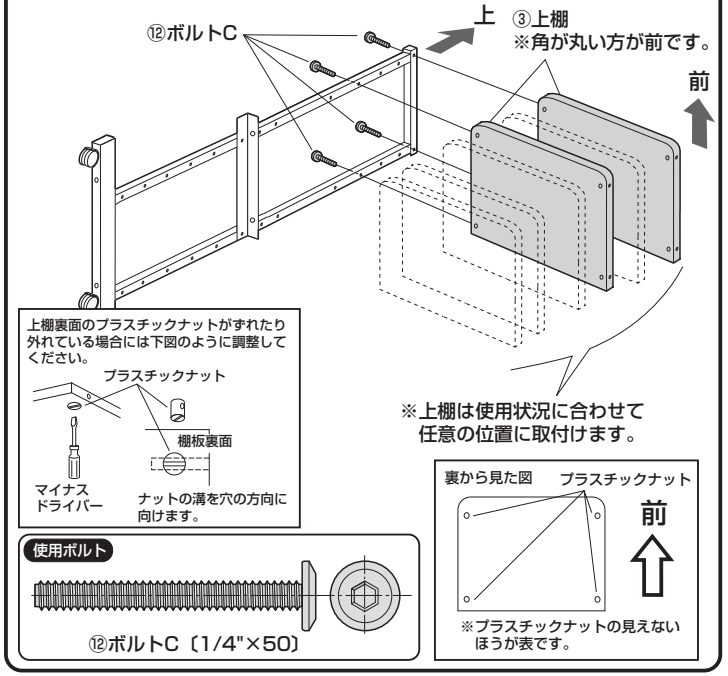

3 サイドフレームに下棚を取付けます。

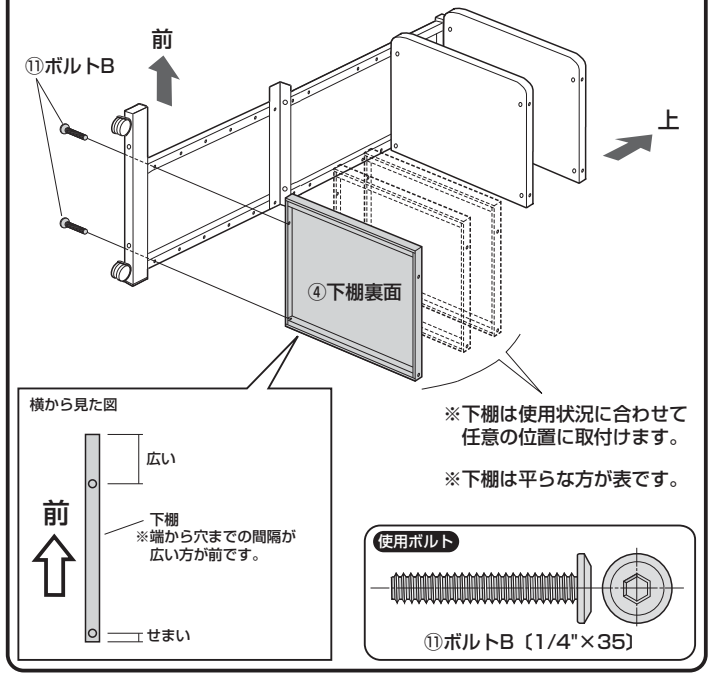

4 もう片方のサイドフレームを取付けます。

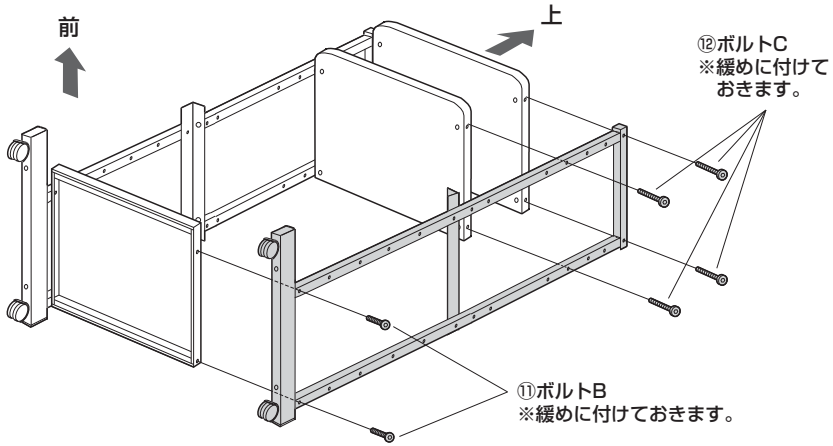

使用ボルト

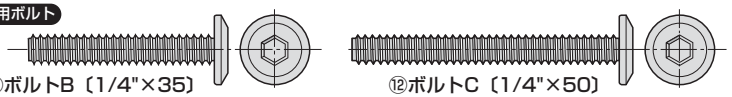

⑪ボルトB〔1/4"×35〕　⑫ボルトC〔1/4"×50〕

5 天板を取付けます。

①マウステーブルを左右反対に取付ける場合は下図の手順で付け替えます。
※向きを変えない場合はこの作業は必要ありません。

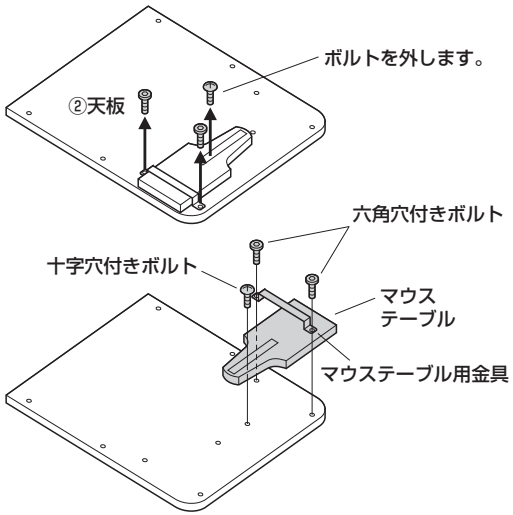

②ブラケットに天板を取付けます。
※下図はマウステーブルを付け替えていないイラストになっています。

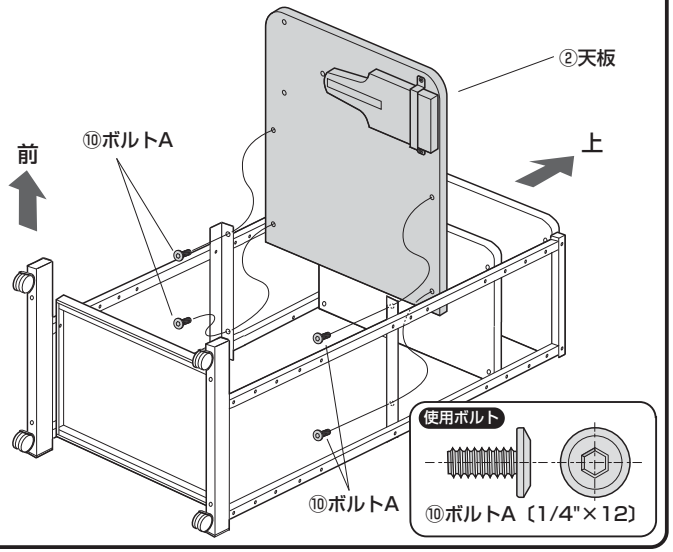

使用ボルト

⑩ボルトA〔1/4"×12〕

6 バックパネルを取付けて完成です。

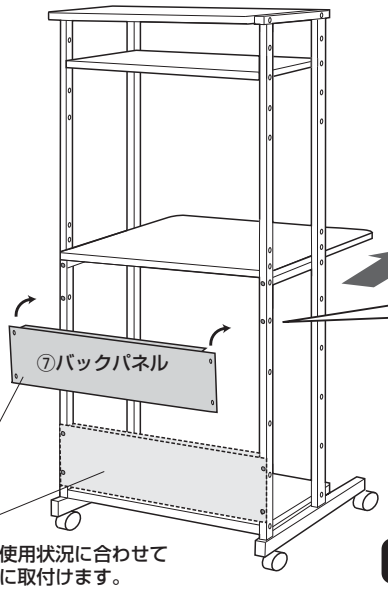

※バックパネルは使用状況に合わせてどちらかの位置に取付けます。

拡大図

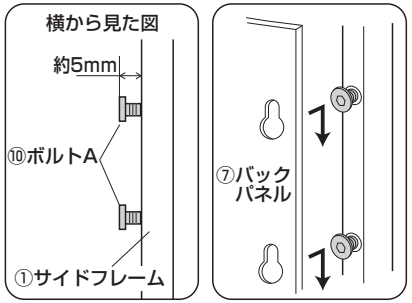

※ボルトをサイドフレームにゆるめに取付け、バックパネルを引っ掛けてボルトを締め込みます。

※最後に全てのボルトを締め込みます。

使用ボルト

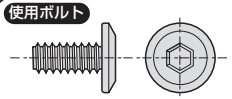

⑩ボルトA〔1/4"×12〕

製品に関するお問い合わせ
BH/AJ/KTD&C

製品の品質管理には細心の注意をはらっていますが、万一、不都合な点や製品に関するお問い合わせなどございましたら、お買求めの販売店又は右記までお気軽にご相談下さい。

サンワサプライ株式会社
岡山サプライセンター / 〒700-0825 岡山県岡山市北区田町1-10-1
TEL.086-223-3311 FAX.086-223-5123
東京サプライセンター / 〒140-8566 東京都品川区南大井6-5-8
TEL.03-5763-0011 FAX.03-5763-0033
https://www.sanwa.co.jp/