ハイスタンドパソコンラック (RAC-504N) 組立説明書

M744190

この度は、弊社製品をお買求めいただきましてありがとうございました。
この製品は組立式になっておりますので、下記の要領で組み立ててください。
パッキングケースの中には、下記の部品が入っています。

★用意していただくもの・・・・・手袋（鋼製ですので組み立ての際は必ず着用してください。）スパナ（10）プラスドライバー

完成図

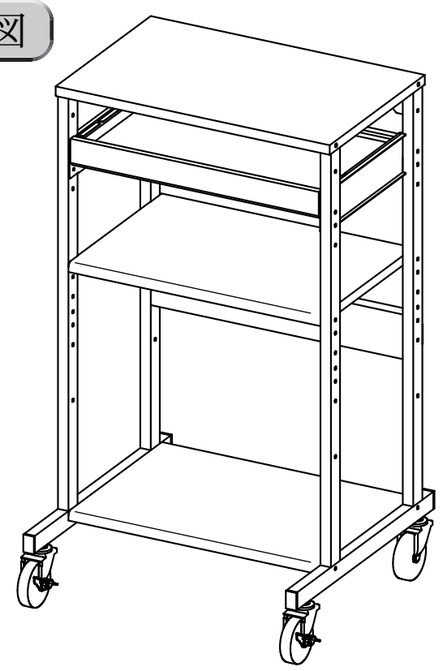

組立て部品

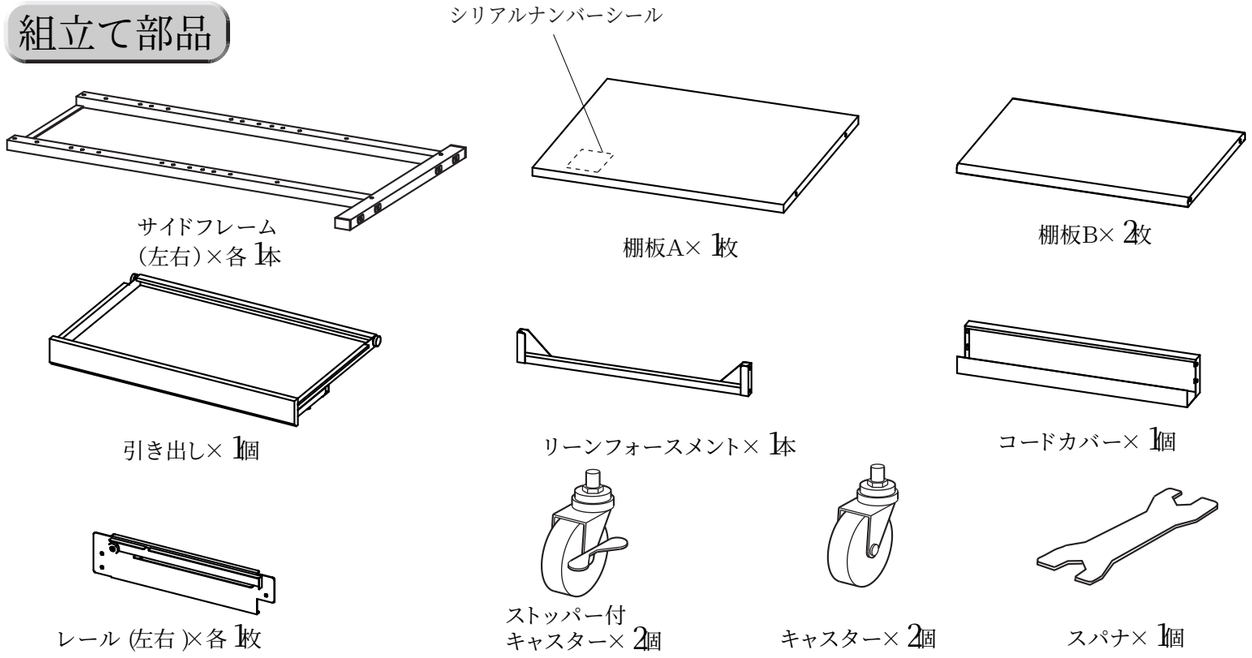

使用小部品

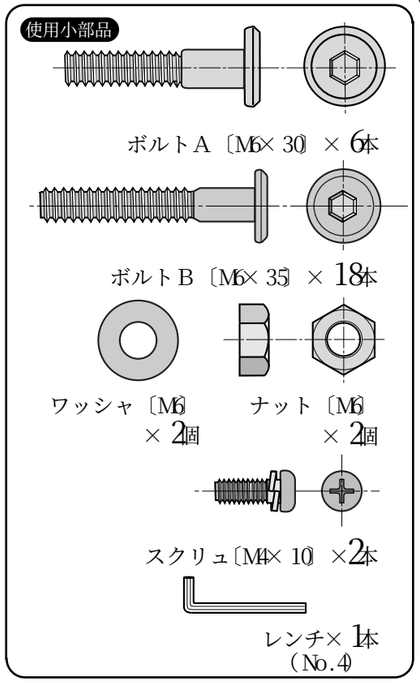

1

サイドフレームの前側にストッパー付きがくるようにキャスターを取付けます。
サイドフレームに棚板Aをかぶせ前側をボルトBとワッシャ、ナットを使って結合します。
後側はリーンフォースメントと共締めにします。

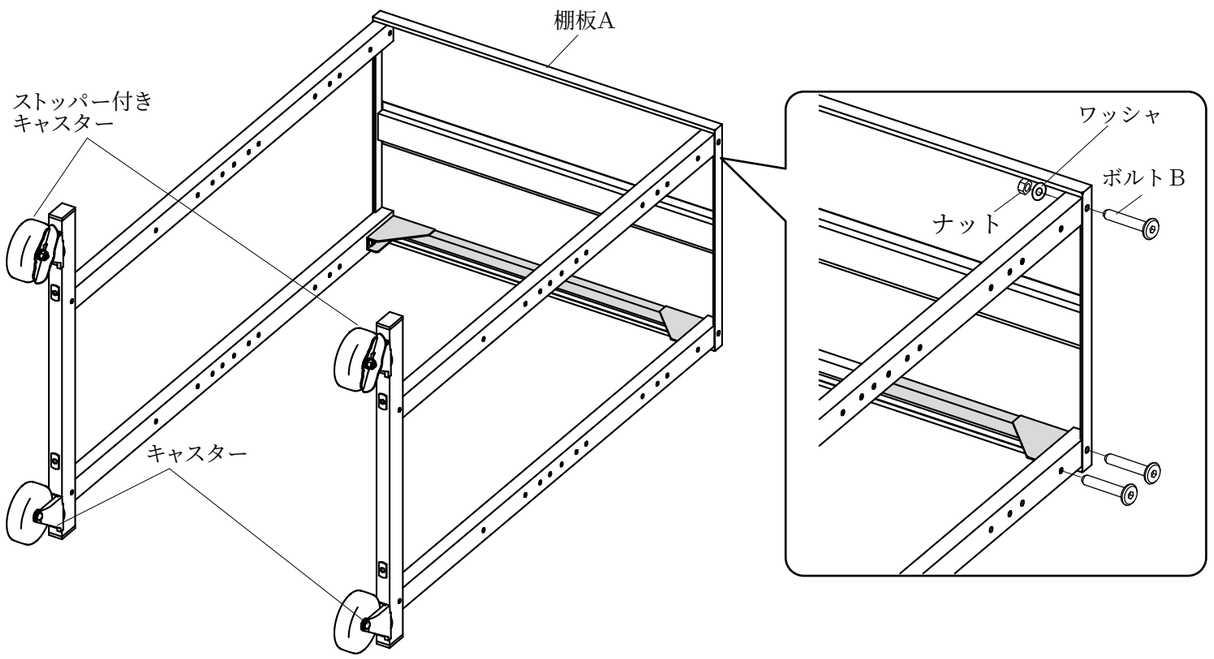

2

サイドフレームに棚板Bとコードカバーをボルト Bで組み付けます。

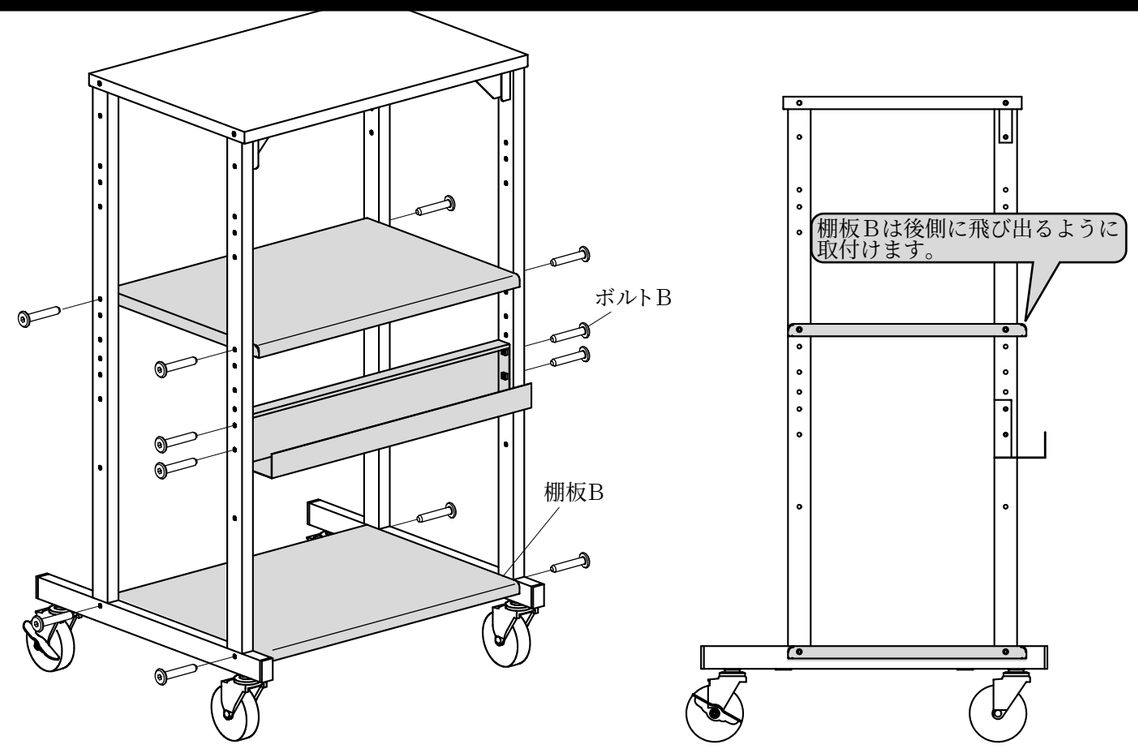

3 サイドフレームにレールをボルトAで取付けます。

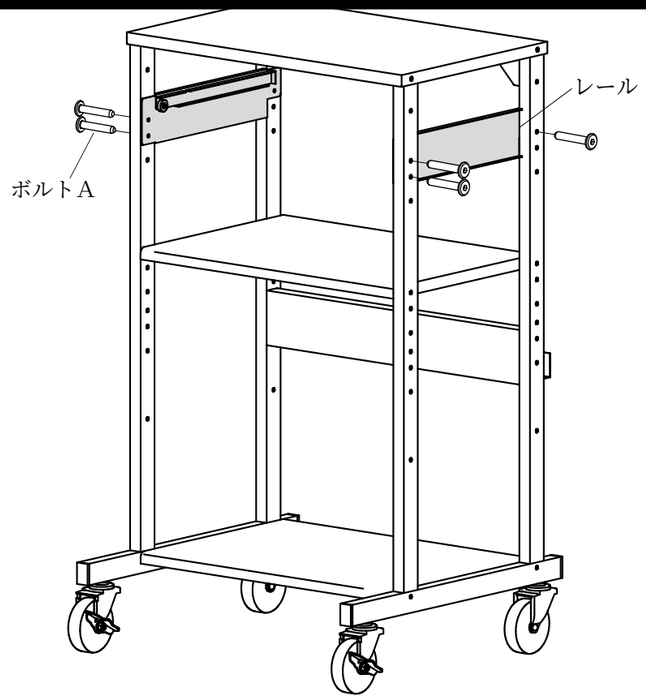

4 レールに引き出しをセットします。
レールにスクリュを取付けて完成です。

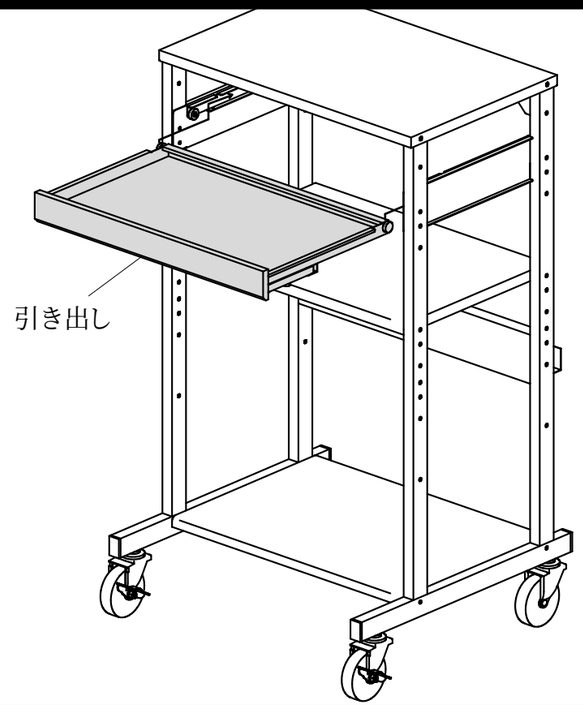

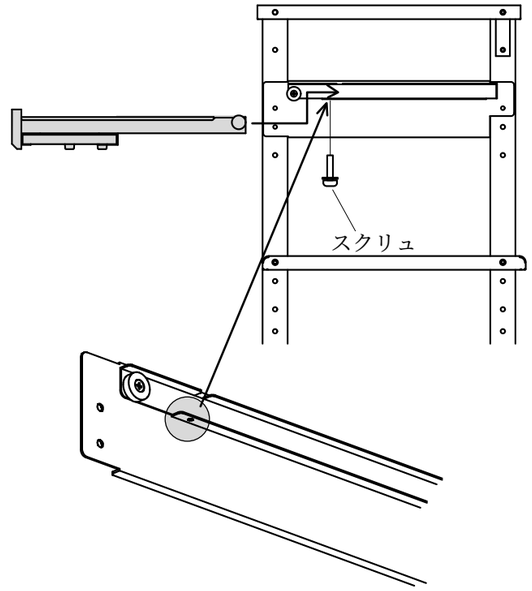

製品に関する お問い合わせ

製品の品質管理には細心の注意をはらっていますが、万一、不都合な点や製品に関するお問い合わせなどございましたら、お買求めの販売店又は右記までお気軽にご相談下さい。

●商品についてのお問い合わせはシリアルナンバー・シールの番号をお知らせください。

サンワサプライ株式会社

岡山サプライセンター ／〒700−0825 岡山市北区田町１−１０−１
☎086-223-3311 FAX086-223-5123
東京サプライセンター ／〒140−8566 東京都品川区南大井6−5−8
☎03-5763-0011 FAX03-5763-0033