レーザープリンター収納ラック(RAC-502N)　組立説明書

M743990-A

この度は、弊社製品をお買求めいただきましてありがとうございました。
この製品は組立式になっておりますので、下記の要領で組み立ててください。
パッキングケースの中には、下記の部品が入っています。

★用意していただくもの・・・・・手袋（鋼製ですので組み立ての際は必ず着用してください。）スパナ（10）プラスドライバー

完成図

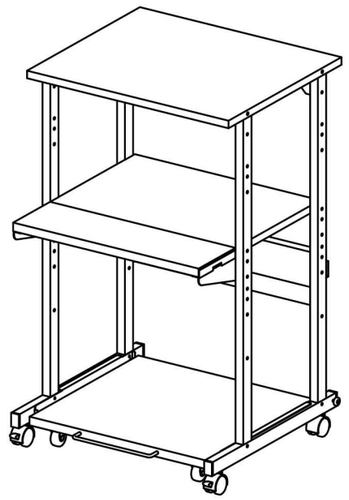

組立て部品

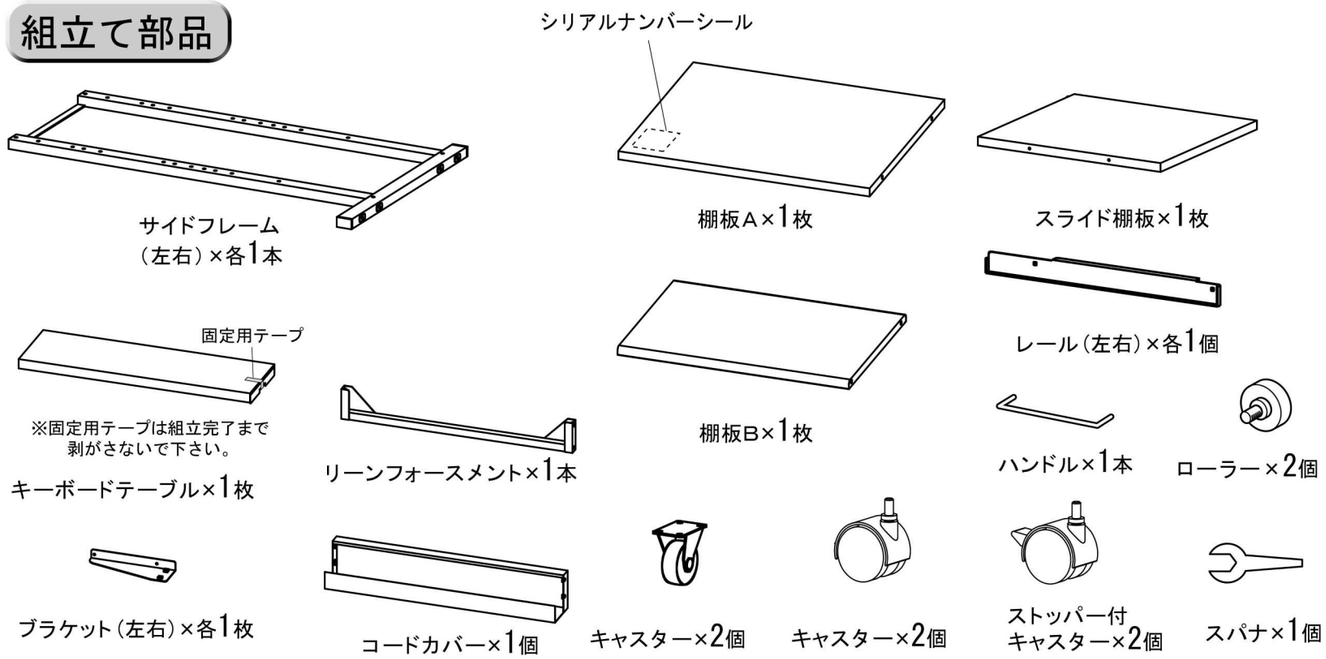

使用小部品

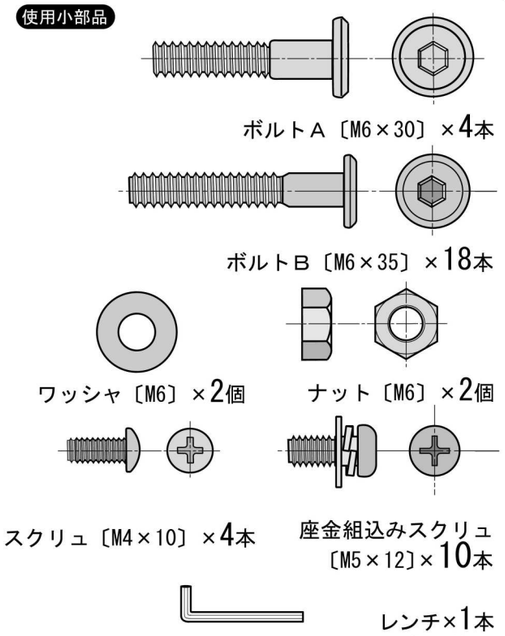

1

サイドフレームの前側にストッパー付きがくるようにキャスターを取付けます。
サイドフレームに棚板Aをかぶせ前側をボルトBとワッシャ、ナットを使って結合します。
後側はリーンフォースメントと共締めにします。

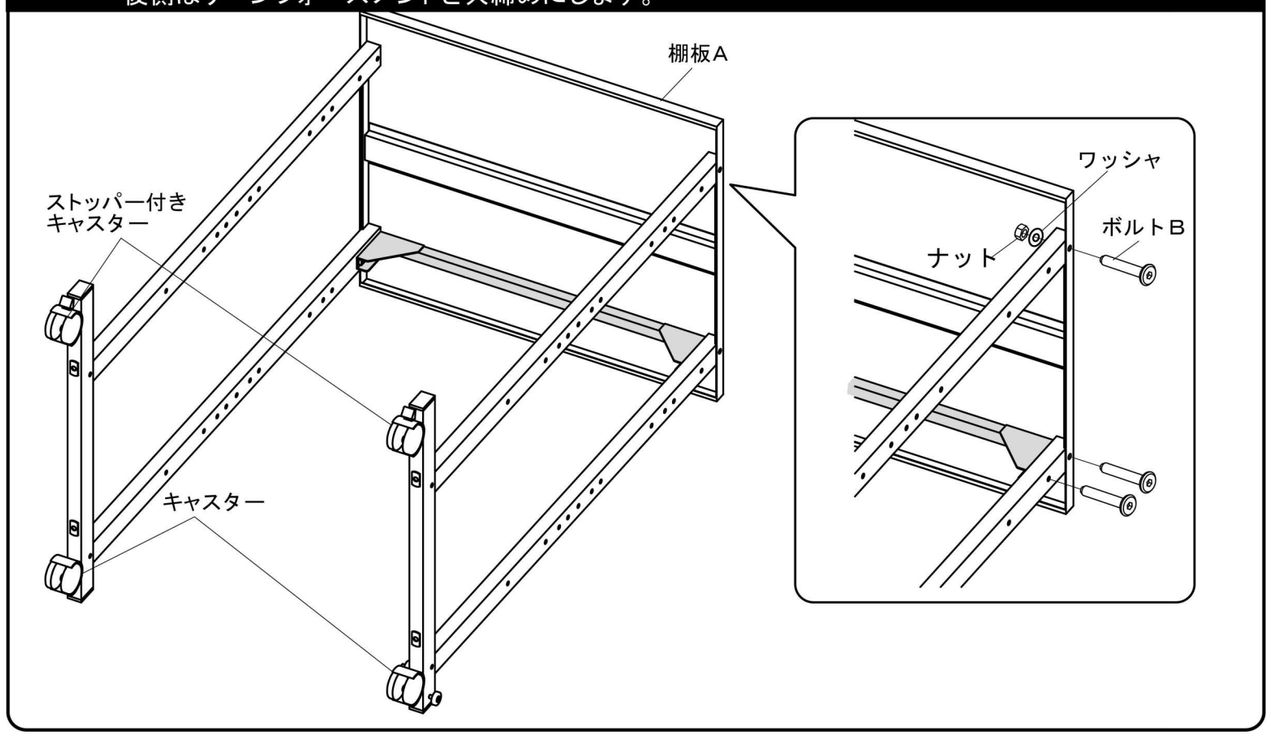

2

サイドフレームに棚板Bとコードカバーをボルト Bで組み付けます。

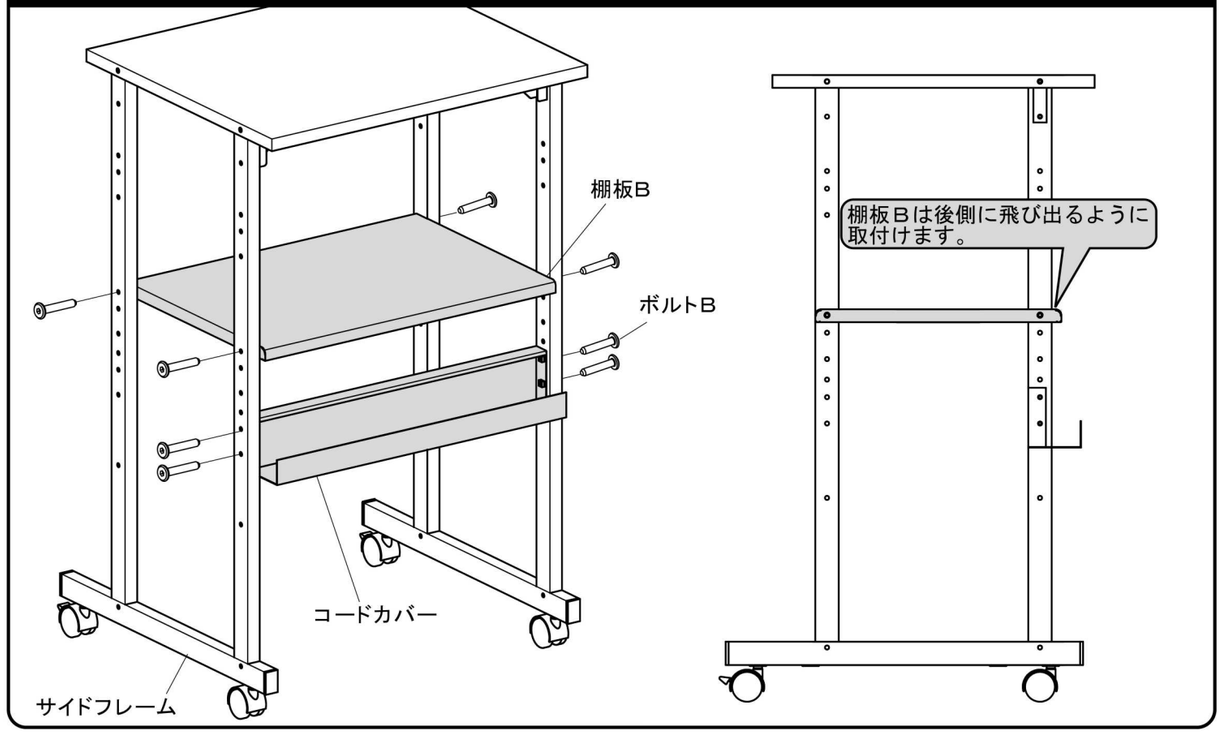

3 サイドフレームにブラケットをボルトＢで取付けます。

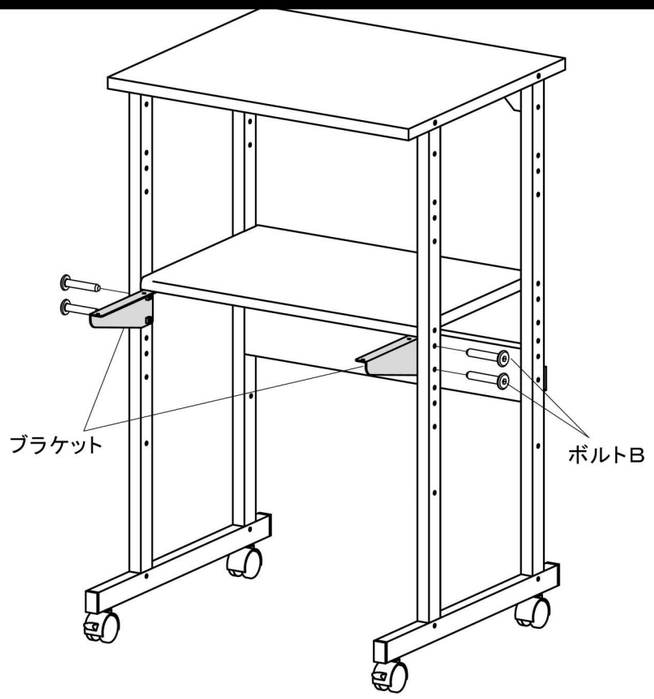

ブラケット、キーボードテーブル、棚板Ｂは上の段にも並べて取付け可能です。
（ハイスタンド仕様）

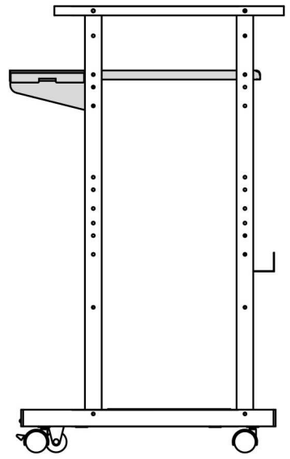

4 ブラケットにキーボードテーブルをのせスクリュで取付けます。

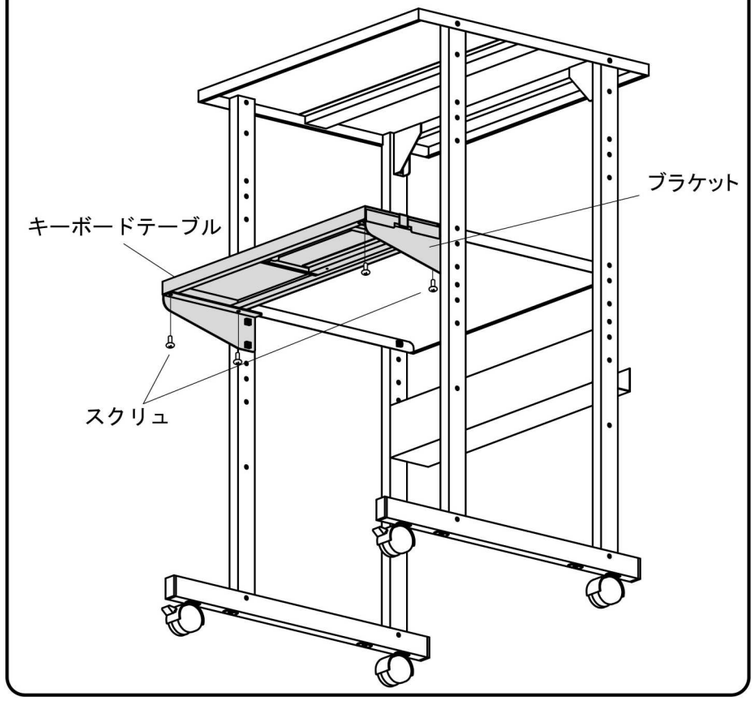

5 スライド棚板にキャスターとハンドルを座金組込みスクリュで取付けます。ローラーを取付けます。

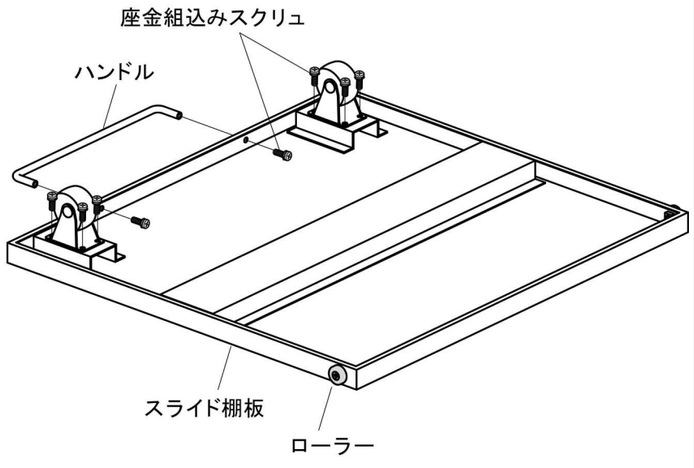

6 サイドフレームにレールをボルトＡで取付けます。

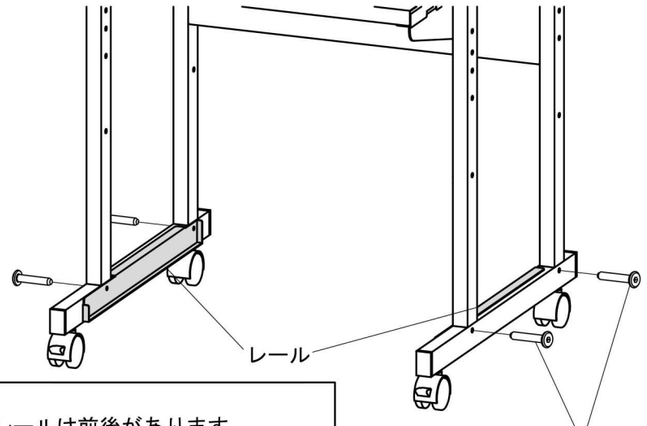

レールは前後があります。
注意してください。

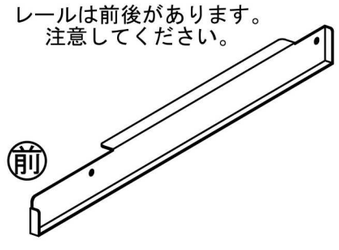

7 レールにスライド棚板をセットします。固定用テープを剥がして完成です。

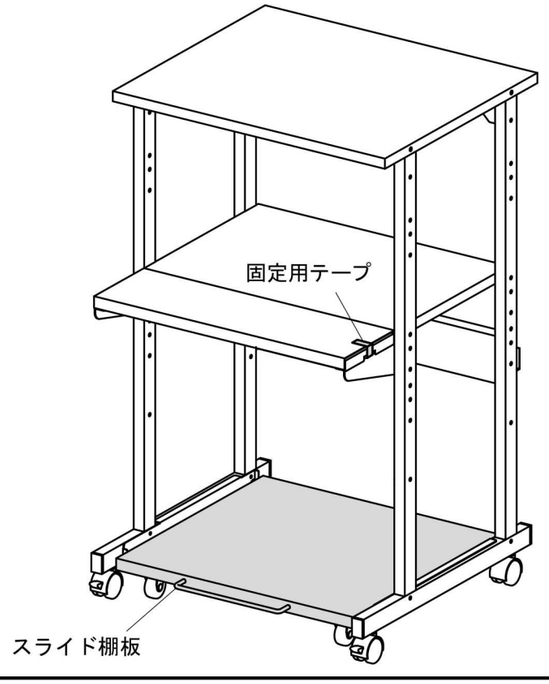

製品に関するお問い合わせ

製品の品質管理には細心の注意をはらっていますが、万一、不都合な点や製品に関するお問い合わせなどございましたら、お買求めの販売店又は右記までお気軽にご相談下さい。

●商品についてのお問い合わせはシリアルナンバー・シールの番号をお知らせください。

サンワサプライ株式会社

岡山サプライセンター ／〒700−0825 岡山市北区田町１−１０−１
☎086-223-3311 FAX086-223-5123
東京サプライセンター ／〒140−8566 東京都品川区南大井6−5−8
☎03-5763-0011 FAX03-5763-0033