レーザープリンター収納ラック (RAC-502) 組立説明書

MA14390

SANWA SUPPLY

この度は、弊社製品をお買求めいただきましてありがとうございました。
この製品は組立式になっております、パッキングケースの中に下記の部品が入っていますので確認の上、下記要領で組み立てて下さい。
ご使用前に、製品の使い方と使用上の注意事項について書いた、説明書をよくお読みになり製品を末永くご使用いただくために、説明書を大切に保存して正しくお使い下さい。

★用意していただくもの・・・・・手袋（鋼製ですので組み立ての際は必ず着用してください。）スパナ（10）プラスドライバー

完成図

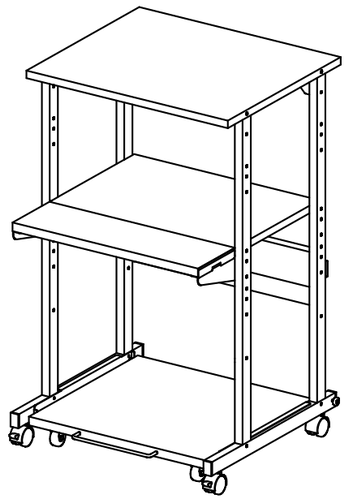

組立て部品

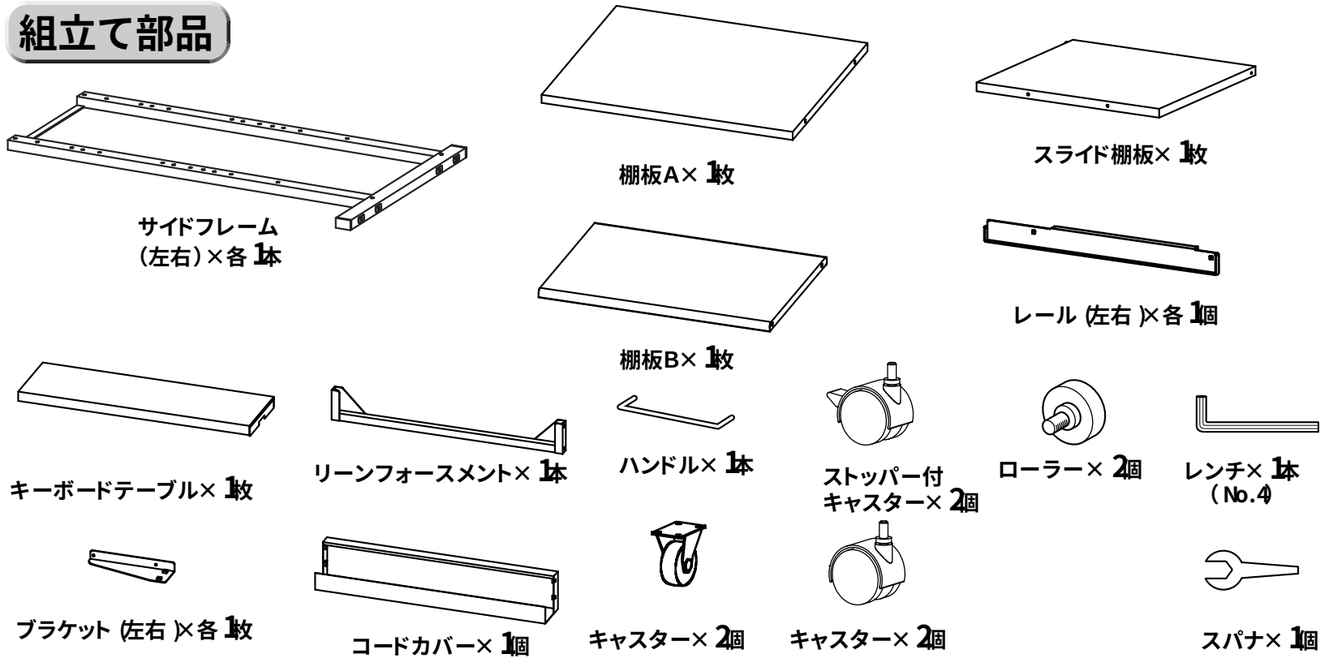

使用小部品

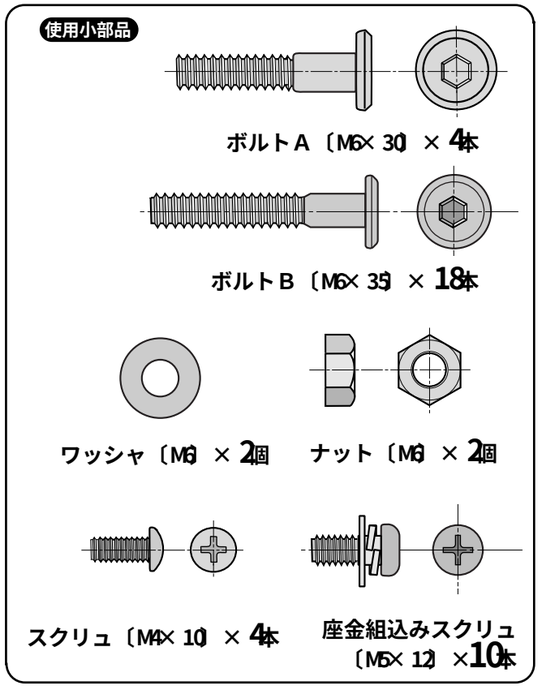

1

サイドフレームの前側にストッパー付きがくるようにキャスターを取付けます。
サイドフレームに棚板Aをかぶせ前側をボルトBとワッシャ、ナットを使って結合します。
後側はリーンフォースメントと共締めにします。

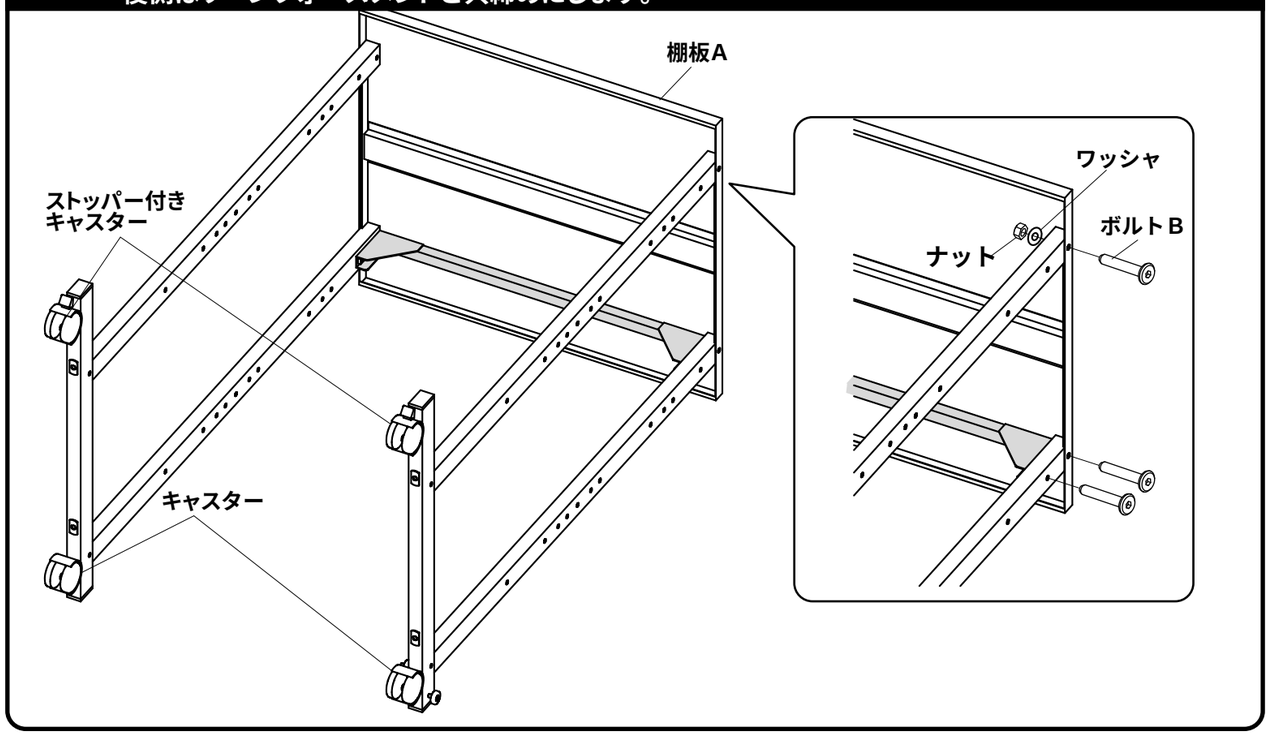

2

サイドフレームに棚板Bとコードカバーをボルト B で組み付けます。

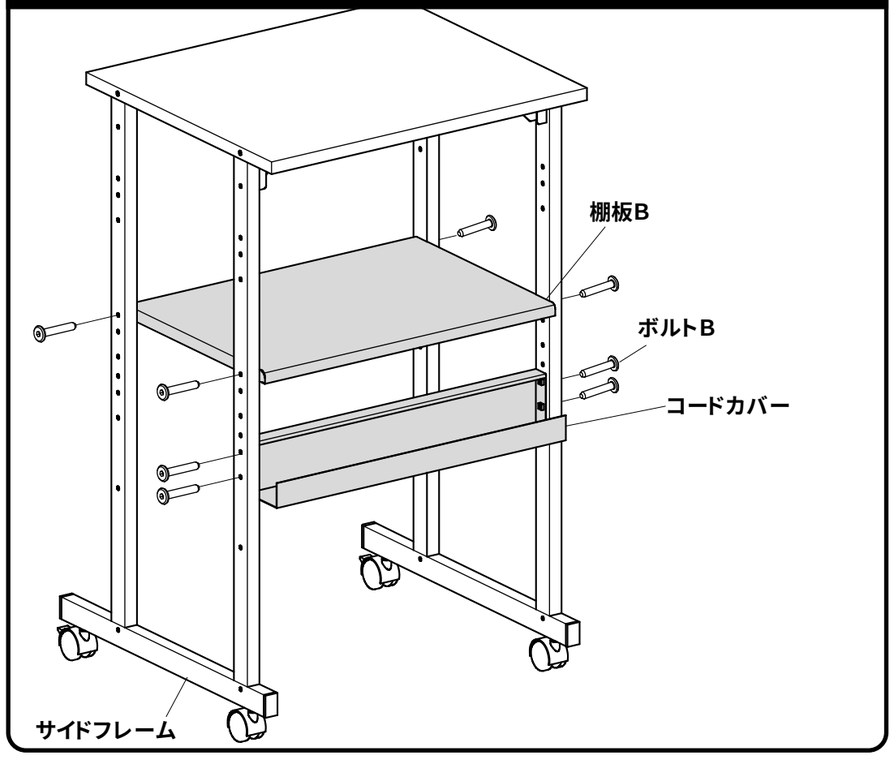

3 サイドフレームにブラケットをボルトＢで取付けます。

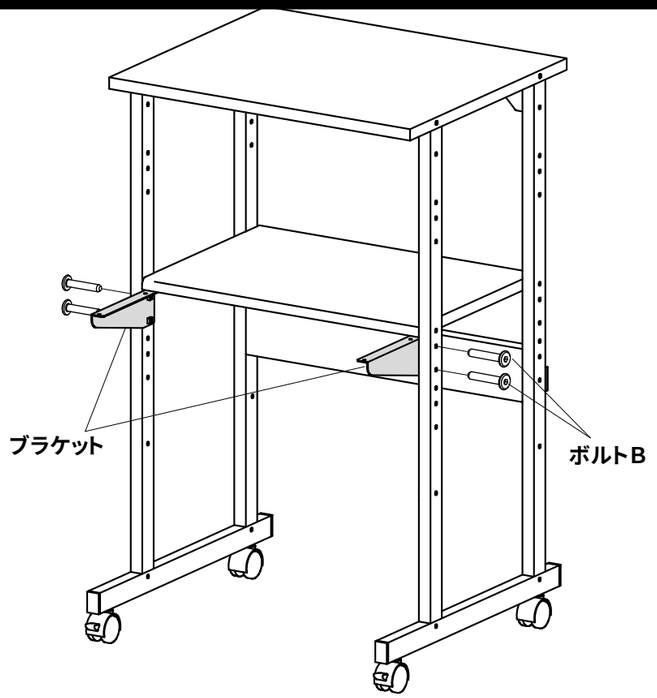

ブラケット、キーボードテーブル、棚板Ｂは上の段にも並べて取り付け可能です。
(ハイスタンド仕様)

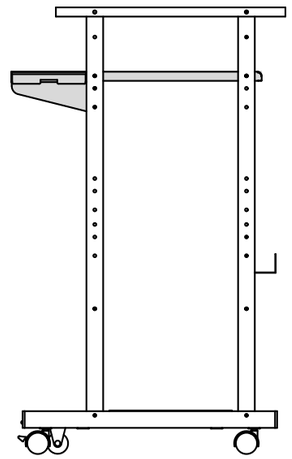

4 ブラケットにキーボードテーブルをのせスクリュで結合します。

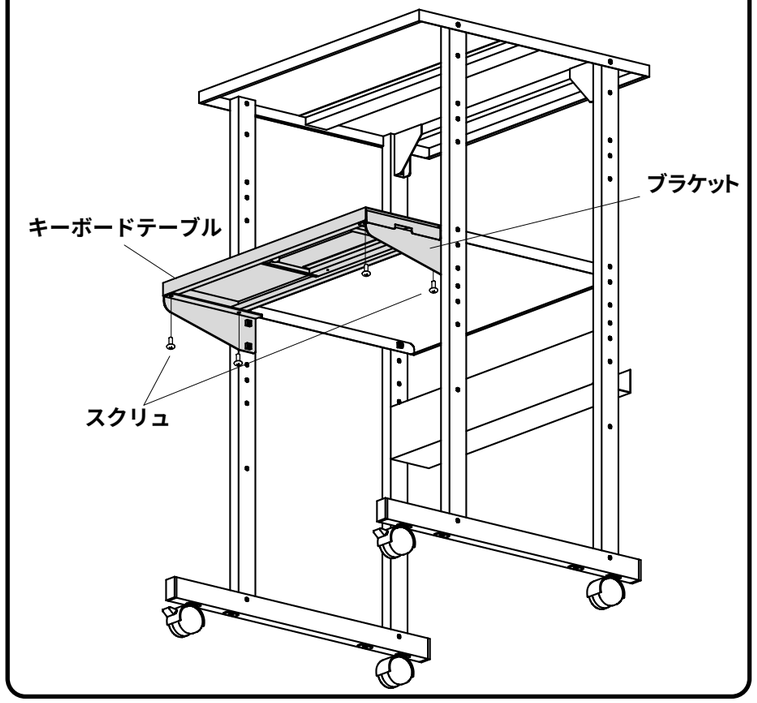

5 スライド棚板にキャスターとハンドルを座金組込みスクリュで取付けます。ローラーを取付けます。

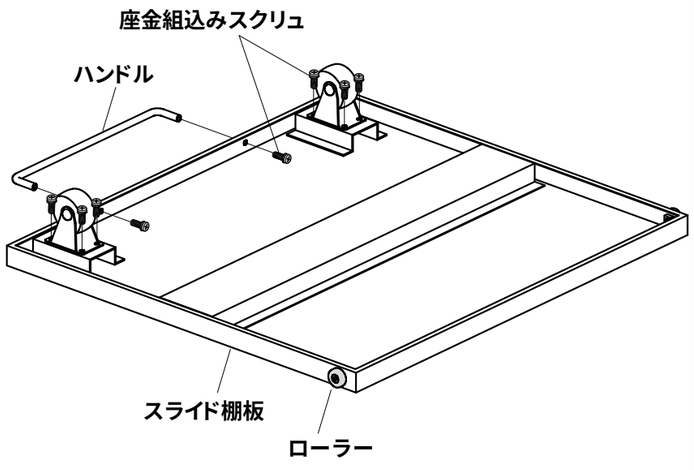

6 サイドフレームにレールをボルトＡで取付けます。

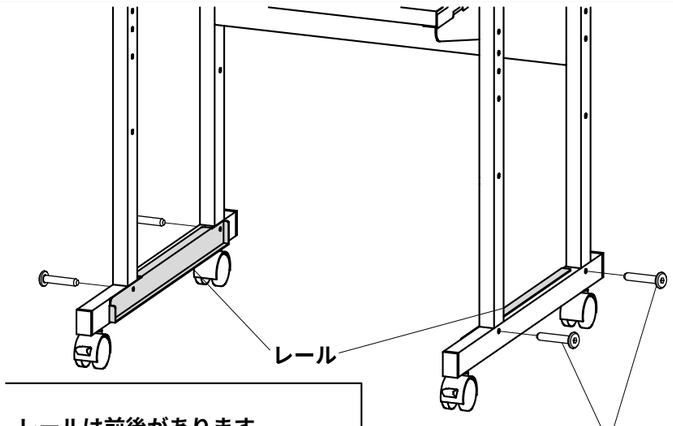

レールは前後があります。
注意してください。

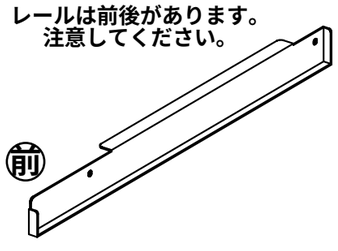

7 レールにスライド棚板をセットして完成です。

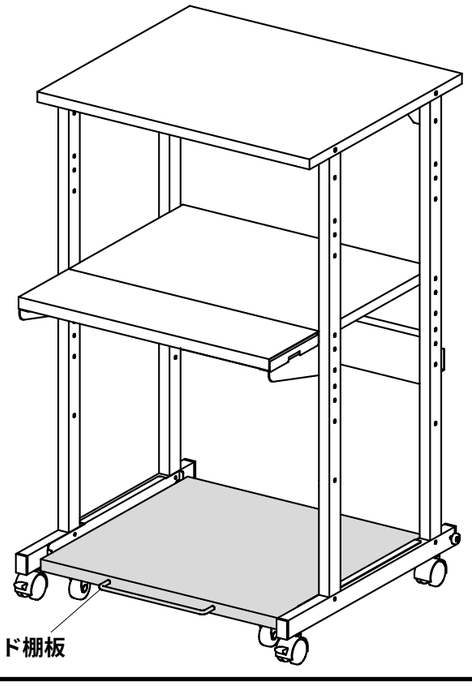

製品に関するお問い合わせ

製品の品質管理には細心の注意をはらっていますが、万一、不都合な点や製品に関するお問い合わせなどございましたら、お買求めの販売店又は右記までお気軽にご相談下さい。

●商品についてのお問い合わせはシリアルナンバー・シールの番号をお知らせください。

サンワサプライ株式会社

岡山サンワサプライセンター ／〒700−0825　岡 山 市 田 町 1 − 1 0 − 1
☎086-223-3311 FAX086-223-5123
東京サンワサプライセンター ／〒140−8566　東京都品川区南大井6−5−8
☎03-5763-0011 FAX03-5763-0033