SANWA SUPPLY

WIN95ラック（RAC-443）組立説明書

この度は、弊社製品をお買求めいただきましてありがとうございました。
この製品は組立式になっております、パッキングケースの中に下記の部品が入っていますので確認の上、下記要領で組み立てて下さい。
ご使用前に、製品の使い方と使用上の注意事項について書いた、説明書をよくお読みになり製品を末永くご使用いただくために、説明書を大切に保存して正しくお使い下さい。

★用意していただくもの・・・・・手袋（鋼製ですので組み立ての際は必ず着用してください。）

完成図

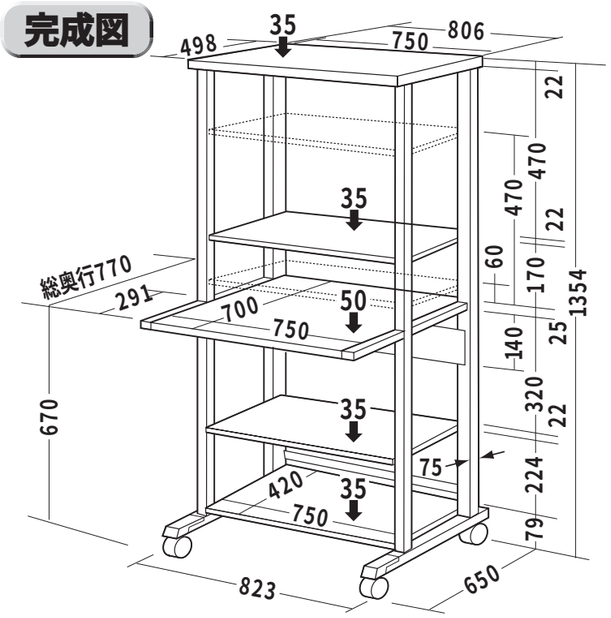

組立て部品

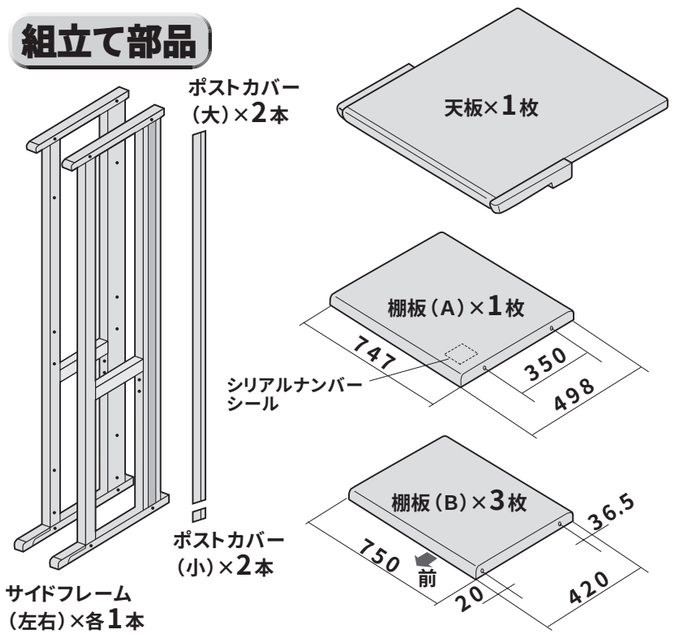

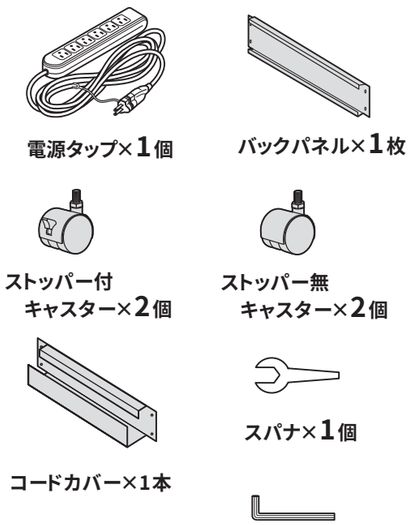

使用小部品

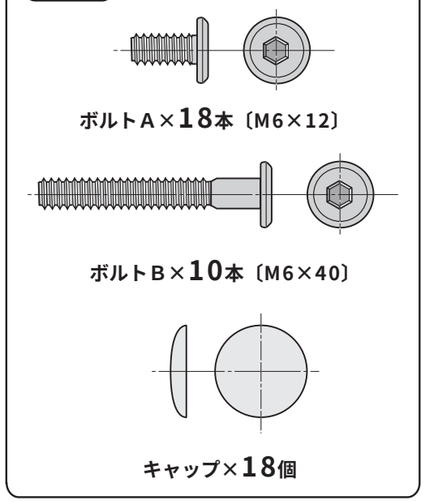

1 サイドフレームに棚板(A)・(B)とコードカバーを、ボルトA・Bでゆるめに取り付けます。一番下の棚板(B)を取り付ける際はボルトBを締めすぎない様に取り付けて下さい。(締めすぎるとサイドフレームの変形や破損の原因になります。)

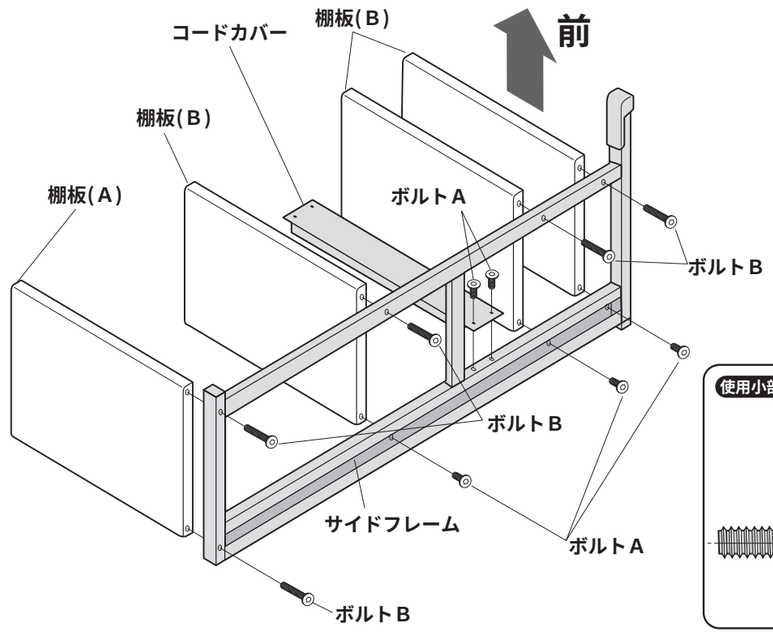

使用小部品

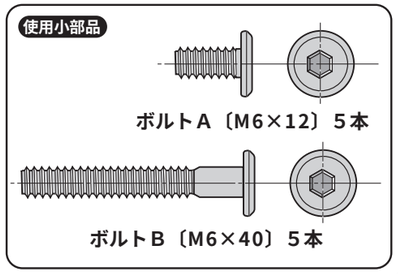

2 片方のサイドフレームをボトルA・Bで、ゆるめに取り付けます。次にキャスターを前がストッパー付になるようにスパナで取り付けます。

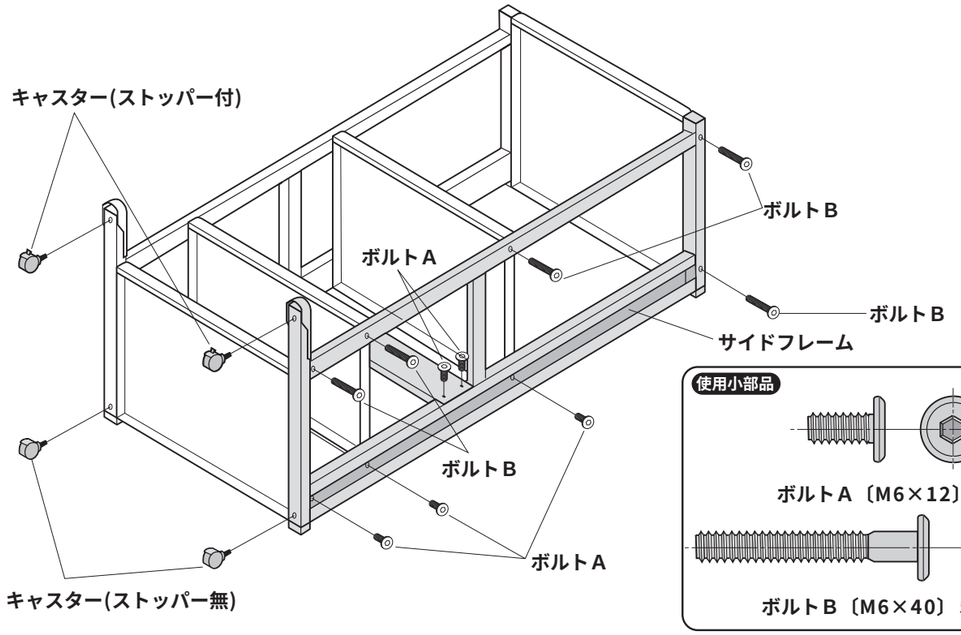

使用小部品

3 バックパネルをボルトＡでゆるめに取り付けます。

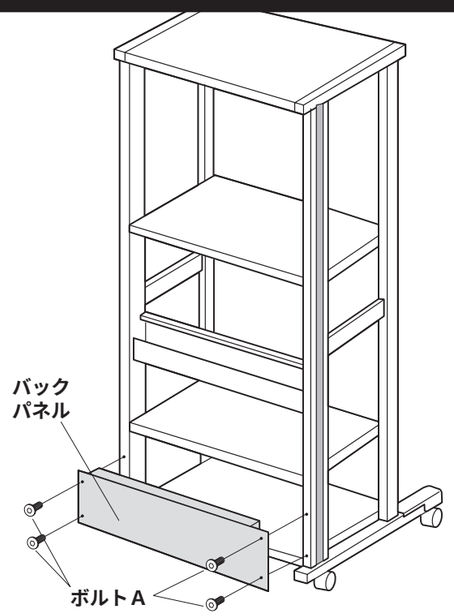

使用小部品

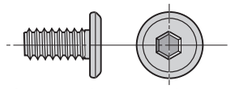

ボルトA〔M6×12〕4本

4 天板をサイドフレームにセットし、前側２個所を先にボルトＡで ゆるめに取り付けます。

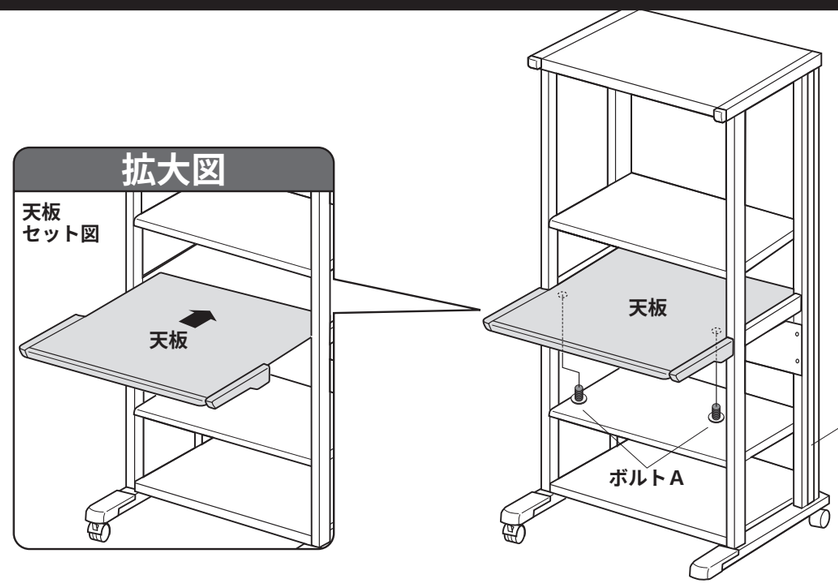

使用小部品

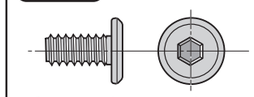

ボルトA〔M6×12〕2本

5 天板をサイドフレームに後側2個所、ボルトＡでゆるめに取り付けます。 ここまできたら今まで締めたボルトをすべて締め直して下さい。

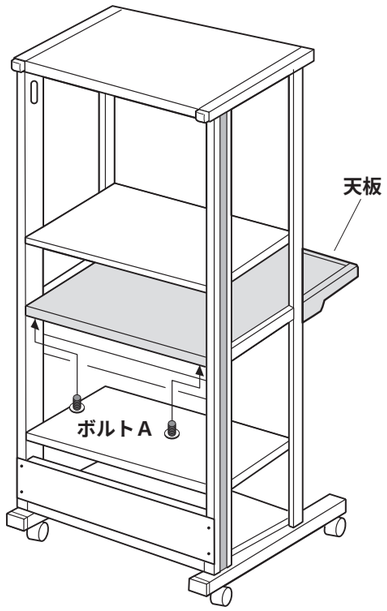

使用小部品

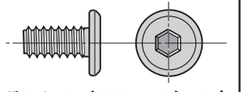

ボルトA〔M6×12〕2本

6 ポストカバー(大)・(小)を左右にセットし、コードカバーに電源 をセットして下さい。キャップをセットして完成です。

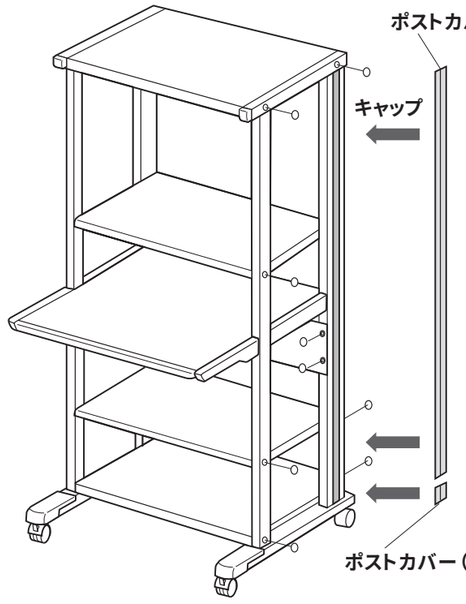

使用小部品

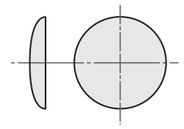

キャップ　１８個

製品に関する
お問い合わせ

製品の品質管理には細心の注意をはらっていますが、万一、不都合な点や製品に関するお問い合わせなどございましたら、お買求めの販売店又は右記までお気軽にご相談下さい。

商品についてのお問い合わせは シリアルナンバーシールの番号 をお知らせください。

サンワサプライ株式会社

岡山サンワサプライセンター／〒700−0825　岡山市田町１−１０−１
☎086-223-3311 FAX086-223-5123
東京サンワサプライセンター／〒140−8566　東京都品川区南大井6−5−8
☎03-5763-0011 FAX03-5763-0033