WIN98ラック（RAC-439）組立説明書

M130090

SANWA SUPPLY

この度は、弊社製品をお買求めいただきましてありがとうございました。
この製品は組立式になっております、パッキングケースの中に下記の部品が入っていますので確認の上、下記要領で組み立てて下さい。
ご使用前に、製品の使い方と使用上の注意事項について書いた、説明書をよくお読みになり製品を末永くご使用いただくために、説明書を大切に保存して正しくお使い下さい。

★用意していただくもの・・・・・手袋（鋼製ですので組み立ての際は必ず着用してください。）

完成図

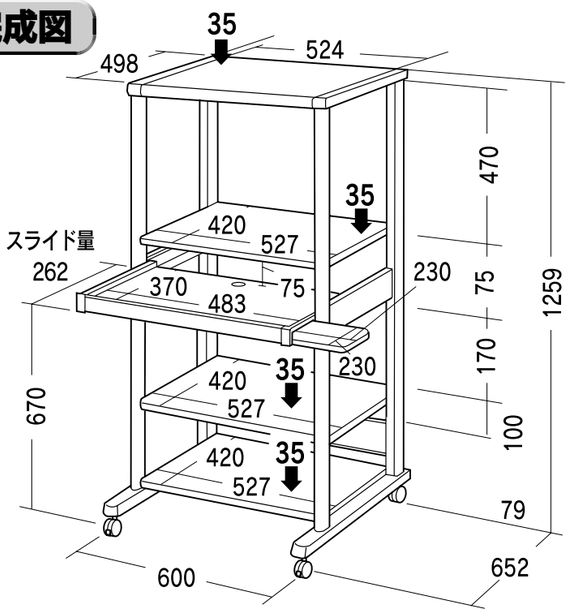

組立て部品

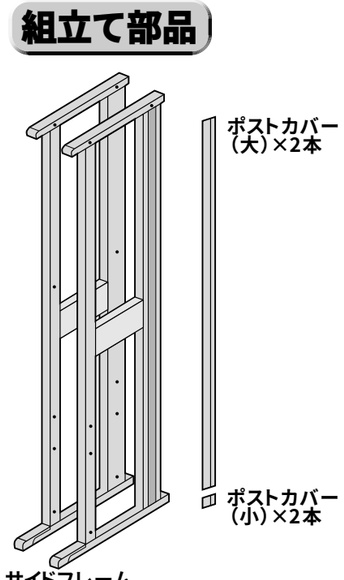

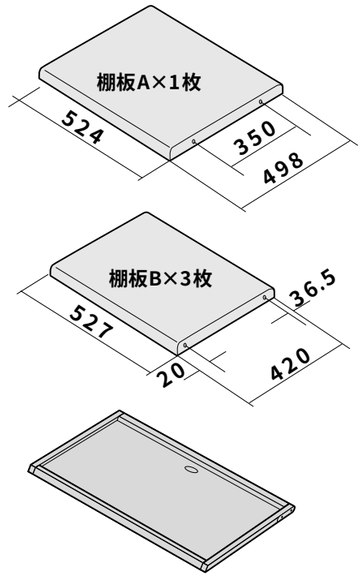

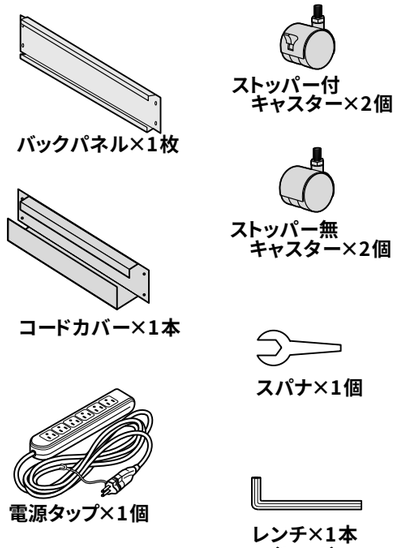

使用小部品

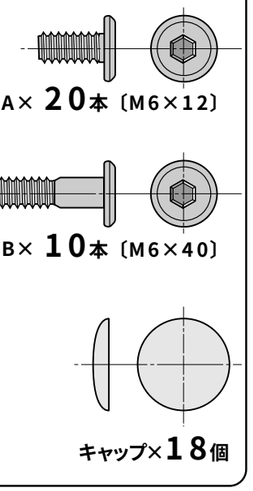

1 サイドフレームに棚板A・Bとコードカバーを、ボルトA・Bでゆるめに取り付けます。一番下の棚板(B)を取り付ける際はボルトBを締めすぎない様に取り付けて下さい。(締めすぎるとサイドフレームの変形や破損の原因になります。)

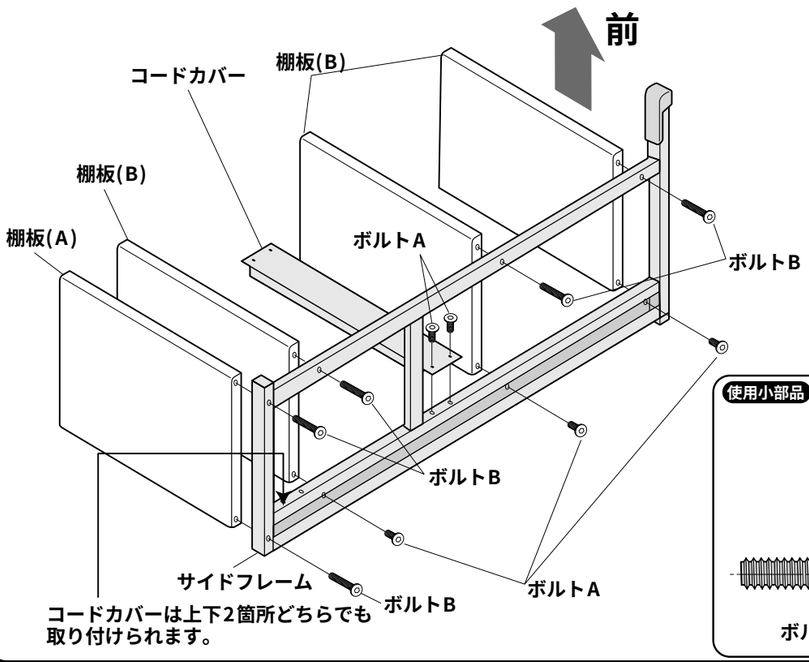

使用小部品

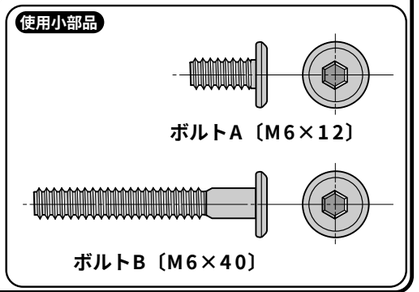

2 片方のサイドフレームをボトルA・Bで、ゆるめに取り付けます。次にキャスターを前がストッパー付になるようにスパナで取り付けます。

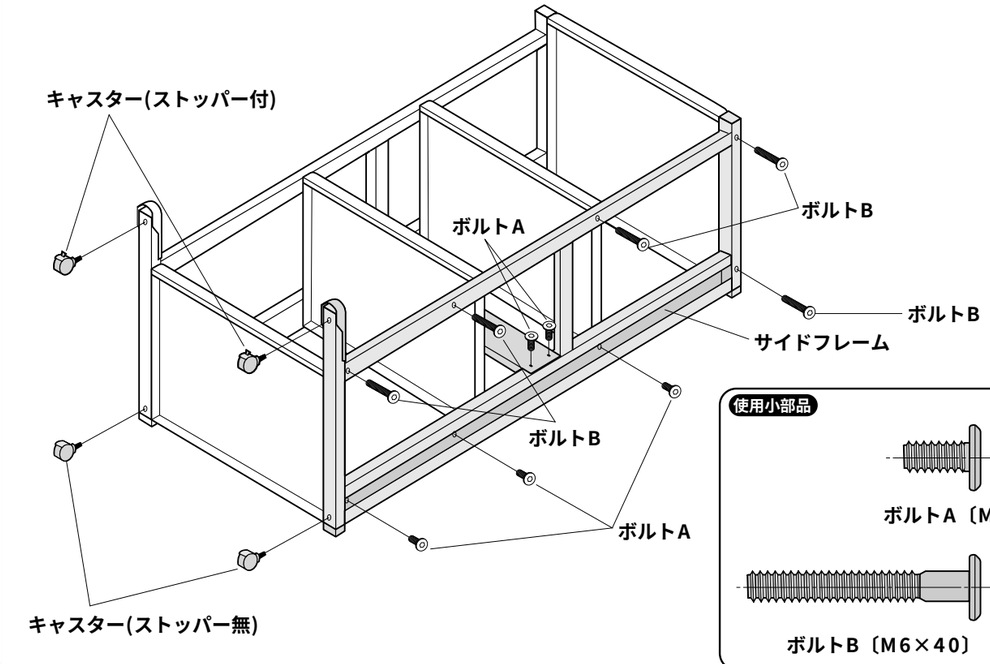

使用小部品

3 バックパネルをボルトAでゆるめに取り付けます。ここまできたら今までしめたボルトをすべてしめなおしてください。

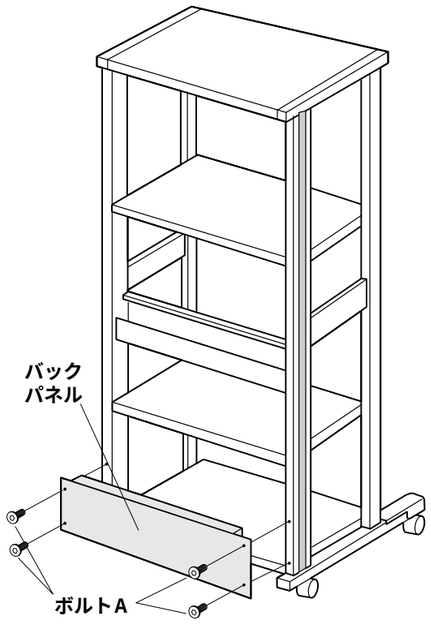

使用小部品

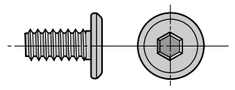

ボルトA〔M6×12〕

4 サイドフレームに引き出しをセットします。手前を少し上にスライドするとスムーズにセットできます。

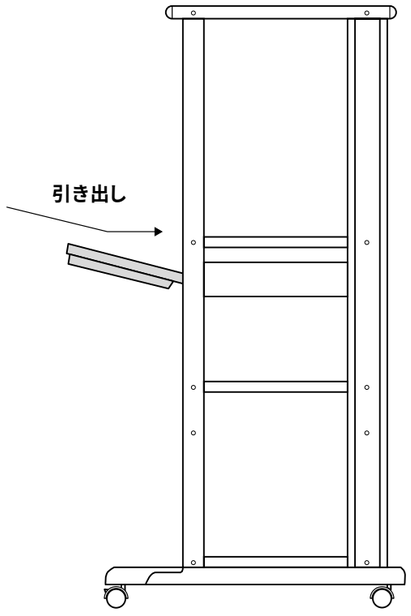

5 ポストカバー(大)・(小)を左右にセットし、コードカバーに電源をセットして下さい。キャップをセット(18ケ所)して完成です。

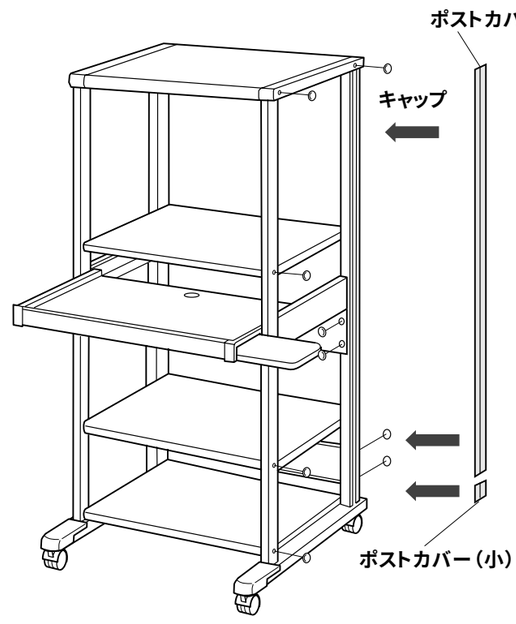

使用小部品

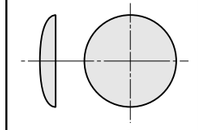

キャップ

製品に関するお問い合わせ

製品の品質管理には細心の注意をはらっていますが、万一、不都合な点や製品に関するお問い合わせなどございましたら、お買求めの販売店又は右記までお気軽にご相談下さい。

サンワサプライ株式会社

岡山サンワサプライセンター ／〒700−0825　岡 山 市 田 町 1 − 1 0 − 1
☎086-223-3311 FAX086-223-5123

東京サンワサプライセンター ／〒140−8566　東京都品川区南大井6−5−8
☎03-5763-0011 FAX03-5763-0033